Chaminé TALE 905 I XS FRANKE | 325.0552.774

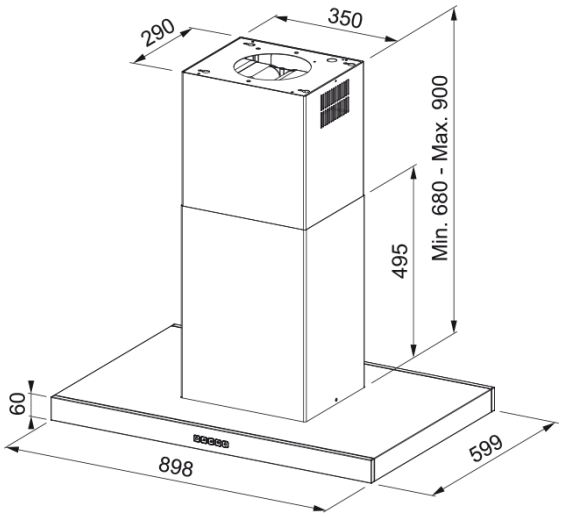

Dados técnicos

Aspecto	
Categoria de chaminés	Em forma de t
Acabamento	Aço inoxidável
Dimensões	
Largura em mm	900.0
Diâmetro da saida de ar	150
Especificações Energia	
Tipo de ligação	Sem ficha
Consumo anual de energia CAE	35.6
Classe de eficiência dinâmica	A
Eficiência da iluminação	A
Eficiência filtros de gorduras	B
Voltagem do motor	220-240V 50-60Hz
Motor Gr comm.nome	SP A++
Nº. de motores	1
Instalação	
Tipo de instalação	Ilha
Prestações	
Velocidade	1
Fluxo (M3h)	270.0
Press. max	460.0
Watt	165.0
Nivel de ruido db(A)	48.0
Velocidade	2
Fluxo (m³h)	350.0
Press. max	510.0
Watt	200.0
Nivel de ruido db(A)	54.0

Velocidade	3
Fluxo (m³h)	450.0
Press. max	560.0
Watt	240.0
Nivel de ruido db(A)	60.0
Velocidade	Booster
Fluxo (m³h)	780.0
Press. max	590.0
Watt	270.0
Nivel de ruido db(A)	71.0
Características do Produto	
Sensor de qualidade do ar	Não
Classe energética	A++
Identificação do Produto	
Marca de produto	FRANKE
Familia do produto	Mythos
Gama	TALE
Propriedades	
Número de lâmpadas	4
Tipo de lâmpada	Led S1001 4000K
Controlo remoto	Não
Á prova de água	Não
Tipo de interface	Touch control metálico
Nº. de velocidades	3+i
Configuração de velocidades	Não
24H	Não
Atraso	Não
Sensor de auto inicio	Não
WI-FI	Não
Tipologia de filtro	Cassete
Tipo de filtro	Aço inoxidável
Filtro de carvão	Não