# RMF 74830 DSS

TEKA

## Características gerais:

- Combinado de instalação livre de quatro portas
- Motor inverter com compressor de alta eficiência
- Tecnologia IonClean que neutraliza as bactérias e maus odores
- No Frost LongLife 2 circuitos de frio independentes
- Display digital com indicador e controlo da temperatura do frigorífico e congelador
- Detalhes cromados
- Função férias
- Sistema anti bactérias
- Congelação e arrefecimento rápido
- 2 VitaCare Box
- 3 bandejas em vidro reguláveis em altura
- Iluminação LED no topo e na traseira do frigorífico
- Iluminação interior no congelador
- Bloqueio de segurança para crianças
- 6 prateleiras na porta
- Puxador oculto

## Medidas exteriores

**↑1790 mm →840 mm ↗ 690mm**

| Cor | Código | EAN |
|---|---|---|
| • Inox | 113430041 | 8434778023206 |

## Desenho técnico

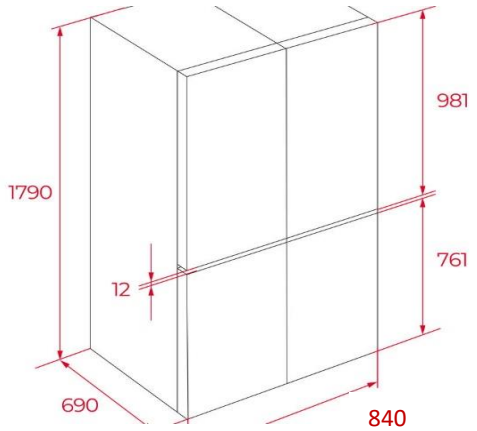


## Dados técnicos

| | |
|---|---|
| • Classificação energética | F |
| • Classificação climática | SN/N/ST/T |
| • Consumo de energia | 1,04 kWh / 24h |
| • Capacidade de congelação | 8,7 Kg/ 24h |
| • Consumo de energia anual | 382 kWh / ano |
| • Nível de ruído | 41 dBA |
| • Tensão / frequência | 220-240V / 50 Hz |
| • Capacidade total | 487 litros líquidos |

A Teka Portugal SA, declina toda a sua responsabilidade mediante eventuais alterações de produto, inexatidões devidas a erros de transcrição, impressão ou fotográficos.