AEG

Chaminé de parede de 60 cm e 54 dB(A)

DBK5651B

Remove odores de forma eficaz
O exaustor série 5000 ExtractionTech Plus assegura que o ar da sua cozinha se mantém fresco e limpo cada vez que cozinhar. O motor de alto desempenho limpa completamente o ar e remove odores, para um ambiente melhor ao cozinhar.

Exaustor de parede Série 5000 ExtractionTech de 60 cm, 54 / 72 dB(A), 3 velocidades, caudal de ar mín.-máx. de 290 a 640 m³/h, comandos por botões, iluminação LED de 3000 K. Acessórios opcionais: filtro de carvão ECFB01ST; filtro de carvão de longa duração ECFBPL02.

Product Benefits & Features

ExtractionTech Plus: Remove odores de forma eficaz
O ExtractionTech Plus assegura que o ar da sua cozinha mantém um aroma fresco e limpo cada vez que cozinhar. O motor de alto desempenho limpa completamente o ar e remove odores, para um ambiente mais agradável ao cozinhar.

Destaque os pormenores com Pure Illumination
A tecnologia Pure Illumination oferece visibilidade total enquanto cozinha. As luzes LED iluminam toda a superfície de confeção, tornando mais fácil acompanhar cada detalhe.

O filtro de gordura fiável e fácil de limpar mantém a cozinha fresca
O filtro de gordura conveniente e fiável garante que a sua cozinha se mantém fresca e o exaustor mantém o seu melhor desempenho. Lavável à mão ou na máquina de lavar louça.

Sistema de notificação de limpeza do filtro
Um sistema de notificação de limpeza do filtro muito prático. Um indicador no próprio exaustor avisa quando o filtro de gordura e o filtro de carvão precisam de ser limpos. Já não precisa de se preocupar com isso.

- Instalação: Chaminé, 60 cm
- Níveis de potência: 3
- Extração máx/mín: 640 m3/h / 290 m3/h m³/h
- Controlo por teclas
- Evacuação ou recirculação
- 2 lâmpada(s) LED
- Filtros: Malha de alumínio preto, 2

AEG

Chaminé de parede de 60 cm e 54 dB(A)

DBK5651B

Product Specification

Cor	Preto mate
Velocidades	3
Tipo de controlo	Comandos mecânicos
Tipo de lâmpada	LED
Classe de eficiência energética	A
Exaustores_Capacidade_Min_Max_Intensivo_m3h	290/ 640/ -
Exaustores_Nível de Ruído_Min_Max_Intensivo_dB	54/ 72/ -
Classe de filtragem de gorduras	C
Distância mínima para cozinhar - Elétrico	50
Distância mínima para cozinhar - Gás	65
Consumo de energia	51.7
Tamanho (cm)	60
Recirculação	Sim
Evacuação externa	Sim
Light temperature, K	3000
Sem lâmpada	2
Ligação à Placa	Não
Classe de eficiência dinâmica dos fluidos	Classe A
Classe de eficiência de iluminação	A
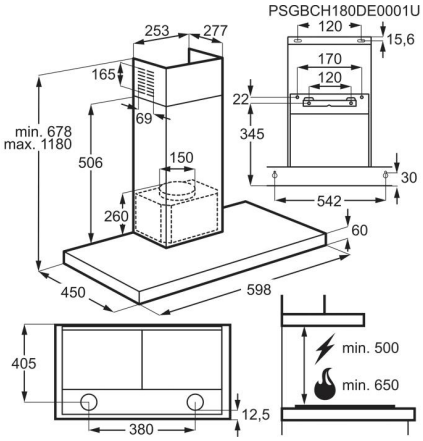
Nível de extração min. em recirculação, m3/h	275
Nível de extração máx. em recirculação, m3/h	485
Potência sonora min. em recirculação, dB(A)	62
Potência sonora máx. em recirculação, dB(A)	74
PNC	942 022 960
EAN	7333394165035
Peso total (incluindo acessórios), kg	13
Peso bruto (kg)	15.6
Dimensions HxWxD in mm	1180x598x450
Instalação	Chaminé
Fitro para gorduras	2
Tipo de filtro	Malha de alumínio preto
Comprimento do cabo, (m)	1.3
Saída de ar	150
Voltagem, V	220-240
Fusível mínimo requerido	Não
Filtro para carvões	Opcional
Filtro	ECFB01ST
Fltro de longa duração OdourCleanPlus	ECFBPL02
Flitro Pro Opcional	Não tem