Máquina de lavar loiça de 60 cm Série 6000 SmartSelect para 14 talheres

GF6200B2SNM

Limpeza poderosa com soluções de carga facilitadas
A Série 6000 garante uma lavagem eficaz graças ao braço de aspersão com jatos multiangulares. O painel de controlo permite selecionar facilmente ciclos com base no tempo, dispondo ainda de cestos espaçosos, sendo o cesto superior regulável em altura.

Máquina de lavar loiça de 60 cm Série 6000 SmartSelect para 14 talheres, com função AirDry, visor digital XL, 3.ª gaveta EasyFlex, braço aspersor satélite 360°, SoftSpikes, DryAssist, ExtraPower, ExtraHigiene, GlassCare, Machine Care, motor inverter, 44 dB(A), INOX.

Product Benefits & Features

Deixe de se preocupar com a escolha do programa. Agora, basta definir o tempo
Com o ecrã TimeSelect não precisa de escolher um programa. Basta definir quando quer a loiça pronta e a máquina trata do resto.

Lavagem potente. Sem desperdício de água
O braço aspersor SatelliteClean® limpa a loiça de forma profunda e uniforme, graças à sua potente cobertura de pulverização. Mesmo peças de maiores dimensões ou colocadas muito próximas recebem uma limpeza completa, onde quer que se encontrem e sem consumo adicional de água ou energia.

Espaço versátil para uma limpeza conveniente de talheres e utensílios
A gaveta EasyFlex foi desenhada para acomodar talheres, facas de cozinha e utensílios de diferentes dimensões, incluindo os mais volumosos ou com formatos irregulares.

Proteção especial para peças delicadas de vidro
O sistema SoftSpikes® permite apoiar e proteger os copos mais delicados. Estes apoios de borracha antiderrapantes permitem estabilizar copos e canecas, ajudando a evitar riscos e lascas. Podem ainda ser reposicionados e colocados de acordo com as necessidades.

Resultados brilhantes com a máxima higiene
A função ExtraHygiene elimina mais de 99,9999% das bactérias e vírus*. A fase final de enxaguamento atinge os 69 °C e mantém a temperatura elevada durante pelo menos 10 minutos para higienizar a loiça. Resultados de limpeza brilhantes com a máxima higiene.

*Testado para Micrococcus luteus e bacteriófago MS2 em teste externo, realizado pela Swissatest Testmaterialien AG em 2021 (Relatório de teste n.º 20212029).

- Instalação: Livre instalação
- Acabamento em inox: painel, porta, rodapé e laterais
- Porta, painel e rodapé em inox
- Painel Texto/Símbolos
- Painel com símbolos
- Auto-Off - desliga-se automaticamente
- Bitérmica - possibilidade de admissão de água fria ou quente
- Início diferido 1h a 24h
- Indicador do tempo residual
- Lavagem por sensores - detecta o nível de sujidade da loiça e ajusta o consumo de água
- Indicadores luminosos de falta de sal e abrilhantador
- Indicadores LED: Início diferido 1h-24h, Extra Higiene, ExtraPower, GlassCare, Machine Care, Programa selecionado, Abrilhantador, Sal
- Cesto superior ajustável com carga
- Cesto superior: 2 fileiras com pinos fixos, 2 Soft Splikes, Suporte rebatível para chávenas, Pega plástico AEG
- Cesto inferior: 2 filas traseiras rebatíveis, Estrutura do cesto inferior com formato redondo
, Pega plástico
- EasyFlex, suporte rebatível para facas
- Segurança contra inundações Aqua-Control
- Dimensões A(min/máx)xLxP (mm): 820/850 x 600 x 570

Máquina de lavar loiça de 60 cm Série 6000 SmartSelect para 14 talheres

GF6200B2SNM

Product Specification

Instalação	Livre instalação
Número máximo de serviços de loiça (UE 2017/1369)	14
Classe de eficiência energética (Regulamento (UE) 2017/1369)	B
Emissão de ruído aéreo (UE 2017/1369)	44
Nº de Programas	8
Número de Temperaturas	3
Programas de lavagem	120 Minutos, 60 Minutos, 90 Minutos, AUTO Sense, ECO, Manutenção da máquina, Rápido 30 Minutos, Pré-lavagem
Funções	Início diferido, Ligar/Desligar, Opção, Seleção de programa, Início
Sistema QuickSelect	Não
Tipo de cesto superior	Ajustável para maximizar a capacidade, estrutura de moldura circular
Material da tubagem	Inox
Arrumação de talheres	EasyFlex, suporte rebatível para facas
Iluminação interior	Não
Motor	Inverter
SoftGrips	Não
SoftSpikes	2 suportes SoftSpikes
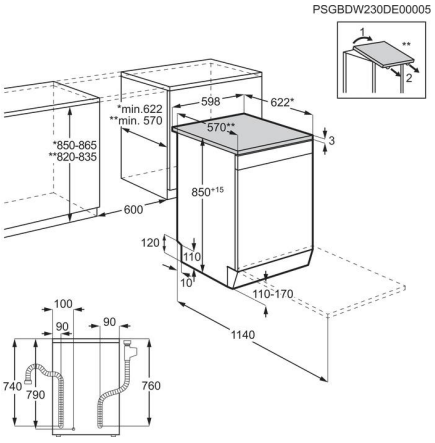
Abertura automática da porta	Sim
Desligar automático	Sim
Opções cesto superior	2 fileiras com pinos fixos, 2 Soft Splikes, Suporte rebatível para chávenas, Pega plástico AEG
Opções do cesto inferior	2 filas traseiras rebatíveis, Estrutura do cesto inferior com formato redondo , Pega plástico
Braço aspersor superior	Braço aspersor standard
BeamOnFloor	Não
Proteção contra inundações	Aqua Stop
Movimento -dobradiças duplas	Normal
Instalação em altura	Não
Voltagem, V	220-240
Frequência, Hz	50
Dimensões (AxLxP), em mm	850x598x622
Comprimento do cabo, (m)	1.5
Ligação (W)	1950
PNC	911 552 157
EAN	7333394182971