AEG

Máquina de lavar roupa de Integrar de 8.0 kg

LFU7E8436F

Use vapor em vez de lavar – em apenas 25 min com menos 96% de consumo de água*
Usar vapor em vez de lavar é uma das melhores formas de refrescar as roupas que não necessitam de uma lavagem completa. As máquinas de lavar AEG S7000 ProSteam® de encastre integram-se perfeitamente com outros eletrodomésticos de cozinha e usam o programa Vapor para refrescar as suas roupas, com um consumo de apenas 2 litros de

*Teste interno com carga de 1 kg no programa Steam Refresh vs no programa Delicados.

Máquina de lavar roupa de integrar Série 7000 ProSteam®, de 8,0 kg e 1.400 rpm, com tecnologia PreciseWash, certificação Woolmark Blue, gaveta grande, porta Dark Silver, painel Dark Silver Inlay, motor Inverter e programa Higiene com Vapor

Product Benefits & Features

Refresque a sua roupa com vapor, para menos vincos
O programa Steam Refresh refresca a sua roupa com vapor, neutraliza os odores* e reduz os vincos nas roupas, incluindo de peças delicadas, em apenas 25 minutos. Para frescura adicional, basta juntar a nossa fragrância aromática. O resultado será aquele toque de frescura de roupa acabada de lavar.

*Teste externo mostra a neutralização de odor do fumo de cigarro num ciclo Steam Refresh."

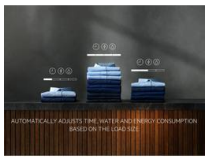

ProSense® reduz até 30% do tempo, do consumo de água e de energia* otimizando cada
O sistema ProSense® deteta automaticamente cada carga para oferecer um ciclo personalizado. Reduz a duração do ciclo, bem como o consumo de água e energia em até 30%*. Os sensores ajustam o tempo de lavagem com precisão, proporcionando o tratamento ideal a cada peça de roupa.

*Teste interno de duração, consumo de água e energia de um ciclo de algodão a 30 °C, otimizado com a tecnologia ProSense para uma carga de 1 kg vs carga máxima.

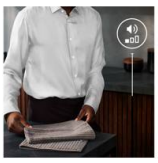

Baixo nível de ruído de funcionamento
Concebida para funcionamento silencioso, permite tratar da roupa num ambiente pacífico. Não interferirá com os momentos culinários, conversas ou refeições quando instalada na cozinha. Desfrute das atividades quotidianas enquanto trata da roupa.

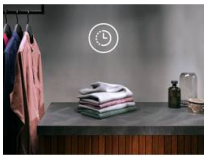

Mais flexibilidade com TimeSave Plus – lavagem eficiente no menor tempo possível
Basta selecionar a opção TimeSave para reduzir a duração do ciclo até dois passos, permitindo-lhe obter uma lavagem eficiente no menor tempo possível.

Ciclo de lavagem e higienização de alto desempenho
O programa Higiene é um ciclo de lavagem de alto desempenho que reduz as bactérias e os vírus das roupas. Ao manter a temperatura de lavagem acima de 60 °C, também contribui para reduzir os alergénios presentes na roupa.

- Máquina de lavar roupa de encastre totalmente integrável
- Programa Sedas
- Programas de lavagem: 20Min 3Kg, Algodões, Delicados, Gangas, Edredões, Eco 40-60, Hygiene, Desporto, Enxaguamento, Centrifugação / Drenagem, Desporto, Vapor, Sintéticos, Lã/Seda
- Opção Poupar Tempo
- Número de compartimentos na gaveta de detergente: 3
- Pés ajustáveis
- Segurança contra inundações Aqua-Control + Aqua-Alarm
- Protecção contra inundações com Aqua Control

AEG

Máquina de lavar roupa de Integrar de 8.0 kg

LFU7E8436F

Product Specification

Capacidade máxima em kg (UE 2017/1369)	8.0
Classe de eficiência energética (Regulamento (UE) 2017/1369)	A
Certificação Woolmark	woolmarkblue + woolcare ariel/lenor
Tambor	Protex
Aqua Control	Sim
Lista de programas	20Min 3Kg, Algodões, Delicados, Gangas, Edredões, Eco 40-60, Hygiene, Desporto, Enxaguamento, Centrifugação / Drenagem, Desporto, Vapor, Sintéticos, Lã/Seda
Funções	Início diferido, Enxaguamento extra, Ligar/Desligar, Vapor Plus, Pré-lavagem, Soft Plus, Centrifugação, Manchas, Início/Pausa, Seletor de temperatura, Economia de tempo
Design	Painel inox + display XXL
Cor	Branco
Dosificação automática	Não
Conetividade	Não
Dispensador de detergente	Grande
Índice de eficiência energética (UE 2017/1369)	51.8
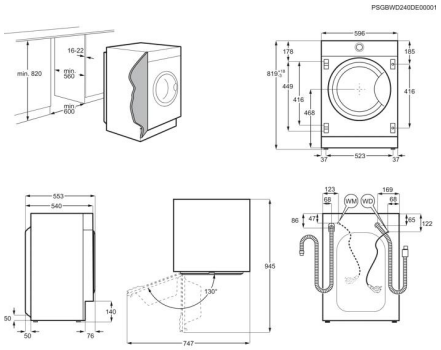
O consumo de energia do programa eco em kWH por ciclo (UE 2017/1369)	0.471
Consumo de água do programa eco em litros por ciclo (UE 2017/1369)	45
Classe de eficiência de secagem por centrifugação do programa eco 40-60 (UE 2017/1369)	B
Classe de emissão de ruído (UE 2017/1369)	A
Emissão de ruído aéreo (UE 2017/1369)	69
Instalação do produto	de Integrar
Altura, mm	819
Largura, mm	596
Profundidade, mm	540
Profundidade total, mm	553
Volume do tambor	52
Voltagem, V	230
Frequência, Hz	50
Comprimento do cabo, (m)	1.62
Ligação (W)	2100
PNC	914 580 021
EAN	7333394172538