AEG

Máquina de lavar roupa de Integrar de 8.0 kg

LFU8E8436C

Lavagem superior: cuidado suave da sua roupa a apenas 30 °C em menos de 1 hora.
As máquinas de lavar AEG S8000 PowerCare de encastre integram-se perfeitamente com outros eletrodomésticos e usam uma tecnologia exclusiva para pré-misturar rapidamente o detergente, garantindo uma distribuição uniforme para roupa incrivelmente limpa. O poder do detergente é ativado mesmo a 30°C, para resultados de lavagem

Máquina de lavar roupa integrável conectável Série 8000 PowerCare, capacidade de 8 kg e 1.400 rpm, certificado Woolmark Green, gaveta doseadora de grande capacidade, porta Dark Silver e painel Dark Silver Inlay, motor Inverter

Product Benefits & Features

Programa PowerClean 59 min
O programa PowerClean 59 min elimina as nódoas em menos de uma hora a 30°C.* Garante que o detergente alcança todas as fibras — para que um ciclo curto seja tão eficaz quanto um ciclo longo, assegurando a remoção completa das nódoas.

*Teste externo do programa PowerClean 59 min a 30 °C com uma carga de 4 kg demonstra a remoção de 100% das 50 nódoas domésticas mais comuns.

Conecte, controle e lave facilmente a roupa com a My AEG Care App
Defina programas personalizados remotamente, obtenha sugestões de ciclos para cuidar da roupa e receba notificações quando a roupa estiver pronta. Cuidados adaptados na ponta dos dedos.

Refresque a sua roupa com vapor, para menos vincos
O programa Steam Refresh refresca a sua roupa com vapor, neutraliza os odores* e reduz os vincos nas roupas, incluindo de peças delicadas, em apenas 25 minutos. Para frescura adicional, basta juntar a nossa fragrância aromática. O resultado será aquele toque de frescura de roupa acabada de lavar.

*Teste externo mostra a neutralização de odor do fumo de cigarro num ciclo Steam Refresh."

ProSense® reduz até 30% do tempo, do consumo de água e de energia* otimizando cada
O sistema ProSense® deteta automaticamente cada carga para oferecer um ciclo personalizado. Reduz a duração do ciclo, bem como o consumo de água e energia em até 30%*. Os sensores ajustam o tempo de lavagem com precisão, proporcionando o tratamento ideal a cada peça de roupa.

*Teste interno de duração, consumo de água e energia de um ciclo de algodão a 30 °C, otimizado com a tecnologia ProSense para uma carga de 1 kg vs carga máxima.

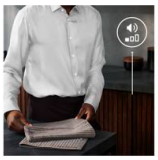

Baixo nível de ruído de funcionamento
Concebida para funcionamento silencioso, permite tratar da roupa num ambiente pacífico. Não interferirá com os momentos culinários, conversas ou refeições quando instalada na cozinha. Desfrute das atividades quotidianas enquanto trata da roupa.

- Máquina de lavar roupa de encastre totalmente integrável
- Tecnologia de lavagem Jet System
- Programa Sedas
- Programas de lavagem: 20Min 3Kg, Algodões, Delicados, Gangas, Eco 40-60, Hygiene, Desporto, PowerClean 59min, Enxaguamento, Centrifugação / Drenagem, Desporto, Vapor, Sintéticos, Lã/Seda
- Opção Poupar Tempo
- Número de compartimentos na gaveta de detergente: 3
- Pés ajustáveis
- Segurança contra inundações Aqua-Control + Aqua-Alarm
- Protecção contra inundações com Aqua Control

AEG

Máquina de lavar roupa de Integrar de 8.0 kg

LFU8E8436C

Product Specification
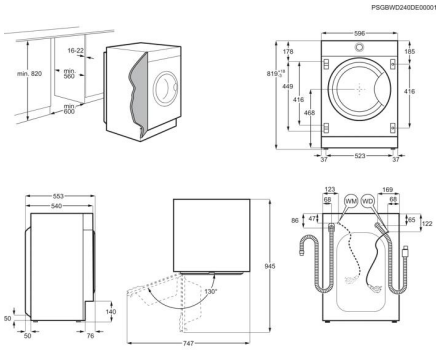
Capacidade máxima em kg (UE 2017/1369)	8.0
Classe de eficiência energética (Regulamento (UE) 2017/1369)	A
Certificação Woolmark	woolmarkgreen + woolcare ariel/lenor
Tambor	Protex
Aqua Control	Sim
Lista de programas	20Min 3Kg, Algodões, Delicados, Gangas, Eco 40-60, Hygiene, Desporto, PowerClean 59min, Enxaguamento, Centrifugação / Drenagem, Desporto, Vapor, Sintéticos, Lã/Seda
Funções	Início diferido, Enxaguamento extra, Ligar/Desligar, Vapor Plus, Pré-lavagem, Soft Plus, Centrifugação, Manchas, Início/Pausa, Seletor de temperatura, Economia de tempo
Design	Painel inox + display XXL
Cor	Branco
Dosificação automática	Não
Conetividade	Sim
Dispensador de detergente	Grande
Índice de eficiência energética (UE 2017/1369)	46.6
O consumo de energia do programa eco em kWH por ciclo (UE 2017/1369)	0.424
Consumo de água do programa eco em litros por ciclo (UE 2017/1369)	47
Classe de eficiência de secagem por centrifugação do programa eco 40-60 (UE 2017/1369)	B
Classe de emissão de ruído (UE 2017/1369)	A
Emissão de ruído aéreo (UE 2017/1369)	68
Instalação do produto	de Integrar
Altura, mm	819
Largura, mm	596
Profundidade, mm	540
Profundidade total, mm	553
Volume do tambor	52
Voltagem, V	230
Frequência, Hz	50
Comprimento do cabo, (m)	1.62
Ligação (W)	2100
PNC	914 580 421
EAN	7333394172552