AEG

aeg.com/register

LFU8E8436C

CA	Manual d'usuari | **Rentadora**	**2**
EN	User Manual | **Washing Machine**	**56**
PT	Manual de instruções | **Máquinade lavar**	**108**
ES	Manual de instrucciones | **Lavadora**	**163**

Benvinguts a AEG! Gràcies per triar el nostre electrodomèstic.

D'acord amb el nostre compromís per ser més sostenibles, hem reduït l'ús de paper i oferim els manuals de l'usuari en línia. Pots accedir al manual complet a **aeg.com/manuals**

Accediu a consells d'ús, catàlegs, resolució de problemes i informació de servei i reparació a **aeg.com/support**

Compreu accessoris, consumibles i recanvis originals per al vostre aparell a **aeg.com/shop**

Subjecte a canvis sense preavís.

CONTINGUT

1. INFORMACIÓ DE SEGURETAT..... 2
2. INSTRUCCIONS DE SEGURETAT..... 4
3. DESCRIPCIÓ DEL PRODUCTE..... 6
4. INFORMACIÓ TÈCNICA..... 8
5. INSTAL·LACIÓ..... 8
6. TAULER DE CONTROL..... 19
7. ESFERA I BOTONS..... 21
8. PROGRAMES..... 24
9. WI-FI: CONFIGURACIÓ DE CONNECTIVITAT..... 30
10. CONFIGURACIÓ..... 32
11. ABANS DEL PRIMER ÚS..... 33
12. ÚS DIARI..... 33
13. CURA I NETEJA..... 38
14. RESOLUCIÓ DE PROBLEMES..... 45
15. VALORS DE CONSUM..... 49
16. GUIA RÀPIDA..... 51
17. QÜESTIONS MEDIAMBIENTALS..... 55

1. ⚠ INFORMACIÓ DE SEGURETAT

Abans de començar a instal·lar i fer servir aquest aparell, llegiu atentament les instruccions.
El fabricant no es fa responsable de cap dany o lesió que sigui el resultat d'un ús o una instal·lació incorrectes.
Manteniu sempre les instruccions en un lloc segur i accessible per a futures consultes.

1.1 Seguretat dels infants i de les persones vulnerables

- Els nens majors de 8 anys i les persones amb capacitats físiques, sensorials o mentals reduïdes o manca d'experiència i coneixements poden fer servir aquest aparell només si estan supervisats o han rebut instruccions sobre l'ús segur de l'aparell i si comprenen els perills als quals s'exposen.
- Els infants d'entre 3 i 8 anys i les persones amb discapacitats majors i complexes s'han de mantenir allunyats de l'aparell, tret que se'ls supervisi contínuament.
- Els infants de menys de 3 anys s'han de mantenir allunyats de l'aparell, tret que se'ls supervisi contínuament.
- Els infants han d'estar vigilats per a assegurar-se que no juguen amb l'aparell.
- Manteniu tot l'embalatge lluny dels infants i llenceu-los correctament.
- Manteniu tots els detergents allunyats dels nens.
- Manteniu els nens i els animals allunyats de l'aparell quan la porta estigui oberta.
- Si l'aparell disposa d'un sistema de bloqueig infantil, cal que l'activeu.
- Els infants no han de dur a terme operacions de neteja i manteniment de l'aparell sense supervisió.

1.2 Seguretat general

- Aquest parell és de tipus domèstic, només per a roba que es pot rentar a màquina.
- Aquest aparell està dissenyat per a ús domèstic individual en interiors.
- Aquest aparell es pot utilitzar a oficines, habitacions d'hotels, habitacions d'hostals, cases rurals i altres allotjaments similars quan aquest ús no superi els nivells (mitjans) d'ús domèstic.
- No modifiqueu les especificacions d’aquest aparell.

- La càrrega màxima de l’electrodomèstic és de 8.0 kg. No sobrepasseu la càrrega màxima de cada programa (vegeu el capítol “Programes”).
- La pressió de l’aigua de la presa de connexió d’entrada ha de ser d’entre 0,5 bar (0,05 MPa) i 10 bar (1,0 MPa).
- Els orificis de ventilació de la base no poden quedar obstruïts per moquetes, estores ni cap altre revestiment del terra.
- L’aparell ha d'estar connectat a la presa d’aigua amb les mànegues subministrades o amb mànegues noves adquirides al Servei Tècnic Oficial.
- No reutilitzeu jocs de mànegues antics.
- Si el cable d’alimentació està danyat, el fabricant, el centre de servei autoritzat o bé una persona qualificada l’haurà de substituir per evitar qualsevol perill elèctric.
- Abans de fer cap tasca de manteniment, desactiveu l’aparell i desendolleu el cable d’alimentació del subministrament elèctric.
- No feu servir polvoritzadors de pressió ni vapor d’aigua per netejar l’aparell.
- Netegeu l’aparell amb un drap humit. Feu servir només detergents neutres. No utilitzeu productes abrasius, fregalls de neteja abrasius, dissolvents ni objectes metàl·lics.

2. INSTRUCCIONS DE SEGURETAT

2.1 Instal·lació

ⓘ

La instal·lació ha de complir amb la normativa nacional.

- Retireu l'embalatge i els cargols de fixació per al transport, inclosos els maniguets de goma i els separadors de plàstic.
- Deseu els cargols de transport en un lloc segur. Si més endavant heu de traslladar l'aparell, els haureu de tornar a cargolar per bloquejar el tambor i evitar malmetre'n l'interior.
- Vigileu quan moveu l'aparell, ja que pesa molt. Feu servir sempre guants de seguretat i calçat tapat.
- Seguiu les instruccions d'instal·lació subministrades amb l'aparell.
- Per motius de seguretat, no feu servir l'aparell abans d'instal·lar-lo a la seva estructura integrada.
- No instal·leu ni utilitzeu aparells que estiguin avariats.
- No instal·leu l'aparell ni el feu servir en llocs on la temperatura pugui ser inferior a 0 °C ni a llocs on quedi exposat a les inclemències del temps.

- El terra on col·loqueu l'aparell cal que sigui planer, estable, resistent a l'escalfor i net.
- Assegureu-vos que hi hagi circulació d'aire entre l'aparell i el terra.
- Quan l'aparell es trobi en la seva posició permanent, comproveu que estigui ben anivellat amb l'ajuda d'un nivell de bombolla. Si no està anivellat, ajusteu el peu fins que ho estigui.
- No instal·leu l'aparell directament sobre un desguàs del terra.
- No esquitxeu l'aparell amb aigua ni l'exposeu a alts graus d'humitat.
- No instal·leu l'aparell en un lloc on no es pugui obrir la porta de l'aparell del tot.
- No col·loqueu cap recipient tancat sota l'aparell per recollir l'aigua de possibles fuites. Poseu-vos en contacte amb un servei tècnic autoritzat per saber quins accessoris podeu utilitzar.

2.2 Connexió elèctrica

⚠ **AVÍS!**

Risc d'incendi i descàrrega elèctrica.

- AVÍS: Aquest aparell està dissenyat perquè es connecti a una presa de terra de l'edifici.
- Utilitzeu sempre un endoll a prova de cops instal·lat correctament.
- Assegureu-vos que els paràmetres indicats a la placa de característiques siguin compatibles amb les especificacions elèctriques de la xarxa.
- No utilitzeu adaptadors de connexió múltiple ni allargadors.
- Assegureu-vos de no fer malbé l'endoll ni el cable d'alimentació. Si cal substituir el cable d'alimentació, ho ha de fer un dels nostres centres de servei autoritzats.
- No connecteu l'endoll a la xarxa elèctrica abans de finalitzar el procés d'instal·lació. Assegureu-vos que hi hagi un accés a l'endoll de la xarxa després de la instal·lació.
- No toqueu el cable d'alimentació ni l'endoll amb les mans humides.
- No desconnecteu l'electrodomèstic estirant el cable d'alimentació. Desconnecteu-lo sempre traient l'endoll.

2.3 Connexió d'aigua

- La temperatura d'entrada d'aigua no pot superar els 25 °C.
- No feu malbé les mànegues d'aigua.
- Abans de connectar noves canonades o canonades que no s'hagin utilitzat durant molt de temps, quan s'hagin realitzat tasques de reparació o s'hagin instal·lat nous dispositius (comptadors d'aigua, etc.), deixeu circular l'aigua fins que surti neta.
- Assegureu-vos que no hi hagi fuites d'aigua visibles durant i després d'utilitzar l'aparell per primera vegada.
- No feu servir cap mànega d'extensió si la mànega d'entrada és massa curta. Poseu-vos en contacte amb el servei tècnic autoritzat perquè la substitueixin.
- Quan traieu l'aparell del seu embalatge, és possible que vegeu caure aigua de la mànega de desguàs. Això és perquè a la fàbrica s'ha provat l'aparell fent servir aigua.
- Podeu estendre la mànega de desguàs fins un màxim de 400 cm. Posi's en contacte amb un servei autoritzat per l'altra mànega de desguàs i l'extensió.
- Assegureu-vos que hi hagi un accés a l'aixeta després de la instal·lació.
- Tanqueu l'aixeta de l'aigua cada cop que utilitzeu l'aparell.

2.4 Utilització

⚠ **AVÍS!**

Risc de lesió, descàrregues elèctriques, incendi, cremades o danys a l'aparell.

- Seguiu les instruccions de seguretat que trobareu a l'embolcall del detergent.
- No col·loqueu productes inflamables ni articles humits amb productes inflamables dins, a prop o damunt de l'aparell.
- No renteu teixits molt bruts d'oli, greix o altres substàncies greixoses. Pot fer malbé les parts de goma de l'aparell. Renteu primer aquests teixits a mà abans de posar-los a l'aparell.
- No feu servir fragàncies de roba per evitar el risc de fer malbé les parts de plàstic i goma de l'aparell.

- No toqueu la porta de vidre durant el funcionament d'un programa. El vidre pot ser que cremi.
- Assegureu-vos de treure qualsevol objecte metàl·lic de la roba.

2.5 Manteniment i reparació

- Per reparar l'aparell, poseu-vos en contacte amb un centre tècnic autoritzat. Utilitzeu sempre recanvis originals.
- Tingueu present que si arregleu l'aparell vosaltres mateixos o el feu arreglar per alguna persona que no sigui professional pot tenir conseqüències per a la vostra seguretat i podria anul·lar la garantia.
- Les següents peces de recanvi estan disponibles almenys 10 anys després de la data en què es deixi de fabricar aquest model: motor i raspalls del motor, transmissió motor-tambor, bombes, amortidors i molles, tambor, hèlix i coixinets del tambor, escalfadors i accessoris relacionats com les bombes, canonades i accessoris relacionats com les mànigues, vàlvules, filtres i sistemes antifuita, circuits elèctrics del quadre de comandament, pantalles electròniques, commutadors de pressió, termòstats i sensors, actualitzacions de software i firmware incloent-hi el software de reinici, porta, frontisses i juntes de la porta, sistema de tancament de la porta, compartiments de plàstic incloent-hi els caixetins de detergent. La durada pot ser més llarga al vostre país. Visiteu el nostre lloc web per a més informació.
- Tingueu en compte que algunes d'aquestes peces només estan disponibles per a reparadors professionals i que no totes les peces afecten a tots els models.
- Quant a les bombetes incloses amb aquest producte i les que es venen per separat: Aquests llums estan pensats per a suportar condicions físiques extremes en els electrodomèstics, com ara de temperatura, vibracions, humitat, o per a indicar informació sobre l'estat de funcionament de l'aparell. No estan dissenyades per a qualsevol altre ús i no són indicades per a la il·luminació d'habitacions domèstiques.

2.6 Rebuig

⚠ **AVÍS!**

Risc de lesions o ofegament.

- Desconnecteu l'aparell de les preses de corrent i aigua.
- Talleu el cable d'alimentació arran de l'aparell i tireu-lo.
- Retireu la fixació de seguretat de la porta per evitar que un infant o animal quedi atrapat en el tambor.
- Si heu de llançar l'aparell, feu-ho d'acord amb les regulacions locals de Residus d'Aparells Elèctrics i Electrònics (RAEE).

3. DESCRIPCIÓ DEL PRODUCTE

3.1 Funcionalitats especials

La vostra nova rentadora compleix amb totes les normatives modernes de tractament eficient de la roba amb poc consum d'aigua, electricitat i detergent i tracta els teixits amb cura.

- La **connexió wifi** i l'**Inici remot** us permeten iniciar un cicle, interactuar amb la màquina de rentar i comprovar l'estat del cicle de rentada a distància.
- La **tecnologia PowerCare** s'ha concebut per protegir les fibres dels teixits gràcies a una barreja de fases inicials que dissolen primer el detergent i, tot seguit, el suavitzant, a l'aigua abans de distribuir-los per la roba. Així s'arriba a cadascuna de les fibres amb cura.
- El vapor és una manera ràpida i senzilla d'airejar la roba. Els suaus programes amb vapor eliminen olors i redueixen la formació d'arrugues de la roba seca perquè només necessiti un lleuger toc de planxa.
  L'opció Vapor extra finalitza cada cicle amb una mica de vapor per relaxar les fibres i reduir la formació d'arrugues a la roba. Us serà molt més fàcil planxar!
- Gràcies a **Extrasuau l'opció**, el suavitzant es distribueix d'una manera

uniforme a tota la roba i penetra amb profunditat a les fibres dels teixits per afavorir la màxima suavitat.

- La tecnologia **ProSense System** detecta la mida de la bugada i estableix la durada del programa en 30 segons. El programa de rentatge s'estableix segons la càrrega del tambor i el tipus de teixits sense consumir més temps, energia i aigua del que realment es necessita.
- La **AEG Steam Fragrance**, gràcies als programes de vapor, és la solució perfecta per airejar fins i tot les peces més delicades sense rentar-les. Feu servir la delicada fragància desenvolupada exclusivament per **AEG** per afegir una agradable sensació de roba "acabada de rentar" a l'acció d'eliminar les olors i les arrugues.

3.2 Informació general de l'aparell

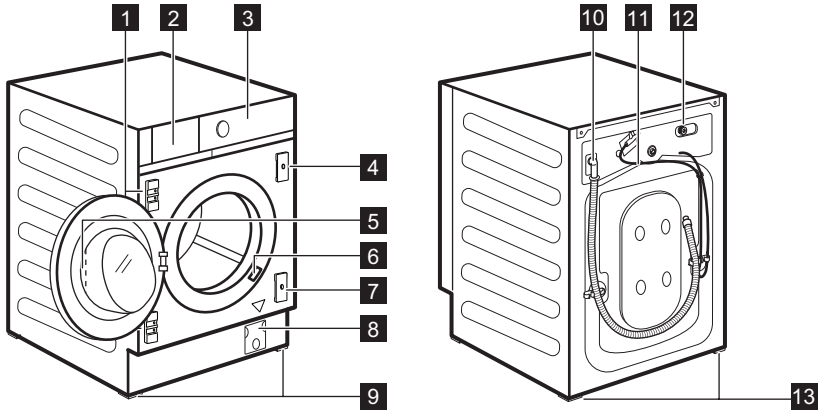

1 Suports de les frontisses
2 Dispensador del detergent
3 Tauler de control
4 Placa magnètica
5 Maneta de la porta
6 Placa d'identificació
7 Placa amb batedora de goma
8 Filtre de la bomba de drenatge
9 Peus del davant per anivellar l'aparell
10 Mànega de drenatge
11 Cable d'alimentació
12 Connexió de mànega d'entrada
13 Peus del darrere per anivellar l'aparell

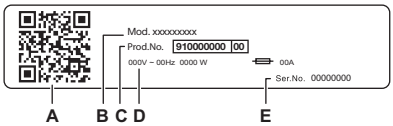

La placa de característiques indica:

A. Codi QR
B. Nom del model
C. Número de producte
D. Paràmetres elèctrics
E. El número de sèrie

Escanegeu el **codi QR** amb la càmera per descarregar l'aplicació de la botiga d'aplicacions al vostre dispositiu intel·ligent i seguiu els passos necessaris. Registreu el producte per aprofitar-lo al màxim.

- Accediu a les dades de l'aparell, documentació i articles sobre com utilitzar les millors funcions (teniu també el manual d'usuari a **aeg.com/manuals**)
- Aconseguiu assessorament d'utilització, resolució de problemes i informació de reparació (també disponible a **aeg.com/support**)
- Compreu accessoris, consumibles i recanvis originals pel vostre aparell (també disponible a **aeg.com/shop**)

4. INFORMACIÓ TÈCNICA

Mesura	Amplada/Alçada/Fondària total	59.6 cm /81.9 cm /55.3 cm
Connexió elèctrica	Voltatge Potència total Fusible Freqüència	230 V 2100 W 10 A 50 Hz
Grau de protecció garantida per la coberta contra la introducció de partícules sòlides i humitat, tret d'on els equips de baixa tensió no disposen de protecció contra la humitat		IPX4
Pressió d'aigua	Mínim Màxim	0,5 bar (0,05 MPa) 10 bar (1,0 MPa)
Subministrament d'aigua 1)		Aigua freda
Càrrega màxima	Cotó	8.0 kg

1) Connecteu la mànega d'entrada d'aigua a una presa d'aigua amb 3/4" rosca.

5. INSTAL·LACIÓ

AVÍS!

Consulteu els capítols de seguretat.

5.1 Tingueu tot a punt per a la instal·lació

Es recomana que la instal·lació la duguin a terme dues persones.

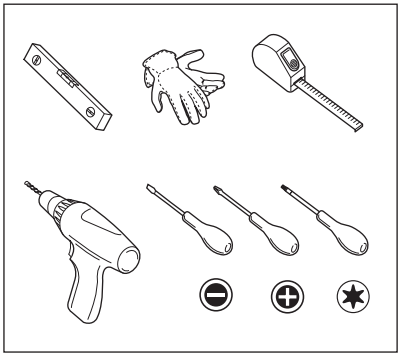

5.2 L'aparell està equipat amb…

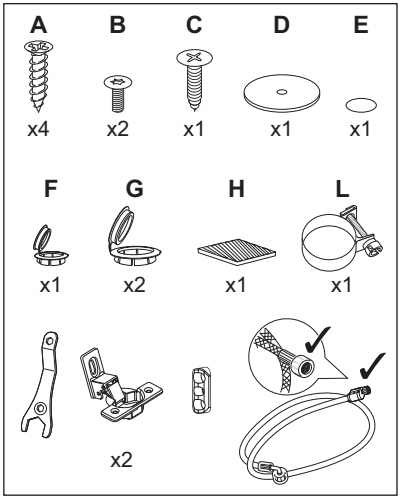

5.3 Desempaquetatge

⚠ **AVÍS!**

Utilitzar els guants.

⚠ **AVÍS!**

Traieu tot l'embalatge i els perns de trànsit abans d'instal·lar l'aparell.

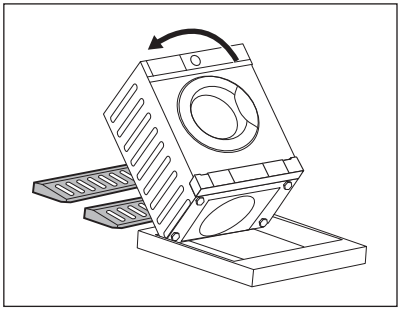

1. Poseu dos elements de l'embalatge a terra sota l'aparell.

⚠ **AVÍS!**

Es recomana especialment que aquesta operació la duguin a terme dues persones.

2. Poseu l'aparell recolzat a terra sobre la part posterior.

ⓘ

Assegureu-vos de no danyar les mànegues.

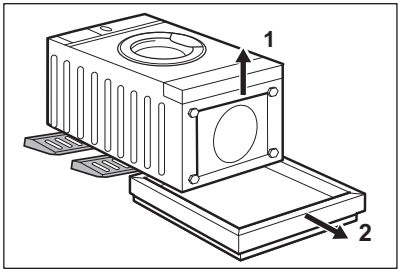

3. Traieu la protecció des de la part inferior.

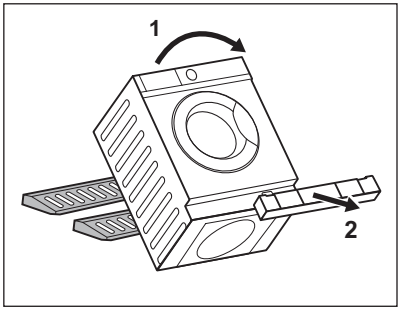

4. Torneu a posar l'aparell en posició vertical i traieu la protecció de l'endoll.

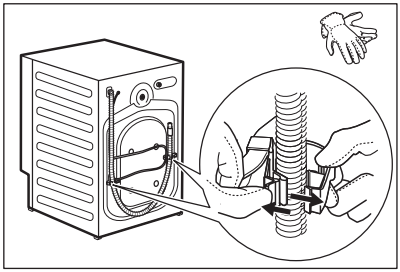

5. Traieu el cable d'alimentació i la mànega de drenatge dels suports de la mànega.

> ⓘ
>
> És possible que veieu caure aigua de la mànega de desguàs. Això és perquè l'aparell s'ha provat amb aigua a la fàbrica.

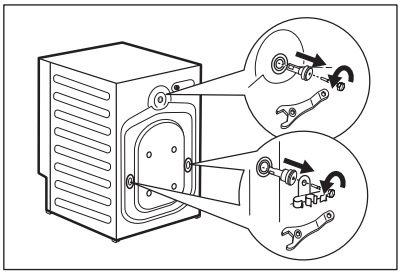

6. Traieu els tres cargols, els suports de les mànegues i els espaiadors de plàstic amb la clau subministrada amb l'aparell.

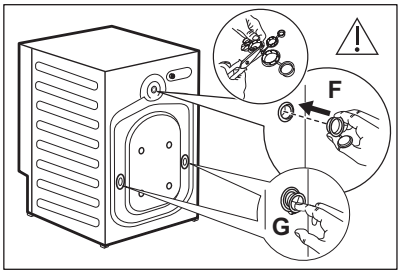

7. Tapeu els forats amb els taps de plàstic que trobareu a la bossa del manual d'usuari. Poseu el tap més petit **F** al forat de la part de dalt i els altres dos més grossos **G**, als forats de baix.

ⓘ

Us recomanem que conserveu l'embalatge i els caragols de transport per si calgués moure l'aparell en un altre moment.

5.4 Posicionament i anivellament

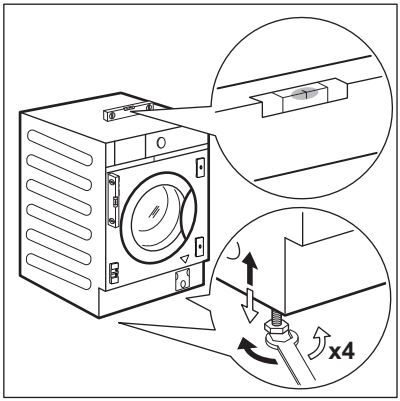

1. Instal·leu l'aparell en un pis dur.

⚠ **AVÍS!**

Assegureu-vos que les catifes no interrompin la circulació d'aire per sota de l'aparell.

ⓘ

Apropeu l'aparell a l'espai buit dels mobles abans d'anivellar-lo. Per obtenir més informació, consulteu el paràgraf "Instal·lació a".

2. Afluixeu o ajusteu els peus per ajustar el nivell.

ⓘ

Un correcte ajust del nivell de l'aparell evita vibracions, soroll i que es mogui quan estigui engegat.

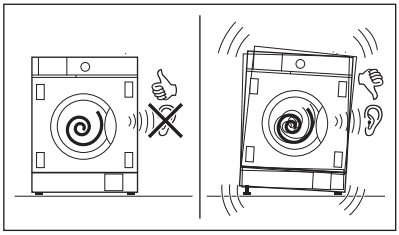

L'aparell ha d'estar anivellat i estable.

⚠ **PRECAUCIÓ!**

No poseu cartrons, fustes ni materials equivalents sota els peus de l'aparell per ajustar-ne l'alçada.

5.5 Connexió de la mànega i el cable

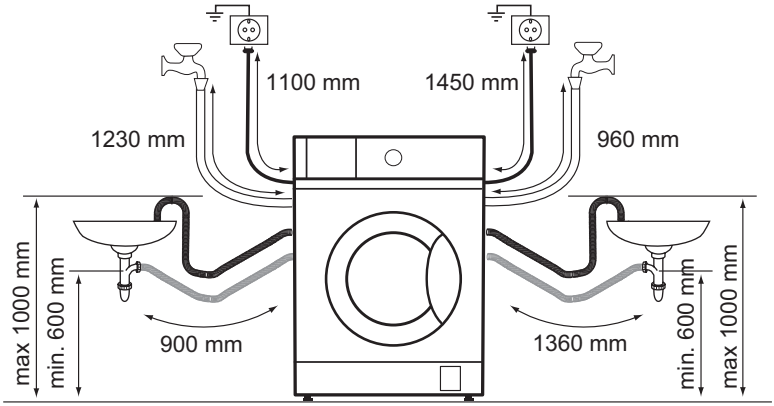

La mànega d'entrada

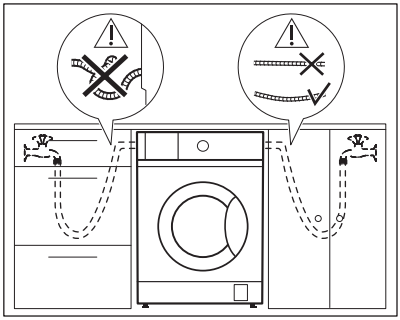

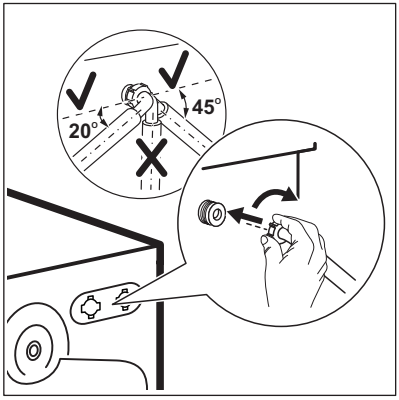

1. Traieu la mànega d'entrada de l'interior del tambor
2. Per connectar la mànega d'entrada d'aigua en la direcció correcta i amb la inclinació adequada, comproveu la posició de l'aixeta d'aigua abans de connectar-la a la part posterior de l'aparell.

> ⓘ
> Assegureu-vos que la mànega no estigui doblegada, aixafada o tensa.

3. Connecteu la mànega a la part posterior de l'aparell. No gireu la mànega d'entrada cap avall, sinó cap a la dreta o l'esquerra en funció d'on es trobi l'aixeta de l'aigua.
4. Afluixeu la femella de l'anell per fixar-la en la posició correcta.

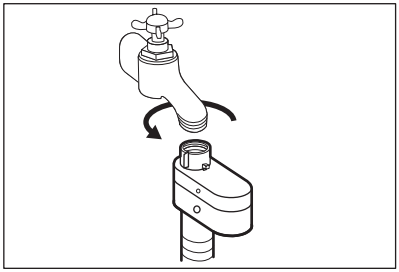

5. Connecteu la mànega d'entrada d'aigua a l'Aixeta d'aigua freda amb 3/4 fil.

> ⚠ **AVÍS!**
>
> La temperatura d'entrada d'aigua no pot superar els 25 °C.

> ⚠ **AVÍS!**
>
> Assegureu-vos que no hi ha fuites als acoblaments.

> ⓘ
>
> Utilitzeu la mànega subministrada amb l'aparell.

> ⓘ
>
> No feu servir cap mànega d'extensió si la mànega d'entrada és massa curta. Poseu-vos en contacte amb el centre d'assistència autoritzat per obtenir un recanvi de la mànega d'entrada.

Drenatge d'aigua

Per connectar la mànega de drenatge:

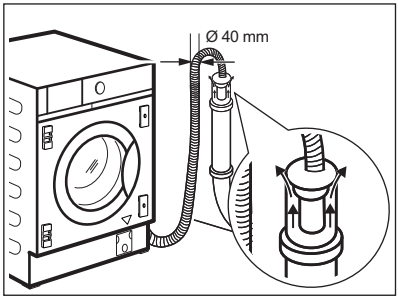

A un tub de suport amb forat de ventilació
Directament en un conducte de drenatge a una alçada de no menys de 60 cm (23,6 ") i no més de 100 cm (39,3").
El final de la mànega de drenatge ha de ser sempre ventilat, és a dir, el diàmetre interior del tub de drenatge (mín. 40 mm-min. 1,6 in) ha de ser més gran que el diàmetre extern de la mànega de drenatge.

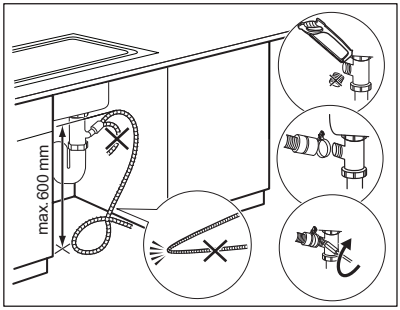

En un punt del desguàs de l'aigüera
Poseu la mànega de drenatge en la vàlvula i fixeu-la bé amb l'abraçadora subministrada **L**.
Assegureu-vos que la mànega de drenatge fa un bucle per evitar que les partícules vagin a l'aparell des de la pica.

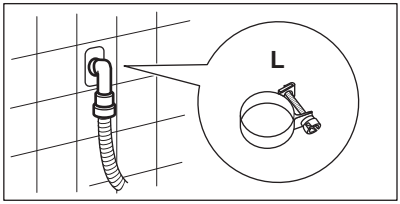

En un tub de sortida de la paret
Connecteu la mànega directament a un tub de drenatge que hi hagi a la paret de l'habitació i ajusteu-la amb l'abraçadora subministrada **L**.

Pot estendre la mànega de desguàs fins un màxim de 400 cm. Poseu-vos en contacte amb el centre d'assistència en cas de voler demanar l'altra mànega de drenatge o l'allargador.

5.6 Instal·lació

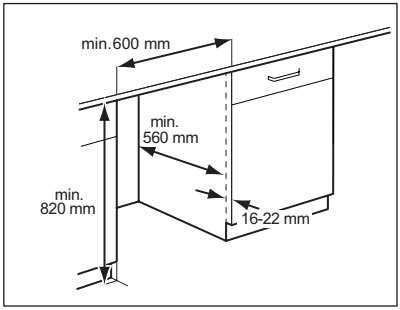

Aquest aparell ha estat dissenyat per construir-se en el moble de la cuina. Vegeu les dimensions mínimes de la cavitat als dibuixos.

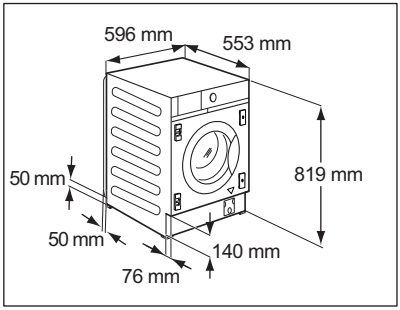

Si les mànegues passen per darrere de l'aparell, assegureu-vos que no hi hagi res que tanqui el petit espai de separació indicat amb les mesures 50 x 50 mm.

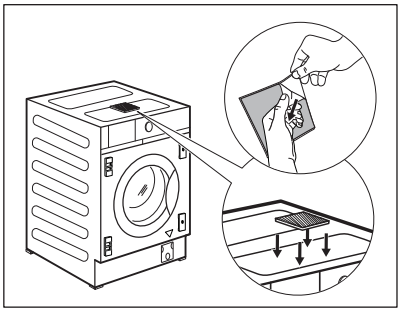

L'aparell també està equipat amb un coixinet d'esponja adhesiu **H** que podeu trobar dins del tambor.
Col·loqueu-lo a la part superior de l'aparell tal com s'indica al dibuix.
Quan anivelleu l'aparell sota els mobles, NO estrenyeu el coixinet d'esponja.

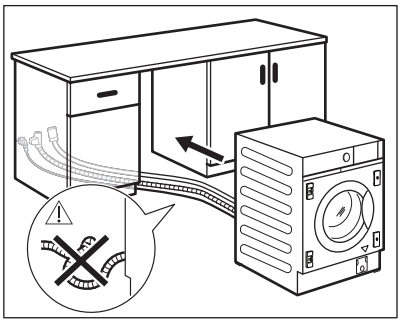

Abans d'introduir l'aparell dins la cavitat per continuar amb la instal·lació, apropeu-lo al forat i col·loqueu-hi la mànega d'entrada, la mànega de drenatge i el cable elèctric.

> ⚠ **AVÍS!**
>
> Assegureu-vos que no quedin doblegats ni aixafats.

5.7 Preparació i muntatge de la porta d'armari

Les dimensions de la porta d'armari han de ser:
- amplada mínima de 595 mm i màxim 598 mm;
- gruix 16-22 mm.

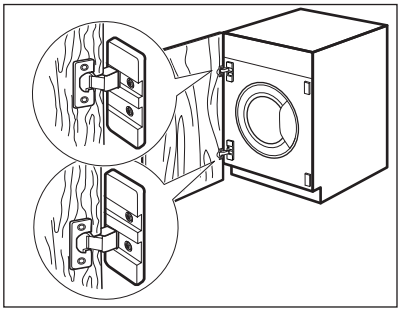

Configuració predeterminada de fàbrica
L'aparell està preconfigurat originalment per al muntatge d'una porta d'armari que s'obri de dreta a esquerra.

> ⓘ
>
> La millor solució seria collar la frontissa superior al forat superior de la placa de dalt i la frontissa inferior al forat inferior de la placa de baix.

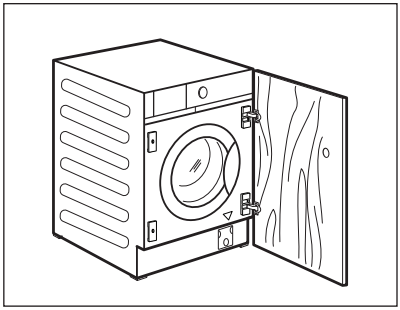

Reversibilitat de la porta d'armari
Canvieu de sentit la porta abans d'acabar d'encastar l'aparell.

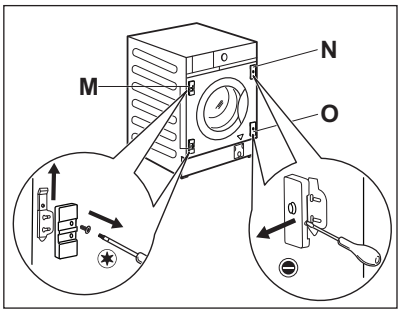

Si la porta d'armari s'ha d'obrir d'esquerra a dreta, invertiu la posició dels suports de la frontissa **M** amb la placa magnètica **N** i la placa inferior **O**.

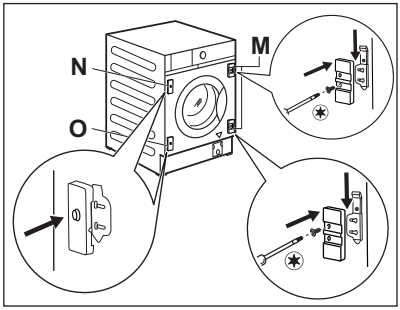

ⓘ

Assegureu-vos que la placa amb imant estigui a la posició superior.

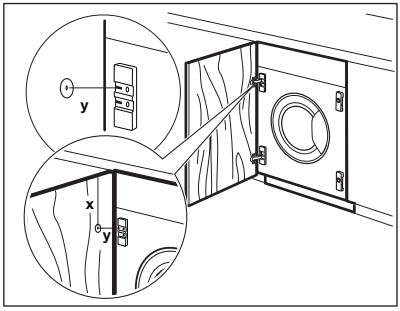

Preparació de la porta d'armari

ⓘ

Per aixamfranar la porta, es recomana trucar a un professional.

Alineeu correctament la porta d'armari amb els mobles.
Mesureu la distància **X** per fixar l'alçada del forat per aixamfranar la frontissa superior. El centre del forat **Y** ha d'estar a la mateixa alçada del traç en el suport de la frontissa.

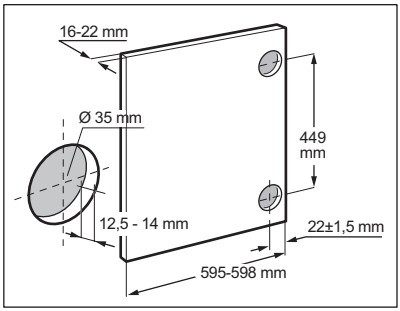

Ajusteu la posició del forat inferior respectant les dimensions i les distàncies indicades al dibuix (449 mm).
Aixamfraneu els forats.

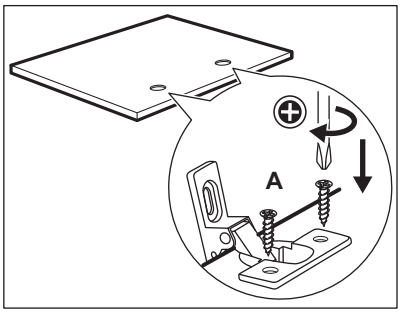

Frontisses
Per muntar les frontisses cal fer dos forats (diàmetre 35 mm, profunditat 12,5-14 mm segons la profunditat de la porta de l'armari) a la part interior de la porta.
Les frontisses es fixaran a la porta mitjançant els quatre cargols subministrats **A**.

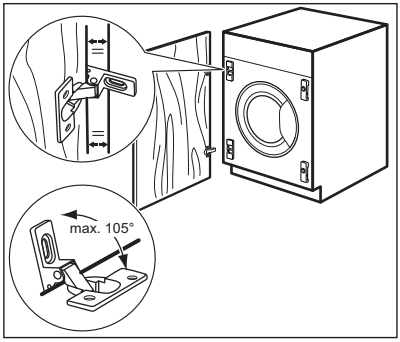

ⓘ

Perquè la porta quedi perfectament alineada, assegureu-vos que la vora de la porta de l'armari estigui paral·lela a la vora de l'aparell i que respecti l'angle d'obertura adequat (màx. 105°).

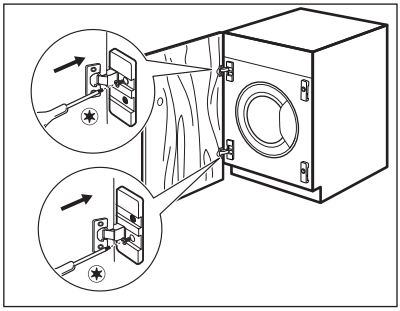

Muntatge de la porta
Fixeu les frontisses als seus suports en l'aparell mitjançant els dos cargols subministrats **B**.

ⓘ

Les frontisses es poden ajustar per compensar el possible gruix desigual de la porta.

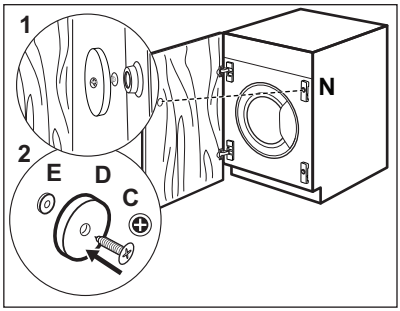

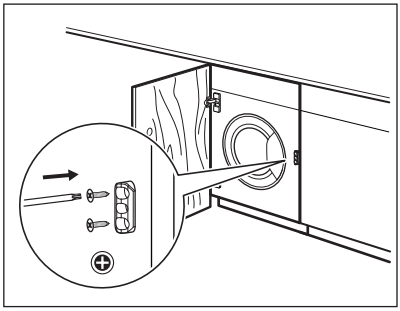

Counter-magnet
L'aparell està preconfigurat per a un tancament magnètic.
Per a un tancament correcte:

1. Col·loqueu el cargol **C** i l'imant de contrapès **D** a la placa magnètica **N**. Recolzeu la porta d'armari contra el cargol fins que deixi una marca.
2. Obriu la porta de l'armari i colleu l'imant de contrapès **D** (disc d'acer + anell de goma **E**) amb el cargol **C** a la part interior de la porta de l'armari, on el cargol ha deixat la marca que s'ha explicat en el primer pas.

ⓘ

Aïllador flexible.
L'aïllador de plàstic subministrat només es pot instal·lar un cop acabada la instal·lació de l'aparell, per evitar els moviments de l'aparell cap a fora. Fixeu-lo al moble, prop del panell frontal prenent com a referència per a l'alçada el centre de la porta, **al costat contrari de les frontisses**.

5.8 Connexió elèctrica

Un cop acabada la instal·lació, connecteu l’endoll a la xarxa elèctrica.

L’etiqueta energètica i el capítol “especificacions tècniques” detallen les necessitats elèctriques de l’aparell. Assegureu-vos que siguin compatibles amb la presa de corrent principal.

Comproveu que la vostra instal·lació elèctrica pugui suportar la càrrega màxima necessària, comptant també amb qualsevol altre aparell que pugui estar també engegat.

Connecteu l'aparell a una presa de corrent amb connexió a terra.

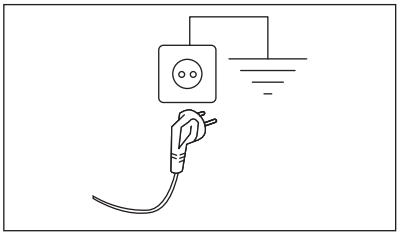

El cable d’alimentació ha de ser fàcilment accessible després d’instal·lar l’aparell.

Si cal fer qualsevol mena d’intervenció elèctrica per instal·lar l’aparell, poseu-vos en contacte amb un Centre d’assistència autoritzat.

El fabricant no accepta cap responsabilitat per danys o lesions degudes a l’incompliment de les precaucions de seguretat abans esmentades.

6. TAULER DE CONTROL

6.1 Descripció del tauler de control

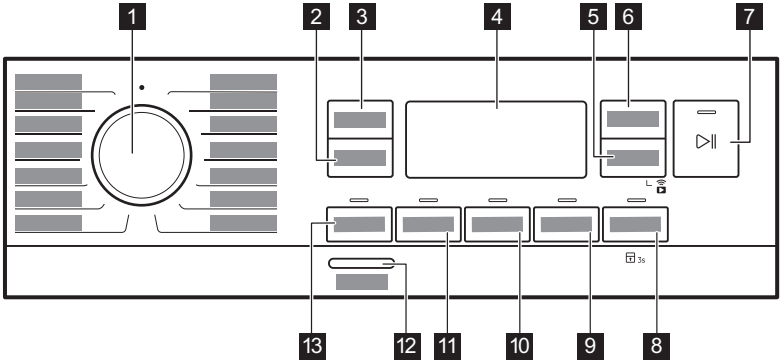

1 Dial de programes
2 Centrifugació botó tàctil
3 Temperatura botó tàctil
4 Pantalla
5 Inici amb retard botó tàctil i funció Inici remot
6 Estalvi de temps botó tàctil
7 Inici/Pausa botó tàctil
8 Botó tàctil Vapor extra i opció de bloqueig infantil permanent 3s
9 Extrasuau botó tàctil
10 Esbandida extra botó tàctil
11 Taques botó tàctil
12 On/Offbotó de prémer
13 Prerentat botó tàctil

6.2 Pantalla

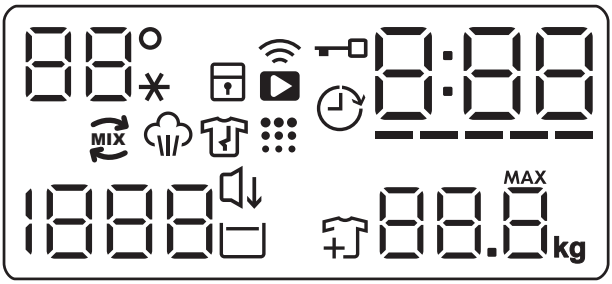

88°*	Àrea de temperatura: 88° Indicador de temperatura. _ _* Indicador d'aigua freda.
	Indicador de bloqueig infantil.
	Indicador de connexió wifi.
	Indicador d'inici remot.
	Indicador de bloqueig de la porta.
	Indicador d'inici amb compte enrere.
0:00	L'indicador digital pot mostrar: • La durada del programa (per exemple, 2:40) • Temps de retard (p. ex., 2h). • La finalització del cicle (0:00). • Codi d'advertència (p. ex., E20). • Indicador d'error (– – –). • Si feu servir l'aplicació: APP, AP (punt d'accés), UPd (actualitzar). Vegeu el capítol "Wifi: configuració de la connectivitat". • Indicació del nombre total d'hores de funcionament de l'aparell. Vegeu la secció "Comptador d'hores de funcionament" al paràgraf "Ajustaments" per a més informació.
-----	Indicador Estalvi de temps.
MIX	Indicador PowerCare.
	Indicador fase de vapor.
	Indicador de fase antiarrugues.
	Indicador de neteja del tambor. És recomanable fer una neteja del tambor.
1888	Àrea de centrifugació: Indicador de velocitat de centrifugació – – – Indicador de sense centrifugació. La fase de centrifugació està desactivada.
	Indicador Silenciós.
	Indicador per aturar l'esbandida.
	Indicador d'afegir roba. S'encén a l'inici de la fase de rentat, quan l'usuari encara pot posar en pausa l'aparell i afegir-hi més roba.
88.8 MAX kg	Indicador de càrrega màxima (vegeu el paràgraf "Detecció de càrrega del ProSense System"). Si la icona MAX s'encén intermitentment, la càrrega supera el màxim permès per al programa seleccionat.

7. ESFERA I BOTONS

7.1 Introducció

ⓘ

Algunes opcions/funcions no estan disponibles per a tots els programes. Comproveu la compatibilitat entre les opcions/funcions i els programes a la «Taula de programes». Una opció/funció pot excloure'n una altra. En aquests casos, l'aparell no us deixarà seleccionar alhora les opcions/funcions que siguin incompatibles.

7.2 On/Off

Premeu aquest botó durant alguns segons per activar o desactivar l'aparell. Sonen dos senyals diferents si engegeu o apagueu l'aparell.

La funció de repòs desactiva automàticament l'aparell per reduir el consum energètic passats uns segons d'inactivitat. Potser l'haureu d'activar de nou.

Per a més informació, llegiu el paràgraf «Mode repòs» de l'apartat «Ús diari».

7.3 Dial de programes

Per seleccionar el programa de rentada desitjat. Consulteu el capítol "Programes" per obtenir més detalls.

La posició • activa una funcionalitat de "Restabliment" per aturar i reiniciar el programa actual. La pantalla mostra una sèrie de guionets buits que indiquen que no s'ha seleccionat cap programa.

7.4 Temperatura

Quan seleccioneu un programa, l'aparell us suggereix una temperatura per defecte automàticament.

Premeu aquest botó diverses vegades fins que la temperatura desitjada aparegui a pantalla.

Si la icona _ _* apareix a pantalla, l'aparell no escalfa l'aigua.

7.5 Centrifugació

Quan seleccioneu un programa, l'aparell estableix automàticament la velocitat de centrifugació del programa per defecte. Amb aquesta opció pot disminuir la velocitat d'espín d'omissió.

Toqueu diverses vegades aquest botó per:

- **Reduir la velocitat de centrifugació.** La pantalla només mostra les velocitats de centrifugació disponibles per al programa escollit.
- Opcions de centrifugació addicionals

  Sense centrifugació – – –.
  Establiu aquesta opció per desactivar totes les fases de centrifugació. L'aparell realitzarà només la fase d'esbandida inclosa al programa de rentada seleccionat. Establiu aquesta opció per als teixits molt delicats. La fase d'esbandida pot utilitzar més aigua per a alguns programes de rentada
- Activeu l'opció **Sense esbandit** ▭.
  No es farà la centrifugació final. L'aigua que l'última esbandida no es buida per evitar que s'arrugui la roba. El programa finalitza amb aigua a dins del tambor.

  L'indicador ▭ es queda visible. La porta continua bloquejada i el tambor gira de tant en tant per reduir la formació d'arruges. Heu de drenar l'aigua perquè es desbloquegi la porta.

  Si premeu el botó Inici/Pausa ▷||, l'aparell activarà una fase de centrifugació i buidarà l'aigua.

ⓘ

L'aparell buidarà l'aigua automàticament al cap de 18 hores aproximadament.

- Activeu la funció **Silenciós** 🔇↓.
  S'eliminen les fases de centrifugació del mig i del final. El programa finalitza amb aigua a dins del tambor. Això ajuda a reduir la formació d'arrugues.

  L'indicador 🔇↓ es queda visible. La porta segueix bloquejada. El tambor gira de tant

en tant per reduir la formació d'arrugues. Heu de drenar l'aigua perquè es desbloquegi la porta.
Aquest programa és molt silenciós, per tant, és ideal per activar-lo de nit durant les hores en què estan disponibles les tarifes d'electricitat reduïdes. En alguns programes, l'esbandida es duu a terme amb més aigua.

Si toqueu el botó Inici/Pausa ▷‖, l'aparell només executarà la fase de drenatge.

ⓘ

L'aparell buidarà l'aigua automàticament al cap de 18 hores aproximadament.

7.6 Prerentat

També podeu afegir una fase de prerentada al programa de rentada.

L'indicador corresponent a sobre del botó s'il·lumina.

Feu servir aquesta opció per afegir una fase de prerentada a 30 ºC abans de la fase de rentada.

Aquesta funció és recomanable si el nivell de brutícia de la roba és molt alt, conté restes de sorra, pols, fang o altres partícules sòlides.

ⓘ

Aquesta opció pot allargar la durada del programa.

7.7 Taques

Premeu aquest botó per afegir la fase per a taques a un programa.

L'indicador corresponent a sobre del botó s'il·lumina.

Utilitzeu aquesta funció per a roba amb taques difícils de treure.

Si trieu aquesta opció, poseu el llevataques al compartiment ⊔.

El producte per treure taques es barrejarà prèviament amb detergent per millorar-ne l'efectivitat.

ⓘ

Aquesta funció pot allargar la durada del programa.
Aquesta opció no està disponible per a temperatures inferiors a 40 ºC.

7.8 Esbandida extra permanent

Aquesta funció afegeix esbandides addicionals segons el programa seleccionat.

Utilitzeu aquesta funció si teniu al·lèrgia als residus del detergent o la pell sensible. Gràcies a la funcionalitat addicional d'aquesta opció, el suavitzant es reparteix uniformement per la bugada augmentant els seus efectes sobre els teixits. Es recomana si feu servir suavitzant.

ⓘ

Aquesta funció pot allargar la durada del programa.

L'indicador corresponent al damunt del botó s'encendrà i es quedarà encès durant els cicles següents fins que desactiveu la funció.

7.9 Permanent Extrasuau

Activeu aquesta opció per optimitzar la distribució del suavitzant i millorar la suavitat dels teixits.

Aquesta funció està recomanada quan s'utilitza suavitzant.

ⓘ

Aquesta funció pot allargar la durada del programa.

L'indicador corresponent al damunt del botó s'encendrà i es quedarà encès durant els cicles següents fins que desactiveu aquesta opció.

7.10 Vapor extra

Aquesta opció afegeix una fase de vapor seguida d'una fase antiarrugues al final del programa de rentatge.

La fase de vapor redueix la formació d'arrugues dels teixits i facilita el procés de planxa.

L'indicador corresponent a sobre del botó s'il·lumina.

L'indicador queda encès de forma fixa durant la fase de vapor.

Aquesta opció pot allargar la durada del programa.

Quan el programa s'acaba, la pantalla indica 0:00, l'indicador s'apaga i l'indicador i el LED Inici/Pausa s'encenen de forma fixa. El tambor fa moviments suaus durant 30 minuts per aprofitar bé el vapor. Si toqueu qualsevol botó, els moviments antiarrugues s'aturen, la porta es desbloqueja i l'aparell proposa un altre cop el programa establert anteriorment.

Per interrompre la fase antiarrugues també podeu:

- Prémer el botó On/Off uns segons per activar o desactivar l'aparell.
- Girant el selector de programes a una altra posició.

Si la càrrega és menor, els resultats són millors.

7.11 Bloqueig infantil

Amb aquesta funció podeu evitar que els infants juguin amb el quadre de comandament.

- Per **activar/desactivar** aquesta funció, manteniu premut el botó Vapor extra fins que a la pantalla **s'encengui o s'apagui l'indicador**.

Després d'apagar l'aparell, aquesta opció s'activarà per defecte.

7.12 Inici amb retard

Amb aquesta funció, podeu endarrerir l'inici d'un programa per tal que s'activi quan us sigui més convenient.

Toqueu el botó diverses vegades per establir la durada del compte enrere. La durada pot variar en franges d'una hora i fins a vint hores.

La pantalla mostra l'indicador i la durada del retard escollit. Després de prémer el botó Inici/Pausa, l'aparell començarà el compte enrere i la porta es bloquejarà.

7.13 Estalvi de temps

Amb aquesta funció podeu reduir la durada del programa segons la mida de la càrrega i el nivell de brutícia.

Si seleccioneu un programa de rentada, la pantalla indica la durada predeterminada i ----- parpelleja.

Premeu el botó Estalvi de temps per reduir la durada del programa segons les vostres necessitats. A la pantalla es mostrarà la nova durada i el nombre de barres disminuirà:

---- adient per a una càrrega completa amb un nivell de brutícia normal.

--- cicle curt per a una càrrega completa amb un nivell de brutícia normal.

-- cicle molt curt per a una càrrega petita i amb un nivell de brutícia baix (com a màxim mitja càrrega).

- el cicle més curt, adient per airejar poques peces de roba.

La funció Estalvi de temps només està disponible per als programes de la taula.

indicador	Cotó	Sintètics
----- 1)	■	■
----	■	■
---	■	■
-- 2)	■	■

indicador	Cotó	Sintètics
– 2)	■	■

1) Durada per defecte de tots els programes.

2) Aquesta opció del Estalvi de temps no està disponible a 90 °C.

Estalvi de temps amb els programes de vapor

Amb aquest botó podreu seleccionar tres nivells de vapor quan trieu un programa de vapor. La durada del programa s'ajustarà segons la vostra selecció:

- ––– : màxim.
- –– : mig.
- – : mínim.

7.14 Inici/Pausa

Premeu el botó Inici/Pausa per activar o posar en pausa l'aparell o per interrompre un programa en funcionament.

La icona indica que es por posar el cicle en pausa per afegir o treure roba. Llegiu l'apartat "Obertura de la porta - Afegir roba" per a més informació.

8. PROGRAMES

8.1 Taula de programes

Programa Temperatura per defecte Interval de temperatura	Velocitat de centrifugació de referència Velocitats de centrifugació	Càrrega màxima	Descripció del programa (Tipus de càrrega i grau de brutícia)
Programes de rentatge			
Eco 40-60 40 ºC 1)	1400 rpm (1400- 400 rpm)	8.0 kg	**Roba de cotó blanca i de color**. Roba amb brutícia normal. El consum d'energia disminueix i la durada del programa de rentat s'allarga per optimitzar els resultats del rentat.
Cotó 40 °C 90 °C - Freda	1400 rpm (1400- 400 rpm)	8.0 kg	**Roba de cotó blanca i de color**. Normalment, roba amb molta o poca brutícia.
Sintètics 30 °C 60 °C-Freda	1200 rpm (1200 - 400 rpm)	3.0 kg	**Roba sintètica o mixta**. Roba amb brutícia normal.
Roba delicada 30 °C 40 °C-Freda	1200 rpm (1200- 400 rpm)	2.0 kg	**Teixits delicats com ara l'acrílic, la viscosa o els teixits mixtos que cal rentar d'una manera més suau.** Roba mitjanament bruta o poc bruta.
PowerClean 59 min 30 ºC 60 °C-30 °C	1400 rpm (1400- 400 rpm)	4.0 kg	Cotó i roba sintètica mixta. Ideal per fer la bugada diària en poc temps, cuidant millor la roba i amb bons resultats de rentada a 30 °C.
Programa de vapor			

Programa Temperatura per defecte Interval de temperatura	Velocitat de centrifugació de referència Velocitats de centrifugació	Càrrega màxima	Descripció del programa (Tipus de càrrega i grau de brutícia)
Vapor	-	1.0 kg	Cotó, roba sintètica i mixta. Cicle especial de vapor sense rentada que es pot fer servir per preparar per a la planxa la bugada ja eixugada o per airejar roba que només s'hagi dut un cop. Aquest programa redueix les arrugues, les olors i relaxa les fibres. No feu servir cap detergent. Un cop s'acabi el programa, traieu de seguida la roba del tambor.**2)**. Si cal, mireu de treure les taques rentant-les o amb un llevataques allà on són. Els programes de vapor no fan cap cicle d'higiene. No seleccioneu cap programa de vapor amb aquest tipus de roba: • Roba que no es pot posar a l'assecadora. • Peces de roba amb l'etiqueta "Només neteja en sec".
Programes especials			
Centrifugada/ Drenatge	1400 rpm (1400 - 400 rpm)	8.0 kg	**Tots els teixits, llevat de llana i teixits delicats**. Per centrifugar la roba i drenar l'aigua del tambor.
Esbandida	1400 rpm (1400- 400 rpm)	8.0 kg	**Tota mena de teixits excepte els de llana i els delicats.** Programa per esbandir i centrifugar la bugada. La velocitat de centrifugació per defecte és la que es fa servir per als programes de cotó. Reduïu la velocitat de centrifugació segons el tipus de roba. Si cal, seleccioneu l'opció Esbandida extra per afegir esbandides. Amb una centrifugació de velocitat baixa, l'aparell esbandeix la roba delicadament i fa una centrifugada curta.
Programes de rentada addicional			

Programa Temperatura per defecte Interval de temperatura	Velocitat de centrifugació de referència Velocitats de centrifugació	Càrrega màxima	Descripció del programa (Tipus de càrrega i grau de brutícia)
Exterior 30 °C 40 °C-Freda	1200 rpm (1200- 400 rpm)	2.0 kg[3)] 1.0 kg[4)]	No feu servir suavitzant i assegureu-vos que no hi ha restes de suavitzant en el dispensador. **Roba d'esport sintètica..** Aquest programa està dissenyat per fer una rentada suau de la roba esportiva pel gimnàs, anar amb bicicleta, córrer o altres activitats similars. La càrrega recomanada és de 2.0 kg. **Roba impermeable, impermeable transpirable i repel·lent d'aigua.** Aquest programa també es pot fer servir com a fase de restauració de la impermeabilitat, especialment concebut per al tractament de roba amb capa hidròfuga. Per activar la fase de restauració de la impermeabilitat, seguiu els passos següents: • Introduïu el detergent al caixetí dispensador. • Introduïu un producte restaurador per impermeables al caixetí dispensador de suavitzant. • Reduïu la càrrega a 1.0 kg. Per millorar la restauració de la impermeabilitat, eixugueu la bugada a l'assecadora amb el programa Exterior (si està disponible i si l'etiqueta de cura de la roba permet l'ús d'assecadora).
Higiene 60 °C	1400 rpm 1400 rpm - 400 rpm	8.0 kg	Peces de cotó blanques. Aquest programa intens combinat amb vapor elimina més del 99,99% de bacteris i virus[5)] mantenint la temperatura per sobre de 60 °C durant tota la fase de rentada; amb una acció addicional sobre les fibres gràcies a una fase de vapor, una fase d'esbandida millorada garanteix una eliminació adient dels residus de detergent i dels microorganismes. Aquest programa garanteix també una reducció adient del pol·len i dels al·lèrgens.
20 min 3 kg 30 °C 40 °C-30 °C	1200 rpm (1200- 400 rpm)	3.0 kg	**Roba de cotó i sintètica** poc bruta o que s'hagi dut un sol cop.
Esport 30 °C 40 °C-Freda	1200 rpm (1200- 400 rpm)	3.0 kg	**Roba d'esport sintètica**. Cicle curt intensiu per rentar roba d'esport amb profunditat.

Programa Temperatura per defecte Interval de temperatura	Velocitat de centrifugació de referència Velocitats de centrifugació	Càrrega màxima	Descripció del programa (Tipus de càrrega i grau de brutícia)
Roba texana 30 °C 40 °C-Freda	800 rpm (1200 - 400 rpm)	3.0 kg	**Programa especial per a roba texana amb fase de rentatge delicat per minimitzar el descoloriment i les marques de rentatge**. Recomanem reduir la càrrega per a un rentatge més delicat.
Llana/seda 40 °C 40 °C-Freda	1200 rpm (1200 - 400 rpm)	1.5 kg	**Llana que es pot rentar a màquina, llana que cal rentar a mà i altres teixits** que mostrin el símbol “Rentar a mà”**6)**.

1) D’acord amb el Reglament UE 2019/2023 de la Comissió i el decret ucraïnès 834/2023. Aquest programa a 40 ºC es capaç de rentar roba de cotó amb brutícia normal que es pugui rentar a 40 ºC i 60 ºC en un mateix cicle.

Per saber la temperatura assolida a la bugada, la durada del programa i altres dades, vegeu el capítol “Valors de consum”.
Els programes més eficients en termes de consum energètic són aquells que generalment funcionen a temperatures més baixes i amb durades més llargues.

2) Si escolliu un programa de vapor per a la roba eixuta, quan acabi el cicle la roba pot ser que estigui humida. Esteneu la roba uns 10 minuts. Aquest programa no elimina les olors més fortes.

3) Programa de rentatge.

4) Programa de rentat i fase d'impermeabilització.

5) Provat per a Staphylococcus aureus, Enterococcus faecium, Candida albicans, Pseudomonas aeruginosa i bacteriòfags MS2 en un assaig extern fet per Swissatest Testmaterialien AG el 2021 (Informe d’assaig núm. 202120117).

6) Durant aquest cicle, el tambor gira a poc a poc per rentar la roba amb delicadesa. Us pot semblar que el tambor no gira o que no gira bé, però és totalment normal en aquest programa

Compatibilitat d'opcions amb programes

Programa	Centrifugació	Sense centrifugació			Prerentat[1]	Taques [2]	Esbandida extra	Extrasuau	Vapor extra	Inici amb retard	Estalvi de temps
Eco 40-60	■		■							■	
Cotó	■	■	■	■	■	■	■	■	■	■	■

Programa	Centrifugació	Sense centrifugació			Prerentat[1)]	Taques [2)]	Esbandida extra	Extrasuau	Vapor extra	Inici amb retard	Estalvi de temps
Sintètics	■	■	■	■	■	■	■	■	■	■	■
Roba delicada	■	■	■	■			■	■		■	
PowerClean 59 min	■	■	■				■	■		■	
Vapor										■	■
Centrifugada/Drenatge	■	■[3)]								■	
Esbandida	■	■	■				■			■	
Exterior	■	■	■				■			■	
Higiene	■	■	■		■	■	■	■	■	■	
20 min 3 kg	■	■								■	
Esport	■	■	■		■		■			■	
Roba texana	■	■	■	■		■	■	■	■	■	
Llana/seda	■	■	■							■	

1) Prerentat i Taques no es poden seleccionar alhora.

2) Aquesta opció no està disponible per a temperatures inferiors a 40 ºC.

3) Si trieu l'opció sense centrifugació, l'aparell únicament esbandirà.

Detergents idonis per cada tipus de rentada

Programa	Detergent en pols universal[1)]	Universal líquid	Líquid per roba de color	Llana delicada	Especial
Eco 40-60	▲	▲	▲	--	--
Cotó	▲	▲	▲	--	--
Sintètics	▲	▲	▲	--	--
Roba delicada	--	--	--	▲	▲

Programa	Detergent en pols universal[1)]	Universal líquid	Líquid per roba de color	Llana delicada	Especial
PowerClean 59 min	--	▲	▲	--	--
Exterior	--	--	--	▲	▲
Higiene	▲	▲	--	--	▲
20 min 3 kg	--	▲	▲	--	--
Esport	--	▲	▲	--	▲
Roba texana	--	--	▲	▲	▲
Llana/seda	--	--	--	▲	▲

1) A temperatures superiors a 60 °C es recomana fer servir aquesta mena de detergent.

▲ = Recomanat

-- = No recomanat

8.2 Vapor programa

Els programes de Vapor es poden utilitzar per reduir la formació d'arrugues i les males olors de les peces de roba (com, per exemple, peces de cotó, de teixits sintètics o teixits mixtos, incloent-hi roba delicada) que només necessiten airejar-se en poca estona. Eviteu rentar-les.

Les fibres de la roba s'estovaran i planxar us costarà menys. Un cop acabat el cicle, traieu de seguida la roba del tambor.

La durada del cicle es pot reduir fins a només 15 minuts mitjançant el botó Estalvi de temps .

NO utilitzeu aquest tipus de cicle amb les peces de roba següents:

- Roba que no es pot posar a l'assecadora.
- Peces de roba amb l'etiqueta "Només neteja en sec".

No feu servir cap detergent!
Els programes de Vapor no eliminen les olors més fortes ni executen cap cicle d'higiene.
Si escolliu un programa de vapor, la roba pot sortir humida en acabar el cicle.
Esteneu la roba durant uns minuts.

La fragància (AEG Steam Fragrance)

La AEG Steam Fragrance permet airejar fins i tot les peces de roba més delicades, eliminar les arrugues i donar un toc de frescor gràcies a la suau fragància exclusivament dissenyada per **AEG**. Si airegeu la roba amb vapor, en comptes de rentar-la amb un cicle complet, la mantindreu com si fos nova durant molt més temps. Fins i tot podreu fer servir la fragància amb els programes de vapor i caixmir (si estan disponibles) en teixits delicats com la llana o el caixmir. Si renteu poca roba, poseu menys quantitat de fragància i reduïu la durada del cicle: en només quinze minuts, la vostra roba tindrà un aspecte com d'acabada de rentar.

Llegiu amb cura les instruccions que venen amb la fragància.

EVITEU:

- Ficar a l’assecadora peces tractades amb fragància. L’olor s’esvairia.
- Utilitzar la fragància per a altres operacions no especificades.
- Utilitzar la fragància amb roba nova. Les peces de roba poden contenir components residuals d’acabament que no són compatibles.

ⓘ

Podeu comprar la fragància al lloc web de **AEG** o en un distribuïdor autoritzat.

8.3 Woolmark Premium Wool Care: Verd

El cicle de rentat per a roba de llana d'aquesta màquina ha estat provat i homologat per The Woolmark Company per rentar peces de llana que incloguin “Rentar a mà” a l’etiqueta, sempre que se segueixin les instruccions de rentat indicades a l’etiqueta de la peça de roba i les de fabricant de la rentadora.
M1756

9. WI-FI: CONFIGURACIÓ DE CONNECTIVITAT

En aquest capítol es descriu com connectar l’aparell intel·ligent a la xarxa Wi-Fi i com enllaçar-lo amb dispositius mòbils.

Amb aquesta funcionalitat podeu rebre notificacions, controlar i supervisar l’aparell des dels vostres dispositius mòbils.

La funció Wi-Fi està desactivada de fàbrica.

Per connectar l’aparell i gaudir de tota la gamma de funcions i serveis, necessiteu:

- Una xarxa d’internet sense fil a casa.
- Un dispositiu mòbil connectat a la xarxa sense fil.

Paràmetres del mòdul wifi	
Freqüència	2.412 - 2.472 GHz per al mercat europeu
Protocol	IEEE 802.11b/g/n
Potència màxima	<20 dBm
Encriptació	WPA, WPA2, WPA3

9.1 Instal·lació i configuració de l’App

ⓘ

L’App us permet controlar la bugada mitjançant un dispositiu mòbil.
Conté un gran nombre de programes, funcions útils i informació de producte adaptada perfectament a l’aparell.
Una cura personalitzada de la bugada des del vostre dispositiu mòbil.

Quan connecteu l’aparell a l’aplicació, apropeu-vos amb el vostre dispositiu mòbil.

Comproveu que el vostre dispositiu mòbil estigui connectat a la xarxa sense fil.

1. Aneu a la botiga d’aplicacions del vostre dispositiu intel·ligent o escanegeu el codi QR (*consulteu l’apartat "Codi QR a la placa de característiques"*).
2. Descarregueu i instal·leu l’aplicació.
3. Inicieu l'aplicació. Trieu el país i l’idioma, i inicieu la sessió amb el vostre correu electrònic i contrasenya. Si no teniu cap compte, creeu-ne un de nou seguint les instruccions de l’App.

4. Seguiu les instruccions de l'aplicació per al registre i la configuració de l'aparell.

9.2 Configuració de la connexió sense fil de la rentadora

1. Pitgeu el botó On/Off durant uns quants segons per activar l'electrodomèstic. Espereu uns 10 segons abans de continuar amb la configuració sense fil.
2. Trieu un programa girant el selector.
3. Mantingueu premuts alhora els botons Inici amb retard i Estalvi de temps uns segons fins que soni un "clic".

   Deixeu anar els botons. On es mostra a la pantalla durant 5 segons i l'indicador ⌔ comença a parpellejar.

El mòdul sense fil comença a iniciar-se.

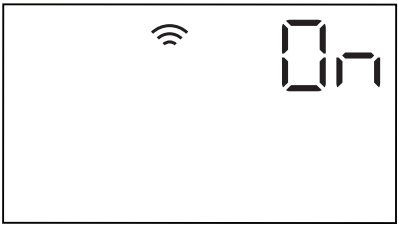

ⓘ

Assegureu-vos que la vostra APLICACIÓ estigui preparada per a la connexió.

4. Al cap d'uns segons, es mostra AP (**Punt d'accés**) a la pantalla.

El punt d'accés estarà obert durant uns 3 minuts.

ⓘ

Mentre l'aparell estigui activat, continuarà intentant connectar-se amb les credencials desades fins que la xarxa Wi-Fi es desactivi o restableixi les credencials.

5. Configureu l'aplicació "My AEG" al vostre dispositiu intel·ligent i seguiu les instruccions per connectar l'aparell a la xarxa wifi.
6. Si la connectivitat està configurada, quan torni la pantalla d'informació del programa, l'indicador ⌔ apareixerà a la pantalla.

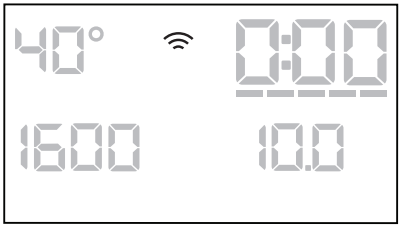

Per desactivar la connexió sense fil, mantingueu premuts alhora els botons Inici amb retard i Estalvi de temps uns quants segons fins que soni el primer senyal acústic. Deixeu anar els botons. OFF apareix a la pantalla durant 5 segons.

ⓘ

Si apagueu i torneu a engegar l'aparell, la connexió sense fil s'apaga automàticament.

Per eliminar les credencials de la connexió sense fil, mantingueu pitjats els botons Inici amb retard i Estalvi de temps alhora durant 10 segons fins que soni el segon senyal acústic: --- apareixerà a la pantalla.

9.3 Inici remot

L'inici remot us permet iniciar un cicle amb comandament a distància.

ⓘ

El comandament a distància s'activa automàticament quan premeu el botó Inici/Pausa ▷II per iniciar el programa, però també és possible iniciar un programa de rentat a distància.

Quan l'aplicació estigui instal·lada i la connexió sense fil s'hagi completat, podeu activar l'inici remot:

1. Toqueu el botó Inici remot i l'indicador APP apareixerà a la pantalla durant uns segons.

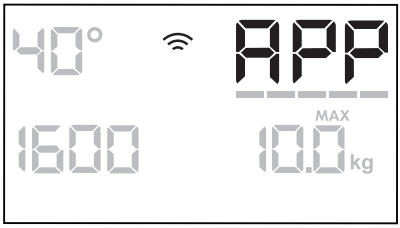

2. Toqueu el botó Inici/Pausa per activar l'inici remot abans que l'indicador APP deixi de parpellejar.

Els indicadors i apareixen a la pantalla de resum del programa i la porta està bloquejada. Ara es pot iniciar el programa de forma remota.

> Si es toca el botó Inici/Pausa després que l'indicador APP deixi de parpellejar, l'inici remot no s'activa, però s'inicia el programa establert.

Per eliminar l'inici remot, toqueu el botó Inici remot i confirmeu prement el botó Inici/Pausa.

> La posició de restabliment • desactiva l'inici remot.

9.4 Actualització sense fils

L'aplicació pot proposar una actualització per al vostre aparell.

Si s'està executant un programa, l'aplicació notifica que l'actualització començarà al final del programa.

Durant l'actualització, l'aparell mostra UPd a la pantalla de l'aparell.

No apagueu ni desconnecteu l'aparell durant l'actualització.

L'aparell es podrà tornar a utilitzar al final de l'actualització, sense cap notificació sobre si l'actualització s'ha fet correctament.

Si es produeix un error, es mostra Err a la pantalla de l'aparell: només cal tocar qualsevol botó o girar el selector per tornar a l'ús normal.

10. CONFIGURACIÓ

10.1 Senyals acústics

L'aparell compta amb diferents senyals acústics que s'activen quan:

- Enceneu l'aparell (to curt especial).
- Apagueu l'aparell (to curt especial).
- Premeu els botons (soroll de clic).
- Trieu una opció no vàlida (3 tons curts).
- El programa s'ha acabat (seqüència de sons durant aproximadament 2 minuts).
- L'aparell funciona malament (seqüència de sons curts durant aproximadament 5 minuts).

Per **activar/desactivar** els senyals acústics quan s'ha acabat el programa, toqueu els botons Prerentat i Taques alhora durant dos segons. La pantalla indica On (encès) o Off (apagat).

> Encara que desactiveu els senyals acústics, sonaran igualment si l'aparell no funciona correctament.

10.2 Comptador d'hores de funcionament

És possible veure la quantitat total d'hores de funcionament de l'aparell, començant des de la primera engegada. Aquest valor comptarà el temps de funcionament dels cicles (no inclou les pauses ni les hores d'inici diferit). Per visualitzar aquest valor, feu el següent:

1. Engegueu l'aparell prement el botó On/Off.

2. Gireu el selector de programes i seleccioneu-ne un.
3. Pitgeu i mantingueu pitjats els botons Taques i Esbandida extra durant uns segons (dins dels 10 segons després d'activar-lo. Després d'aquests 10 segons, la combinació de tecles activa i desactiva els senyals acústics).
4. Passats 3 segons, apareixen indicades les hores totals de funcionament de l'aparell a la pantalla: p. ex., 1276 hores, la pantalla indica Hr durant 2 segons, 12 (milers i centenars) durant 2 segons i 76 (desenes i unitats).

ⓘ

Si el procediment no funciona (per haver superat els temps d'espera, una posició equivocada del selector de programes o una mala combinació de les tecles), apagueu l'aparell i repetiu la seqüència des del principi.

10.3 Restabliment dels valors de fàbrica

Aquesta funció permet restaurar les opcions predeterminades de fàbrica.
Per **activar** aquesta opció, feu el següent:

1. Engegueu l'aparell prement el botó On/Off.
2. Gireu el selector de programes i seleccioneu-ne un.
3. Pitgeu i mantingueu pitjats els botons Extrasuau i Vapor extra durant uns segons (dins dels 10 segons després d'activar-lo. Després d'aquests 10 segons, la combinació de tecles activa i desactiva els senyals acústics).
4. La pantalla indicarà **– – –** uns 5 segons.

ⓘ

Si el procediment no funciona (per haver superat els temps d'espera, una posició equivocada del selector de programes o una mala combinació de les tecles), apagueu l'aparell i repetiu la seqüència des del principi.

11. ABANS DEL PRIMER ÚS

1. Assegureu-vos que hi ha subministrament elèctric i que hi entra aigua corrent.
2. Poseu dos litres d'aigua al compartiment pel detergent marcat com [II].

Aquesta acció activarà el sistema de drenatge.

3. Poseu una mica de detergent al compartiment [II].
4. Seleccioneu un programa per roba de cotó a temperatura màxima i activeu-lo sense posar-hi càrrega a dins del tambor.

Així s'eliminaran restes de brutícia del tambor.

12. ÚS DIARI

⚠ **AVÍS!**

Consulteu els capítols de seguretat.

12.1 Activació de l'aparell

1. Connecteu l'endoll a la presa de corrent.
2. Obriu l'aixeta de l'aigua.
3. Premeu el botó On/Off durant uns quants segons per activar l'aparell.

Escoltareu un petit senyal acústic.

12.2 Carregar la roba

1. Obriu la tapa de l'aparell.
2. Buideu les butxaques i desplegueu la roba abans d'introduir-la en l'aparell.
3. Col·loqueu les peces de roba dins el tambor, una per una.

No sobrecarregueu el tambor.

4. Tanqueu bé la porta.

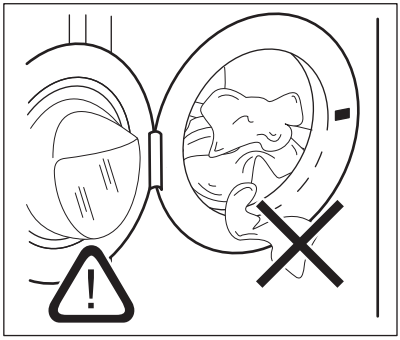

⚠ **PRECAUCIÓ!**

- Assegureu-vos que no quedi cap peça de roba enganxada entre la junta i la porta per evitar que pugui sortir aigua o fer-se malbé la roba.

- Rentar taques molt greixoses o utilitzar fragàncies podria fer malbé les peces de goma de la rentadora.

12.3 Omplir de detergent i additius

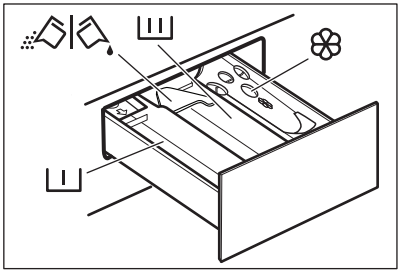

- Compartiment per a la fase de prerentatge, programa per deixar en remull o llevataques.

- Compartiment per a la fase de rentatge.

- Compartiment per al suavitzant i altres tractaments líquids (suavitzant, midó).

MAX - Nivell màxim per a la quantitat d'additius líquids.

- Solapa per a detergent líquid o en pols.

ⓘ

Seguiu sempre les instruccions que trobareu a l'embalatge dels productes detergents, però us recomanem que no supereu el nivell màxim indicat (**MAX**). No obstant això, aquesta quantitat garantirà els millors resultats de rentat.

ⓘ

Després d'un cicle de rentatge, si cal, elimineu els residus de detergent del dispensador.

12.4 Comprovar la posició de la solapa del compartiment del detergent

1. Extraieu el dispensador del detergent fins que s'aturi.

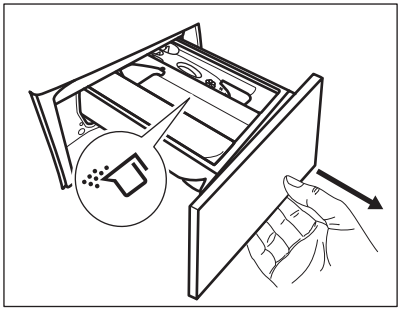

2. Premeu la palanca cap avall per treure el dispensador.
3. Per utilitzar detergent en pols, gireu la solapa cap amunt.
4. Per utilitzar detergent líquid, gireu la solapa cap avall.

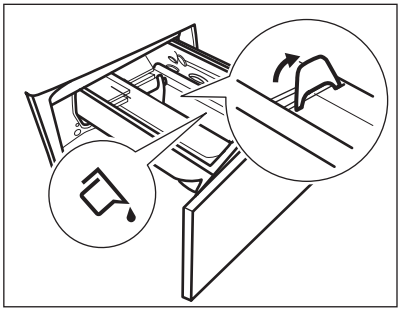

Amb la solapa en la posició cap **AVALL**:
- No feu servir detergents gelatinosos ni molt densos.
- No supereu la dosi de detergent líquid indicada a la solapa.
- No seleccioneu la fase de prerentatge.
- No seleccioneu la funció d'inici amb retard.

5. Mesureu el detergent i el suavitzant.
6. Tanca amb cura el dispensador de detergent.

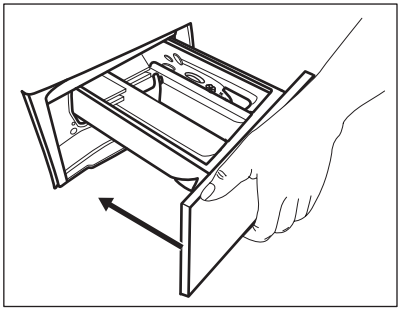

Assegureu-vos que la solapa no causi un bloqueig quan tanqueu el calaix.

12.5 Establir un programa

1. Seleccioneu el programa de rentada amb el dial. El programa Eco 40-60 és el que s'ha fet servir com a referència per a la informació de l'etiqueta energètica.

L'indicador Inici/Pausa ▷‖ s'encendrà intermitentment.
La pantalla mostrarà la durada del programa.

2. Per canviar la temperatura i/o la velocitat de gir, premeu els botons corresponents.
3. Podeu seleccionar més d'una opció prement els botons corresponents. Els indicadors corresponents s'encendran i la informació de la pantalla canviarà segons les modificacions que feu.

ⓘ

Si **no és possible** seleccionar una opció, sonarà una alarma acústica i sortirà la icona – – – a pantalla.

12.6 Posar en marxa un programa

Toqueu el botó Inici/Pausa ▷‖ per iniciar el programa. El programa no començarà si l'indicador del botó està apagat i no parpelleja (és probable que el dial de programes no estigui en la posició correcta). L'indicador verd deixa de parpellejar i es queda encès.
El programa s'inicia i la porta es bloqueja. La pantalla mostra l'indicador ⊸▯ i apareix el símbol +🧺 per indicar que encara és possible aturar el cicle i afegir-hi més roba.

ⓘ

La bomba de drenatge pot funcionar una breu estona abans que l'aparell s'ompli d'aigua.

12.7 Posar en marxa un programa amb l'opció d'inici amb retard

1. Premeu diverses vegades el botó Inici amb retard fins que aparegui l'hora de programació de l'inici desitjada a pantalla. L'indicador ⏲ apareix a la pantalla
2. Premeu el botó Inici/Pausa ▷‖. Es bloqueja la porta de l'aparell i comença el compte enrere de l'inici diferit. La pantalla mostra l'indicador ⊸▯.

Quan el compte enrere hagi acabat, el programa s'inicia automàticament.

Com cancel·lar la programació de l'inici un cop ha començat el compte enrere

Per cancel·lar l'inici amb retard:

1. Toqueu el botó Inici/Pausa ▷‖ per posar l'aparell en pausa. L'indicador corresponent parpelleja.

2. Premeu diverses vegades el botó Inici amb retard fins que la pantalla mostri la icona i la icona marxi.
3. Premeu de nou el botó Inici/Pausa per tornar a iniciar el programa.

Canvi de l'inici diferit després d'haver començat el compte enrere

Per canviar l'inici diferit:

1. Toqueu el botó Inici/Pausa per posar l'aparell en pausa. L'indicador corresponent parpelleja.
2. Premeu diverses vegades el botó Inici amb retard fins que aparegui l'hora de programació de l'inici desitjada a pantalla.
3. Premeu de nou el botó Inici/Pausa perquè torni a començar el compte enrere.

12.8 ProSense System detecció de la càrrega

La duració del programa que es mostra a pantalla varia segons **mitja càrrega/ càrrega sencera**.

Després de prémer el botó Inici/Pausa, s'apagarà l'indicador de càrrega i la icona ProSense System detectarà la quantitat de la càrrega:

1. L'aparell detectarà la quantitat de càrrega en 30 segons. Les Estalvi de temps barres ---- de sota dels dígits de temps es mouran durant la fase als programes que tenen disponible la funció Estalvi de temps. El tambor girarà aviat.
2. Es pot ajustar la duració del programa perquè sigui més o menys llarga. Passats 30 segons, l'aparell començarà a omplir-se d'aigua.

Si es detecta un excés de càrrega al tambor un cop acabat el procés de detecció, l'indicador MAX s'encendrà intermitentment a la pantalla:

En aquest cas, es pot aturar l'aparell 30 segons per treure'n algunes peces.

Un cop retirat l'excés de càrrega, premeu el botó Inici/Pausa per continuar amb el programa. És possible repetir la fase ProSense fins a tres cops (consulteu el punt 1).

Important! Si no es treu l'excés de roba, el programa s'iniciarà igual independentment de l'excés de càrrega. En aquest cas, no es garanteix que la rentada es completi amb els millors resultats.

Uns 20 minuts després de l'inici del programa, l'aparell podria ajustar-ne la durada en funció de la capacitat d'absorció d'aigua dels teixits.

El procés de detecció ProSense funciona només amb els programes complets de rentada i si la duració dels mateixos no s'ha reduït amb el botó Estalvi de temps.

El ProSense System no està disponible per a programes com Llana/seda o Esbandida ni amb programes de cicle curt.

12.9 Interrompre un programa i canviar les opcions

Mentre el programa està en marxa, podeu modificar **només algunes** opcions:

1. Premeu el botó Inici/Pausa. L'indicador corresponent parpelleja.
2. Modifiqueu les opcions. La informació de la pantalla canviarà segons les modificacions que feu.
3. Torneu a prémer el botó Inici/Pausa. El programa de rentat continua.

12.10 Cancel·lar un programa en funcionament

1. Premeu el botó On/Off per cancel·lar el programa i desactivar l'aparell.
2. Premeu de nou el botó On/Off per tornar a activar l'aparell.

Si la funció ProSense System ha finalitzat i l'aparell s'ha començat a omplir d'aigua, començarà un nou programa **sense repetir la funció ProSense System**. L'aigua i el detergent romandran a dins per evitar malgastar-los. La duració màxima del programa es mostra a pantalla i pot actualitzar-se passats 20 minuts de l'inici del nou programa.

Hi ha una altra manera per cancel·lar-ho:

1. Gireu el dial fins a la posició de "Reset" •.
2. Espereu un segon. La pantalla mostra ---

Ara podeu escollir un programa de rentatge nou.

12.11 Obrir la porta: afegir-hi roba

Durant el transcurs d'un programa o si heu activat l'inici amb retard, la porta de l'aparell es bloqueja.

Si la temperatura i el nivell d'aigua del tambor són massa alts, i el tambor encara gira, no podreu obrir la porta.

Podeu obrir fàcilment la porta per afegir o treure peces de roba quan la icona está encesa.

1. Toqueu el botó Inici/Pausa.

S'apaga l'indicador de porta bloquejada de la pantalla.

2. Obriu la tapa de l'aparell. Si cal, afegiu o treieu els elements.
3. Tanqueu la porta i toqueu el botó Inici/Pausa.

Quan la icona s'apaga, la porta es pot obrir quan s'acaba el programa. També podeu configurar l'opció de centrifugació o buidatge i després pitjar el botó Inici/Pausa. Si el cicle de centrifugació i buidatge no estan disponibles al selector, es poden configurar amb l'aplicació.

12.12 Finalització de programa

Quan finalitza el programa, l'aparell s'atura automàticament. Els senyals acústics sonen (si estan activats). A la pantalla apareix la icona 0:00

L'indicador del botó Inici/Pausa s'apagarà.

La porta es desbloquejarà i l'indicador s'apagarà.

1. Premeu el botó On/Off per desactivar l'aparell.

Quan han passat cinc minuts de la finalització del programa, la funció d'estalvi d'energia desactiva l'aparell automàticament.

Quan torneu a encendre l'aparell, el final del darrer programa actiu es mostrarà a pantalla. Gireu el dial de programes per establir un nou cicle.

2. Traieu la roba de l'aparell.
3. Assegureu-vos que el tambor és buit.
4. Deixeu la porta i el dispensador del detergent lleugerament oberts per evitar que s'hi facin males olors o floridures.

12.13 Buidar l'aigua al final d'un cicle

Si heu triat un programa o una opció que no buida l'aigua després de la darrera esbandida, el programa s'acaba però:

- La zona de temps mostra 0:00 i la pantalla indica el bloqueig de porta.
- L'indicador del botó Inici/Pausa comença a parpellejar.
- El tambor encara girarà de tant en tant per prevenir que s'arrugui la roba.
- La porta segueix bloquejada.
- Heu de buidar l'aigua per obrir la porta:

1. Si cal, premeu el botó Centrifugació per reduir la velocitat de gir proposada per l'aparell.
2. Premeu el botó Inici/Pausa: l'aparell buidarà l'aigua i centrifugarà.

L'indicador d'opció Sense esbandida o desapareix.

Si heu establert el botó Silenciós i la velocitat de centrifugació no s'ha canviat, quan premeu el botó Inici/Pausa l'aparell només buidarà l'aigua.

3. Podreu obrir la porta quan s'acabi el programa i s'apagui l'indicador de bloqueig de porta .
4. Premeu el botó On/Off durant uns quants segons per desactivar l'aparell.

12.14 Funció de repòs

La funció de repòs desactiva automàticament l'aparell per reduir el consum energètic quan:

- No feu servir l'aparell durant 5 minuts i no s'està executant cap programa.
  Premeu el botó On/Off per tornar a activar l'aparell.
- Han passat 5 minuts des de la finalització del programa de rentat.
  Premeu el botó On/Off per tornar a activar l'aparell.
  El final del darrer programa actiu es mostrarà a pantalla.
  Gireu el dial de programes per establir un nou cicle.

Si la posició del dial es troba a "Reset" , l'aparell s'apagarà automàticament al cap de 30 segons.

Si seleccioneu un programa o una opció que finalitza amb aigua a dins del tambor, la funció en repòs **no desactiva** l'aparell per recordar-vos que heu de drenar l'aigua.

El comandament a distància no permet usar l'opció de repòs, però passats 15 minuts l'aparell entrarà en mode d'espera en xarxa i la pantalla només mostrarà l'indicador .

13. CURA I NETEJA

AVÍS!

Consulteu els capítols de seguretat.

13.1 Programa de neteja periòdica

La neteja periòdica ajuda a conservar l'aparell en bon estat.

Després de cada cicle, deixeu una mica oberts la porta de l'aparell i el dispensador de detergent perquè hi circuli l'aire i s'assequi la humitat a dins de l'aparell.

Si no utilitzeu l'aparell durant un període llarg de temps, tanqueu el pas de l'aigua i desendolleu-lo del corrent.

Recomanacions periòdiques de neteja:

Descalcificació	Dos cops l'any
Rentatge de manteniment	Un cop al mes
Neteja de la junta de la porta	Un cop cada dos mesos
Neteja del tambor	Un cop cada dos mesos
Neteja del caixetí dispensador de detergent	Un cop cada dos mesos
Neteja del filtre de la bomba de drenatge	Dos cops l'any
Neteja de la vàlvula de la mànega i la vàlvula del filtre	Dos cops l'any

13.2 Eliminar objectes estranys

Buideu les butxaques i lligueu els elements llargs abans d'iniciar un cicle.

Assegureu-vos que no introduïu cap element que es pugui quedar enganxat a la junta de la porta, als filtres o al tambor (clips metàl·lics, botons, monedes, etc). Vegeu els paràgrafs "Junta de la porta amb ranura de doble llavi", "Neteja del tambor", "Neteja de la bomba de drenatge" i "Neteja de la mànega d'entrada i del filtre de la vàlvula". Vigileu

amb les cortines. Retireu els ganxos o col·loqueu les cortines a l'interior d'una bossa especial per a màquines de rentar o coixinera. En cas necessari, contacteu amb un servei tècnic autoritzat.

13.3 Neteja externa

Netegeu l'aparell només amb aigua tèbia i sabó. Eixugueu bé totes les superfícies. No utilitzeu fregalls o materials que rasquin.

⚠ **PRECAUCIÓ!**

No feu servir ni alcohol, ni dissolvents, ni productes químics.

⚠ **PRECAUCIÓ!**

No netegeu les superfícies metàl·liques amb detergents clorats.

13.4 Descalcificació

ⓘ

Si l'aigua de la vostra zona té una duresa alta o mitja, us recomanem que feu servir un descalcificador per a màquines de rentar.

Reviseu periòdicament el tambor per veure si hi ha calç.

Els detergents normals ja porten agents descalcificadors, però és recomanable fer un cicle amb el tambor buit i amb un producte descalcificador.

ⓘ

Seguiu sempre les instruccions que trobareu a l'etiqueta o embolcall del producte.

13.5 Rentatge de manteniment

L'ús continuat de programes de baixa temperatura poden fer que al tambor i al tub s'hi acumulin restes de detergent, pelusses o s'hi formin bacteris. Això pot fer que apareguin males olors o fongs. Per eliminar aquestes restes i netejar bé l'interior de l'aparell, activeu periòdicament un cicle de manteniment (com a mínim un cop al mes).

ⓘ

Consulteu el paràgraf "Neteja del tambor".

13.6 Junta de la porta amb ranura de doble llavi

Aquest aparell està dissenyat amb un **sistema de drenatge d'autoneteja**, que permet que les fibres lleugeres de pelussa que cauen de la roba es drenin amb l'aigua. Examineu de tant en tant la junta i netegeu-la, si cal, com es descriu al diagrama següent. Al final del cicle es poden recuperar monedes, botons i altres objectes petits.

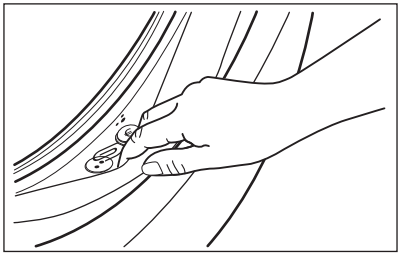

Netegeu-la cada cop que calgui amb un netejador d'amoníac en crema vigilant de no ratllar la superfície.

ⓘ

Seguiu sempre les instruccions que trobareu a l'etiqueta o embolcall del producte.

Comproveu i traieu els objectes (si n'hi ha) que puguin quedar atrapats al plec.

Assegureu-vos que no queda cap peça de roba entre la junta de la porta i la porta.

Feu servir un drap humit per netejar qualsevol brutícia o residu d'aigua que quedi a la junta de la porta després de completar el cicle del programa.

13.7 Neteja del tambor

Reviseu periòdicament el tambor per comprovar si hi ha restes no desitjades.

Al tambor hi pot aparèixer òxid si s'hi introdueix algun element oxidat o de ferro durant el cicle de rentada

Netegeu el tambor amb productes especials per a acer inoxidable.

Seguiu sempre les instruccions que trobareu a l'etiqueta o embolcall del producte.
No netegeu el tambor amb productes de descalcificació amb base àcida, productes que continguin clor o ferro o amb llana d'acer.

Per netejar-lo correctament:

1. Traieu tota la roba del tambor.
2. Activeu el programa Cotó a la màxima temperatura.
3. Afegiu una petita quantitat de detergent en pols al tambor buit per esbandir els residus que hi puguin quedar.

Si de tant en tant apareix la icona a pantalla, es recomana fer una “neteja del tambor”. Un cop feta la neteja del tambor, la icona desapareixerà.

13.8 Netejar el dispensador del detergent

Per tal d’evitar possibles dipòsits de detergent sec, suavitzant coagulat o formació de floridura al calaix dispensador de detergent, feu cada dos mesos el procediment de neteja que s’explica als següents diagrames:

1. Obriu el calaix. Premeu la fixació de seguretat cap avall tal com s’indica a la imatge i traieu-la.

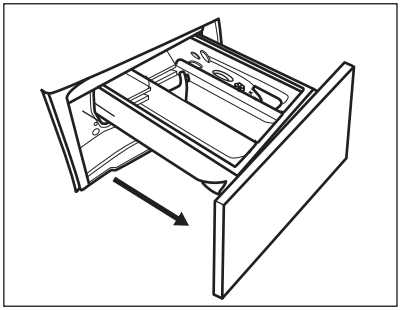

2. Traieu la part superior del compartiment d’additius per facilitar la neteja i renteu-la amb aigua tèbia corrent per eliminar qualsevol rastre de detergent acumulat. Després de la neteja, torneu a col·locar la part superior a la seva posició.

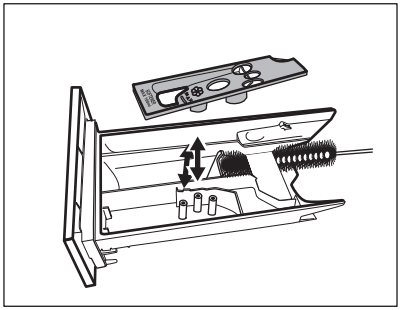

3. Assegureu-vos que tots els residus de detergent s’eliminin de la part superior i inferior de la cavitat. Feu servir un raspall petit per netejar la cavitat.

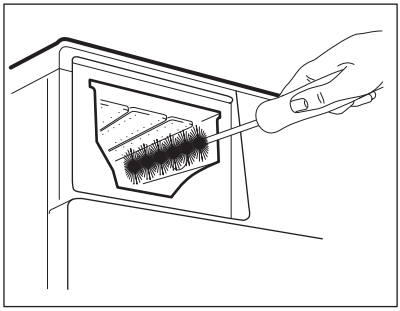

4. Introduïu el calaix de detergent a les guies i tanqueu-lo. Executeu el programa per esbandir sense roba al tambor.

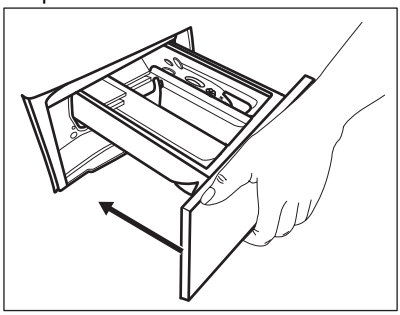

13.9 Netejar el filtre de la bomba de drenatge

⚠ **AVÍS!**

Desconnecteu l'endoll de la presa de corrent.

ⓘ

Reviseu periòdicament la bomba del filtre de drenatge per assegurar-vos que està net.

Netegeu la bomba de drenatge en cas que:

- L'aparell no drena l'aigua.
- El tambor no gira.
- L'aparell faci sorolls inusuals a causa del bloqueig de la bomba de drenatge.
- La pantalla mostra el codi d'alarma E20.

⚠ **AVÍS!**

- No traieu el filtre mentre l'aparell està funcionant.
- No netegeu el bomba si l'aigua de l'aparell és calenta. Espereu que l'aigua es refredi

Feu el que s'indica als següents diagrames per netejar el filtre de la bomba:

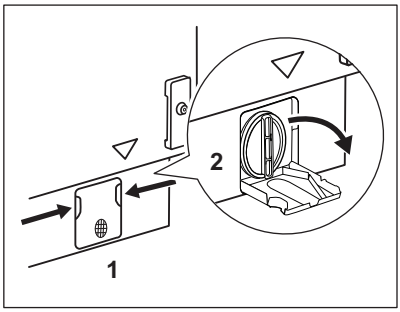

1. Obriu la tapa de la bomba.

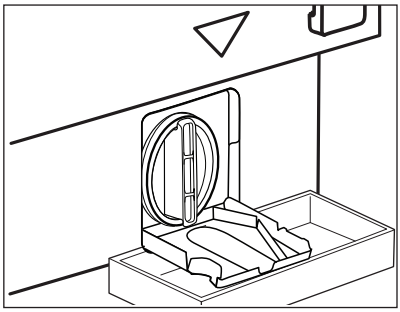

2. Col·loqueu un bol adequat sota l'accés a la bomba de drenatge per recollir l'aigua que en surti. Tingueu un drap a mà per eixugar les gotes d'aigua que puguin caure en treure el filtre.

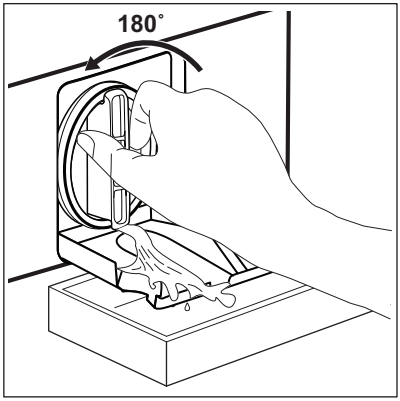

3. Gireu el filtre 180 graus en sentit antihorari per obrir-lo, sense treure'l. Deixeu que corri l'aigua.
4. Quan el bol estigui ple d'aigua, torneu a girar el filtre i buideu el recipient.
5. Repetiu els passos 3 i 4 fins que l'aigua deixi de sortir.

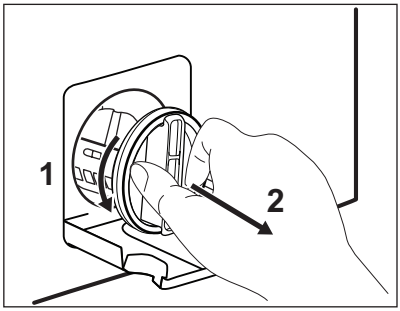

6. Gireu el filtre en sentit contrari a les agulles del rellotge per treure'l.

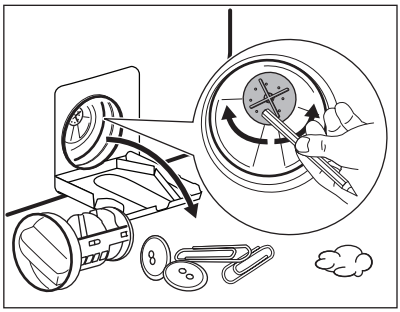

7. Si és necessari, traieu pelussa i objectes de la cavitat del filtre.
Comproveu que les paletes del rotor de la bomba poden girar. Si no giren, poseu-vos en contacte amb un Centre d'assistència autoritzat.

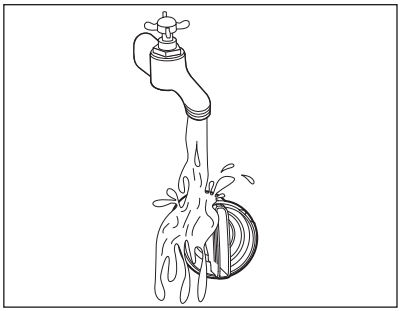

8. Netegeu el filtre sota l’aixeta de l’aigua.

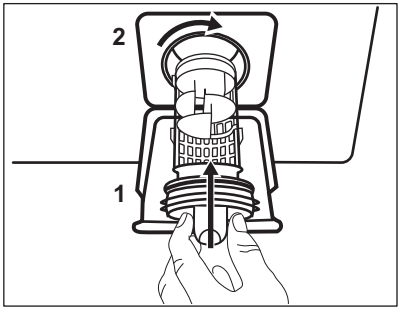

9. Torneu a posar el filtre a les guies especials girant-lo en sentit horari. Assegureu-vos d’estrènyer correctament el filtre per evitar fuites.

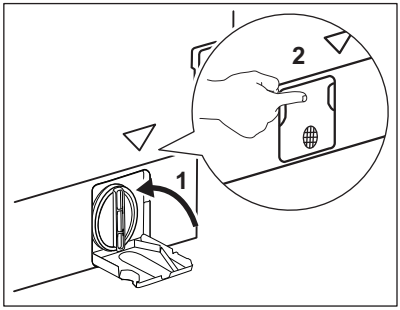

10. Tanqueu la tapa de la bomba.

Quan buideu l'aigua mitjançant el procediment de drenatge d'emergència, heu d'activar un altra vegada el sistema de drenatge:

1. Aboqueu dos litres d'aigua al compartiment principal del dispensador de detergent.
2. Inicieu el programa per buidar l'aigua.

13.10 Neteja de la mànega d’entrada i del filtre de la vàlvula

Es recomana netejar tant els filtres de la mànega d’entrada com de la vàlvula dos cops l’any per eliminar qualsevol dipòsit que s’hi hagi acumulat amb el temps. Feu el que s’indica als següents diagrames per netejar els filtres:

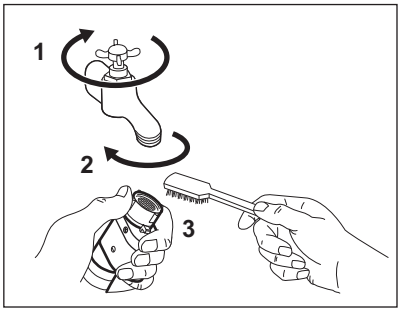

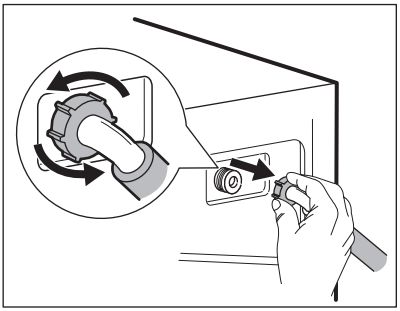

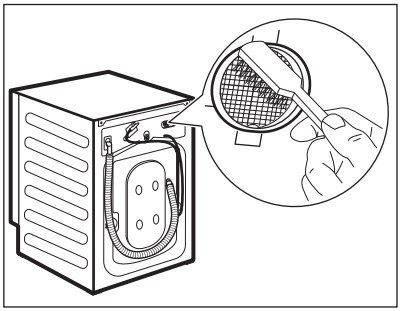

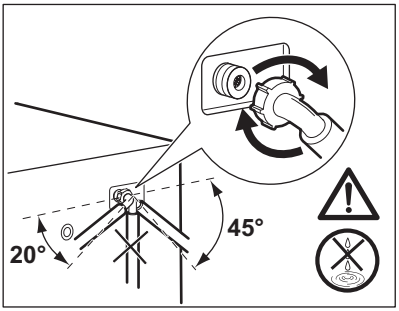

13.11 Drenatge d'emergència

Si l'aparell no drena l'aigua, seguiu el mateix procediment descrit al paràgraf "Neteja del filtre de la bomba de drenatge". Si cal, netegeu la bomba.

Quan buideu l'aigua mitjançant el procediment de drenatge d'emergència, heu d'activar un altra vegada el sistema de drenatge:

1. Aboqueu dos litres d'aigua al compartiment principal del dispensador de detergent.
2. Inicieu el programa per buidar l'aigua.

13.12 Precaucions en el cas de gelades

Si l'aparell està instal·lat en una zona on les temperatures poden baixar fins als 0 ºC o menys, buideu l'aigua que pugui quedar a la vàlvula de la mànega i la bomba de drenatge.

1. Desconnecteu l'endoll de la presa de corrent.
2. Tanqueu l'aixeta de l'aigua.
3. Poseu els dos extrems de la mànega d'entrada en un recipient i deixeu que en surti tota l'aigua.
4. Buideu la bomba de drenatge. Vegeu el procediment de drenatge d'emergència.
5. Quan la bomba de drenatge estigui buida, instal·leu un altra vegada la mànega d'entrada d'aigua.

⚠ AVÍS!

Assegureu-vos que la temperatura és superior als 0 ºC abans de tornar a fer servir l'aparell.
El fabricant no es fa responsable pels danys causats per exposició de l'aparell a baixes temperatures.

14. RESOLUCIÓ DE PROBLEMES

⚠ **AVÍS!**

Consulteu els capítols de seguretat.

14.1 Codis d'alarma i possibles errors

L'aparell no s'engega o s'atura durant el funcionament. Mireu primer de trobar una solució al problema (vegeu les taules).

⚠ **AVÍS!**

Desactiveu l'aparell abans de fer qualsevol comprovació.

Si succeeix algun problema, la pantalla indicarà un codi d'alarma i el botó Inici/Pausa ▷II **pot parpellejar intermitentment:**

ⓘ

Si heu sobrecarregat l'aparell, traieu algunes peces de roba del tambor i/o manteniu la porta apretada mentre toqueu alhora el botó Inici/Pausa fins que l'indicador deixi de parpellejar (vegeu la imatge de sota).

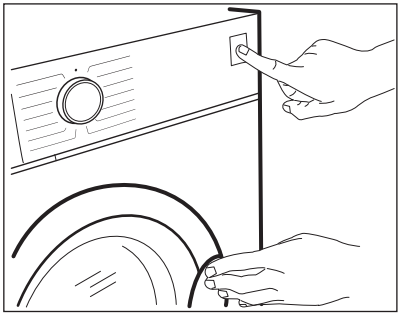

Problema	Possible solució
E 10 No entra prou aigua a l'aparell.	• Asseguri's que l'aixeta d'entrada d'aigua és oberta. • Asseguri's que la pressió de subministrament d'aigua no sigui massa baix. Posi's en contacte amb la companyia d'aigua per a aquesta informació. • Asseguri's que l'aixeta d'entrada de l'aigua no estigui embussada. • Assegureu-vos que la mànega d'entrada d'aigua no tingui cap volta, estigui danyada ni hagi quedat doblegada en algun punt. • Assegureu-vos que la mànega d'entrada d'aigua està ben connectada. • Assegureu-vos que el filtre de la mànega d'entrada i el de la vàlvula no estan embossats. Consulteu «Cura i neteja».

E20 L'aparell no drena l'aigua.	• Asseguri's que la vàlvula de desguàs no estigui embussada. • Asseguri's que la mànega de desguàs no estigui doblegada ni pinçada. • Assegureu-vos que el filtre de drenatge no estigui embussat. Si cal, netegeu el filtre. Consulteu «Cura i neteja». • Assegureu-vos que la mànega de drenatge està ben connectada. • Establiu el programa de drenatge si heu escollit un programa sense fase de drenatge. Si el dial de programes no té cap programa de drenatge es pot programar mitjançant l'aplicació. • Establiu el programa de drenatge si heu escollit una opció que finalitza amb aigua al tambor.
E40 La porta de l'aparell està oberta o mal tancada.	• Assegureu-vos que la porta de l'aparell estigui ben tancada.
E91 Error intern Els elements electrònics de l'aparell no es poden comunicar entre si.	• El programa no ha finalitzat correctament o l'aparell s'ha aturat abans d'hora. Apagueu i engegueu l'aparell. • Si torna a aparèixer el codi d'alarma, poseu-vos en contacte amb el centre de servei autoritzat.
EH0 El subministrament elèctric és inestable.	• Espereu fins que el subministrament elèctric sigui estable.
EF0 El dispositiu antiinundacions està activat.	• Desconnecteu l'aparell i tanqueu l'aixeta. Poseu-vos en contacte amb el Centre de servei autoritzat.

Si la pantalla indica uns altres codis d'alarma, desactiveu i activeu l'aparell.
Si el problema persisteix, poseu-vos en contacte amb el centre de servei autoritzat.
Si el problema de l'aparell és un altre, consulteu la taula de sota per veure les possibles solucions.

Problema	Possible solució
El programa no arrenca.	• Asseguri's que l'endoll de l'aparell estigui connectat a la presa de corrent. • Asseguri's que la tapa de l'aparell estigui tancada. • Asseguri's que no hi hagi cap fusible fos al quadre de fusibles. • Assegureu-vos que Inici/Pausa ▷II s'hagi premut. • Si heu programat l'inici diferit, cancel·leu-lo o espereu que finalitzi el compte enrere. • Desactiveu el bloqueig infantil si l'heu activat. • Comproveu la posició del selector de programes.
L'aparell s'omple d'aigua i es buida de seguida.	• Assegureu-vos que la mànega de drenatge està ben connectada. Potser heu enroscat la mànega massa fluixa. Vegeu «Instruccions d'instal·lació».

Problema	Possible solució
La fase de centrifugació no funciona o el cicle de rentatge triga més que habitualment.	• Trieu el programa de centrifugació. Si el dial de programes no té cap programa de drenatge, es pot programar mitjançant l'aplicació. • Assegureu-vos que el filtre de drenatge no estigui embussat. Si cal, netegeu el filtre. Consulteu «Cura i neteja». • Recol·loqueu els objectes manualment i torneu a iniciar la fase de centrifugació. Podria ser que els problemes vinguessin perquè hi ha més pes en un costat que en l'altre.
Hi ha aigua a terra.	• Assegureu-vos que els acoblaments de les mànegues d'aigua estan ben apretats i que no perden aigua. • Assegureu-vos que les mànegues d'entrada i de drenatge no estan fetes malbé. • Assegureu-vos de fer servir un detergent adequat i la quantitat correcta.
No podeu obrir la porta de l'aparell.	• Assegureu-vos que no heu seleccionat cap programa que s'acaba amb aigua dins el tambor. • Assegureu-vos que el programa ha finalitzat. • Escolliu el programa de drenatge o centrifugació si hi ha aigua al tambor. Si el dial de programes no té cap programa de centrifugació i drenatge, es poden programar mitjançant l'aplicació. • Assegureu-vos que l'aparell rep corrent elèctric. • Aquest problema pot ser per culpa d'una fallada de l'aparell. Poseu-vos en contacte amb el Centre de servei autoritzat. Si necessiteu obrir la porta, llegiu detingudament l'apartat «Obertura d'emergència de la porta». • Assegureu-vos que Mode d'inici remot no estigui activat. Desactiveu-ho.
La pantalla no mostra l'indicador sense fil ⟟.	• Comproveu el senyal inalàmbric. • Assegureu-vos que la connexió sense fil està activada. Vegeu el paràgraf "Configuració de la connexió sense fil de la rentadora" al capítol "Wifi: configuració de la connectivitat". • Comproveu la xarxa de casa vostra i l'encaminador (router). • Reinicieu l'encaminador. • Poseu-vos en contacte amb el vostre proveïdor del servei inalàmbric si encara teniu problemes de connexió.
L'aplicació no es pot connectar a l'aparell.	• Comproveu el senyal inalàmbric. • Comproveu que el vostre dispositiu estigui connectat al wifi. • Comproveu la xarxa de casa vostra i l'encaminador (router). • Reinicieu l'encaminador. • Poseu-vos en contacte amb el vostre proveïdor del servei inalàmbric si encara teniu problemes de connexió. • L'aparell, el dispositiu o tots dos s'han de tornar a configurar perquè heu instal·lat un encaminador nou o la configuració de l'encaminador s'ha modificat.
L'aplicació no es pot connectar sovint a l'aparell.	• Assegureu-vos que el senyal wifi arriba a l'aparell. Podeu provar de moure l'encaminador tan a prop de l'aparell com pugueu o bé podeu plantejar-vos de comprar un amplificador wifi. • Assegureu-vos que el senyal wifi no es veu interferit pel senyal del vostre forn de microones. Apagueu el forn de microones. Intenteu no fer servir el forn de microones i el comandament a distància alhora.

Problema	Possible solució
A la pantalla apareix UPd . Tots els botons estan inactius, excepte On/Off .	• L'aparell està descarregant les actualitzacions disponibles. Espereu que el procés d'actualització finalitzi. Si desconnecteu l'aparell mentre s'actualitza, l'actualització continuarà quan el toneu a encendre.
L'aparell fa un soroll estrany i tremola.	• Assegureu-vos que l'aparell està ben anivellat. Vegeu «Instruccions d'instal·lació». • Assegureu-vos que heu tret tots els claus de fixació del transport. Vegeu «Instruccions d'instal·lació». • Afegiu més roba al tambor. Podria ser que hi hagués massa poca roba.
La durada del programa augmenta o es redueix durant el programa.	• La funció ProSense System pot modificar la durada del programa depenent del tipus de roba i el volum de la càrrega. Vegeu "Detecció de la càrrega amb ProSense System" al capítol "Ús diari".
Els resultats no són satisfactoris.	• Feu servir més detergent o canvieu de detergent. • Feu servir productes especials per a taques difícils abans de rentar la roba. • Assegureu-vos d'establir la temperatura correcta. • Poseu menys roba.
Hi ha massa escuma en el tambor durant el cicle de rentatge.	• Reduïu la quantitat de detergent o el nombre de pastilles o detergents monodosi.
Després del cicle de rentatge queden restes de detergent en el dispensador.	• Assegureu-vos que la tapa està en posició correcta (AMUNT si feu servir detergent en pols o AVALL si feu servir detergent líquid). • Assegureu-vos que heu fet servir el dispensador de detergent d'acord amb les indicacions d'aquest manual.

Després de fer la comprovació, activeu l'aparell. El programa continua allà mateix on s'havia interromput.
Si el problema persisteix, poseu-vos en contacte amb el centre de servei autoritzat.
Les dades necessàries per al centre d'assistència s'indiquen a la placa de característiques.

14.2 Obertura de portes d'emergència

En cas de tall de llum o avaria, la porta de l'aparell queda bloquejada. El programa de rentatge continuarà un cop es restauri el subministrament elèctric. Si la porta queda bloquejada a causa d'una avaria, és possible obrir-la mitjançant la funció de desbloqueig d'emergència.

Abans d'obrir la porta:

⚠ **PRECAUCIÓ!**

Risc de cremades! Assegureu-vos que la temperatura de l'aigua no sigui massa alta ni que la bugada estigui massa calenta. Si fos necessari, espereu que es refredi.

⚠ **PRECAUCIÓ!**

Risc de lesions! Assegurar-se que el tambor no està girant. Si fos necessari, espereu fins que el tambor deixi de girar.

Assegureu-vos que el nivell de l'aigua a l'interior del tambor no sigui massa alt. Si calgués, buideu l'aigua amb el procediment de buidatge d'emergència (vegeu el paràgraf "Drenatge d'emergència" del capítol "Cura i neteja").

Per obrir la porta, procediu de la següent manera:

1. Premeu el botó On/Off per apagar l'aparell.
2. Desconnecteu l'endoll de la presa de corrent.
3. Estireu cap avall el gallet de desbloqueig d'emergència una vegada. Torneu a estirar-lo cap avall, manteniu-lo tensat i obriu la porta de l'aparell mentrestant. El gallet de desbloqueig d'emergència està situat segons indica la imatge següent.

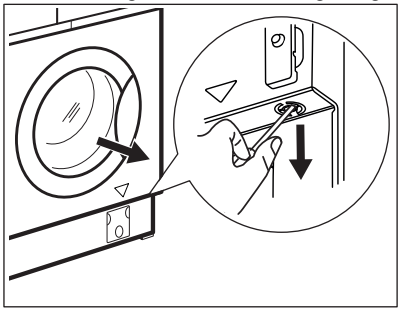

4. Treure la bugada i després tancar la porta de l'aparell.

15. VALORS DE CONSUM

15.1 Comentari

El codi QR de l'etiqueta energètica de l'aparell inclou un enllaç web a la base de dades de la Comissió Europea EPREL on podreu trobar informació sobre el rendiment de l'aparell. Conserveu l'etiqueta energètica per a futures consultes, així com el manual de l'usuari i la resta de documentació subministrada amb l'aparell.
També podeu accedir a la informació de la base de dades EPREL des de l'enllaç **https://eprel.ec.europa.eu**, cercant el model i el número de l'aparell que trobareu a la placa de característiques.

Els valors i la durada del programa poden variar segons les condicions (p. ex., la temperatura de la sala, la temperatura i pressió de l'aigua, la mida de la càrrega i el tipus de bugada, la tensió d'alimentació) i també si canvieu els ajustaments predeterminats d'un programa.

15.2 Segons el Reglament 2019/2023 de la Comissió Europea

Programa Eco 40-60	kg	kWh	Litres	hh:mm	% 1)	°C	rpm 2)
Càrrega completa	8.0	0.665	58.0	03:38	53.00	35.0	1351
Mitja càrrega	4.0	0.406	46.0	02:47	53.00	29.0	1351

Programa Eco 40-60	kg	kWh	Litres	hh:mm	% 1)	°C	rpm2)
Un quart de càrrega	2.0	0.178	37.0	02:40	54.00	24.0	1351

1) Nivell d'humitat en acabar el procés de centrifugació. A més velocitat de centrifugació, més soroll i menys humitat queda a la roba.

2) Velocitat màxima de centrifugació.

Consum energètic dels diferents modes

Off (W)	Repòs (W)	Programar l'inici (W)	Repòs en xarxa (W)
0.50	0.50	4.00	2.00[1)]

El temps d'espera fins a apagar-se o fins a entrar en repòs és de 15 minuts com a màxim.

1) El consum d'energia de la funció connectada és d'uns 17,5 kWh l'any. Per desconnectar aquesta funció, vegeu el capítol "Wifi - Configuració de la connectivitat".

15.3 Programes de cotó

ⓘ

Aquests valors són únicament indicatius.

Programa	kg	kWh	Litres	hh:mm	% 1)	°C	rpm2)
Cotó[3)] 95 °C	8.0	2.250	85.0	04:00	52.00	85.0	1400
Cotó 60 ºC	8.0	1.350	80.0	03:25	52.00	55.0	1400
Cotó[4)] 20 ºC	8.0	0.250	80.0	02:50	52.00	20.0	1400
Sintètics 40 °C	3.0	0.650	75.0	02:25	35.00	40.0	1200
Roba delicada[5)] 30 ºC	2.0	0.360	50.0	01:10	35.00	30.0	1200
Llana 30 ºC	1.5	0.200	55.0	01:05	30.00	30.0	1200

1) Nivell d'humitat en acabar el procés de centrifugació. A més velocitat de centrifugació, més soroll i menys humitat queda a la roba.

2) Indicador de referència de la velocitat de centrifugació.

3) Adient per rentar roba molt bruta.

4) Adient per rentar peces de cotó, sintètiques i mixtes poc brutes.

5) També funciona bé per a cicles de rentada ràpids per a roba poc bruta.

16. GUIA RÀPIDA

16.1 Ús diari

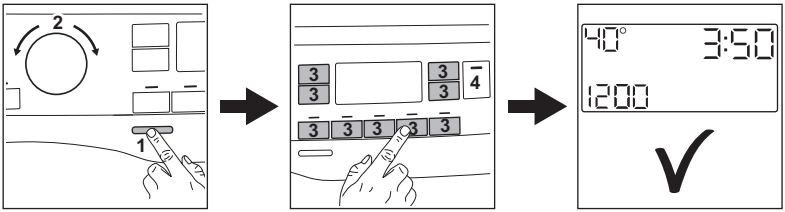

- Connecteu l'endoll a la presa de corrent.
- Obriu l'aixeta de l'aigua.
- Premeu el botó **On/Off** per engegar l'aparell **(1)**.
- Gireu el selector de programes per triar el programa de rentatge **(2)**.
- Seleccioneu les opcions que desitgeu amb els botons tàctils corresponents **(3)**.
- Poseu la bugada dins el tambor, una peça rere l'altra, sense superar la càrrega màxima suggerida. Tanqueu la porta i assegureu-vos que no queda cap peça de roba entre la junta de la porta i la porta.
- Introduïu el detergent o altres productes de tractament al compartiment corresponent.
- Per iniciar un programa, toqueu el botó **Inici/Pausa** ▷II **(4)**.
- L'aparell s'engega.
- Traieu la bugada de l'aparell quan acabi el programa.
- Premeu el botó **On/Off** per apagar l'aparell.

16.2 Netejar el filtre de la bomba de drenatge

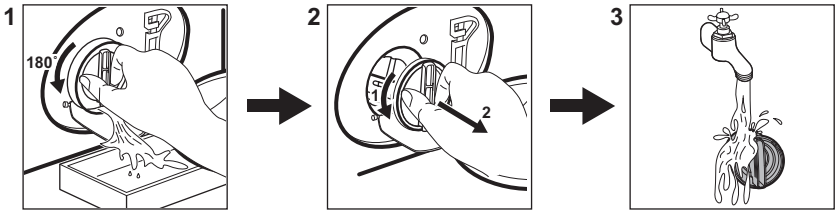

16.3 Taula de programes

Programes	Càrrega	Descripció del producte
Eco 40-60 **1)**	8.0 kg	Roba de cotó blanca i de color. Nivell de brutícia normal.
Cotó	8.0 kg	Roba de cotó blanca i de color.
Sintètics	3.0 kg	Roba sintètica o mixta.
Roba delicada	2.0 kg	Teixits delicats com, per exemple, acrílics, viscosa o polièster.

Programes	Càrrega	Descripció del producte
PowerClean 59 min	4.0 kg	Cotó i roba sintètica mixta. Ideal per fer la bugada diària en poc temps, cuidant millor la roba i amb bons resultats de rentada a 30 °C.
Vapor	1.0 kg	Programa de vapor per a roba de cotó, sintètica i delicada.
Centrifugada/Drenatge	8.0 kg	Tots els teixits, llevat de llana i teixits molt delicats. Programa per centrifugar i buidar l'aigua.
Esbandida	8.0 kg	Tots els teixits, llevat de llana i teixits molt delicats. Programa per esbandir i centrifugar.
Exterior	2.0 kg	Roba d'esport.
Higiene	8.0 kg	Peces de cotó blanques. Aquest programa amb fase de vapor ajuda a eliminar gèrmens i bacteris.
20 min 3 kg	3.0 kg	**Roba de cotó i sintètica** poc bruta o que s'hagi dut un sol cop.
Esport	3.0 kg	**Roba d'esport sintètica**. Cicle curt intensiu per rentar roba d'esport amb profunditat.
Roba texana	3.0 kg	**Programa especial per a roba texana amb fase de rentatge delicat per minimitzar el descoloriment i les marques de rentatge**. Recomanem reduir la càrrega per a un rentatge més delicat.
Llana/seda	1.5 kg	Llana apta per rentadores, llana per rentar a mà i teixits delicats.

1) **D'acord amb el Reglament UE 2019/2023 de la Comissió i el decret ucraïnès 834/2023.** Aquest programa a 40 ºC es capaç de rentar roba de cotó amb brutícia normal que es pugui rentar a 40 ºC i 60 ºC en un mateix cicle.

ⓘ

Per saber la temperatura assolida a la bugada, la durada del programa i altres dades, vegeu el capítol "Valors de consum".
Els programes més eficients en termes de consum energètic són aquells que generalment funcionen a temperatures més baixes i amb durades més llargues.

Carregar l'aparell a la **màxima capacitat indicada per a cada programa ajuda a reduir el consum d'energia i aigua**.

Detergents idonis per cada tipus de rentada

Programa	Detergent en pols universal[1)]	Universal líquid	Líquid per roba de color	Llana delicada	Especial
Eco 40-60	▲	▲	▲	--	--
Cotó	▲	▲	▲	--	--
Sintètics	▲	▲	▲	--	--
Roba delicada	--	--	--	▲	▲
PowerClean 59 min	--	▲	▲	--	--

Programa	Detergent en pols universal[1)]	Universal líquid	Líquid per roba de color	Llana delicada	Especial
Exterior	--	--	--	▲	▲
Higiene	▲	▲	--	--	▲
20 min 3 kg	--	▲	▲	--	--
Esport	--	▲	▲	--	▲
Roba texana	--	--	▲	▲	▲
Llana/seda	--	--	--	▲	▲

1) A temperatures superiors a 60 °C es recomana fer servir aquesta mena de detergent.

▲ = Recomanat

-- = No recomanat

16.4 Tipus i quantitat de detergent.

- Feu servir només detergents i altres tractaments específics per a rentadores. Primer, seguiu aquestes normes generals:
  - feu servir detergents en pols (també pastilles i detergents monodosi) per a tota mena de teixits, tret dels delicats. feu servir detergents en pols que continguin lleixiu per a les peces blanques i la higienització de la roba;
  - feu servir detergents líquids (també detergents monodosi), si pot ser per a temperatures baixes (60 °C màx.), per a tota mena de teixits, o bé detergents especials per a llanes.
- No barregeu diferents tipus de detergents.
- Feu servir menys detergent si:
  - la càrrega de roba és baixa;
  - la roba està lleugerament bruta;
  - hi ha molta quantitat d'escuma durant el rentat.
- Si utilitzeu pastilles o càpsules de detergent, poseu-les sempre dins del tambor, no al dispensador de detergent. Seguiu les recomanacions del fabricant.

Si no feu servir prou detergent, es pot produir el següent:

- que el resultat del rentatge no sigui satisfactori;
- que la roba es torni de color gris;
- que la roba estigui greixosa;
- que l'aparell tingui fongs.

Si feu servir massa detergent, es pot produir el següent:

- que hi hagi massa escuma;
- que es redueixi l'efecte del rentatge;
- que l'esbandida sigui ineficaç;
- un impacte més gran en el medi ambient.

16.5 Programa de neteja periòdica

Una neteja periòdica ajuda a conservar l'aparell en bon estat.

Després de cada cicle, deixeu una mica oberts la porta de l'aparell i el dispensador de detergent perquè hi circuli l'aire i s'assequi la humitat a dins de l'aparell.

Si no utilitzeu l'aparell durant un període llarg de temps, tanqueu el pas de l'aigua i desendolleu-lo del corrent.

Recomanacions periòdiques de neteja:

Descalcificació	Dos cops l'any
Rentatge de manteniment	Un cop al mes
Neteja de la junta de la porta	Un cop cada dos mesos
Neteja del tambor	Un cop cada dos mesos
Neteja del caixetí dispensador de detergent	Un cop cada dos mesos

Neteja del filtre de la bomba de drenatge	Dos cops l'any
Neteja de la vàlvula de la mànega i la vàlvula del filtre	Dos cops l'any

Reviseu periòdicament el tambor per veure si hi ha calç. Recomanem dur a terme un cicle amb el tambor buit i un producte descalcificador de tant en tant.

Eliminar objectes estranys

> ⓘ
> Buideu les butxaques i lligueu els elements llargs abans d'iniciar un cicle.

Assegureu-vos que no introduïu cap element que es pugui quedar enganxat a la junta de la porta, als filtres o al tambor (clips metàl·lics, botons, monedes, etc). En cas necessari, contacteu amb un servei tècnic autoritzat.

Junta de la porta
Aquest aparell està dissenyat amb un **sistema de drenatge d'autoneteja**, que permet que les fibres lleugeres de pelussa que cauen de la roba es drenin amb l'aigua. Examineu de tant en tant la junta i netegeu-la, si cal, com es descriu al diagrama següent. Al final del cicle es poden recuperar monedes, botons i altres objectes petits.

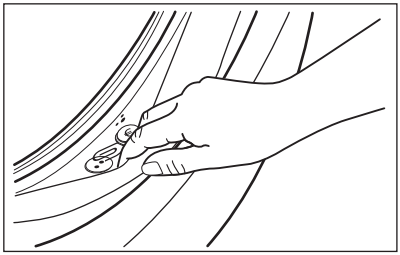

Netegeu-la cada cop que calgui amb un netejador d'amoníac en crema vigilant de no ratllar la superfície.

Si és necessari, traieu pelussa i objectes de la cavitat del filtre.

16.6 Configuració de la connexió sense fil de la rentadora

1. Pitgeu el botó On/Off durant uns quants segons per activar l'electrodomèstic. Espereu uns 10 segons abans de continuar amb la configuració sense fil.
2. Trieu un programa girant el selector.
3. Mantingueu premuts alhora els botons Inici amb retard i Estalvi de temps uns segons fins que soni un "clic".

   Deixeu anar els botons. On es mostra a la pantalla durant 5 segons i l'indicador ⌔ comença a parpellejar.

El mòdul sense fil comença a iniciar-se.

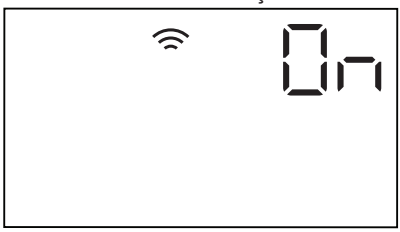

> ⓘ
> Assegureu-vos que la vostra APLICACIÓ estigui preparada per a la connexió.

4. Al cap d'uns segons, es mostra AP (**Punt d'accés**) a la pantalla.

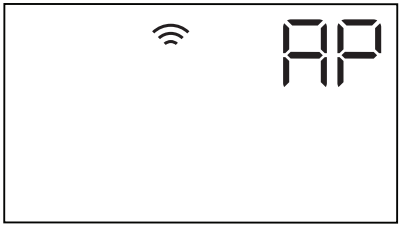

El punt d'accés estarà obert durant uns 3 minuts.

> ⓘ
> Mentre l'aparell estigui activat, continuarà intentant connectar-se amb les credencials desades fins que la xarxa Wi-Fi es desactivi o restableixi les credencials.

5. Configureu l'aplicació "My AEG" al vostre dispositiu intel·ligent i seguiu les instruccions per connectar l'aparell a la xarxa wifi.
6. Si la connectivitat està configurada, quan torni la pantalla d'informació del programa, l'indicador ⌔ apareixerà a la pantalla.

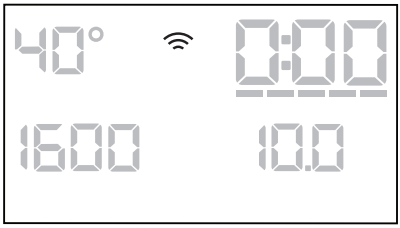

Per desactivar la connexió sense fil, mantingueu premuts alhora els botons Inici amb retard i Estalvi de temps uns quants segons fins que soni el primer senyal acústic.

Deixeu anar els botons. OFF apareix a la pantalla durant 5 segons.

ⓘ

Si apagueu i torneu a engegar l'aparell, la connexió sense fil s'apaga automàticament.

Per eliminar les credencials de la connexió sense fil, mantingueu pitjats els botons Inici amb retard i Estalvi de temps alhora durant 10 segons fins que soni el segon senyal acústic: --- apareixerà a la pantalla.

17. QÜESTIONS MEDIAMBIENTALS

Recicleu els materials amb el símbol ♲. Poseu l'embalatge als contenidors adients al posterior reciclatge. Ajudeu a protegir el medi ambient i la salut humana i a reciclar les deixalles procedents d'aparells elèctrics i electrònics. No llenceu els aparells marcats amb el símbol 🗑 amb les deixalles domèstiques. Porteu el producte a les instal·lacions de reciclatge locals o poseu-vos en contacte amb la vostra oficina municipal.

Welcome to AEG! Thank you for choosing our appliance.

In our drive to be sustainable, we are reducing paper assets and provide full user manuals online. Access your full user manual at **aeg.com/manuals**

Get usage advice, brochures, troubleshooting, service and repair information at **aeg.com/support**

Buy accessories, consumables, and original spare parts for your appliance at **aeg.com/shop**

Subject to change without notice.

CONTENTS

1. SAFETY INFORMATION..... 56
2. SAFETY INSTRUCTIONS..... 58
3. PRODUCT DESCRIPTION..... 60
4. TECHNICAL INFORMATION..... 62
5. INSTALLATION..... 62
6. CONTROL PANEL..... 72
7. DIAL AND BUTTONS..... 74
8. PROGRAMMES..... 77
9. WI-FI - CONNECTIVITY SETUP..... 83
10. SETTINGS..... 85
11. BEFORE FIRST USE..... 86
12. DAILY USE..... 86
13. CARE AND CLEANING..... 91
14. TROUBLESHOOTING..... 97
15. CONSUMPTION VALUES..... 102
16. QUICK GUIDE..... 103
17. ENVIRONMENTAL CONCERNS..... 107

1. ⚠ SAFETY INFORMATION

Before beginning the installation and use of this appliance, carefully read the supplied instructions.
The manufacturer is not responsible for any injuries or damage that are the result of incorrect installation or usage.
Always keep the instructions in a safe and accessible location for future reference.

1.1 Children and vulnerable people safety

- This appliance can be used by children aged from 8 years and above and persons with reduced physical, sensory or mental capabilities or lack of experience and knowledge if they have been given supervision or instruction concerning the use of the appliance in a safe way and understand the hazards involved.
- Children between 3 and 8 years of age and persons with very extensive and complex disabilities shall be kept away from the appliance unless continuously supervised.
- Children of less than 3 years of age should be kept away from the appliance unless continuously supervised.
- Children should be supervised to ensure that they do not play with the appliance.
- Keep all packaging away from children and dispose of it appropriately.
- Keep detergents away from children.
- Keep children and pets away from the appliance when the door is open.
- If the appliance has a child safety device, it should be activated.
- Children shall not carry out cleaning and user maintenance of the appliance without supervision.

1.2 General Safety

- This appliance is for washing domestic-type, machine-washable laundry only.
- This appliance is designed for single household domestic use in an indoor environment.
- This appliance may be used in offices, hotel guest rooms, bed & breakfast guest rooms, farm guest houses and other similar accommodation where such use does not exceed (average) domestic usage levels.
- Do not change the specification of this appliance.

- The appliance maximum load is 8.0 kg. Do not exceed the maximum load of each programme (refer to the “Programmes” chapter).
- The operating water pressure at the water entry point from the outlet connection must be between 0.5 bar (0.05 MPa) and 10 bar (1.0 MPa).
- The ventilation opening in the base must not be covered by a carpet, mat, or any floor covering.
- The appliance must be connected to the water mains using the new supplied hose sets, or other new hose sets supplied by the Authorised Service Centre.
- Old hose sets must not be reused.
- If the mains power supply cable is damaged, it must be replaced by the manufacturer, its Authorised Service Centre or similarly qualified persons to avoid an electrical hazard.
- Before any maintenance operation, deactivate the appliance and disconnect the mains plug from the socket.
- Do not use high pressure water sprays and/or steam to clean the appliance.
- Clean the appliance with a moist cloth. Use only neutral detergents. Do not use abrasive products, abrasive cleaning pads, solvents or metal objects.

2. SAFETY INSTRUCTIONS

2.1 Installation

ⓘ

The installation must comply with relevant national regulations.

- Remove all the packaging and the transit bolts including rubber bush with plastic spacer.
- Keep the transit bolts in a safe place. If the appliance is to be moved in the future they must be reattached to lock the drum to prevent an internal damage.
- Always take care when moving the appliance as it is heavy. Always use safety gloves and enclosed footwear.
- Follow the installation instructions supplied with the appliance.
- Do not use the appliance before installing it in the built-in structure due to safety manner.
- Do not install or use a damaged appliance.
- Do not install or use the appliance where the temperature can be less than 0°C or where it is exposed to the weather.
- The floor area on which the appliance is to be installed must be flat, stable, heat resistant and clean.
- Make sure that there is air circulation between the appliance and the floor.
- When the appliance is in its permanent position, check if it is levelled correctly

with the aid of a spirit level. If it is not, adjust the feet accordingly.
- Do not install the appliance directly above a floor drain.
- Do not spray water on the appliance and do not expose it to excessive humidity.
- Do not install the appliance where the appliance door cannot be fully opened.
- Do not put a closed container to collect possible water leakage under the appliance. Contact the Authorised Service Centre to ensure which accessories can be used.

2.2 Electrical connection

⚠ **WARNING!**

Risk of fire and electric shock.

- WARNING: This appliance is designed to be installed / connected to a grounding connection in the building.
- Always use a correctly installed shockproof socket.
- Make sure that the parameters on the rating plate are compatible with the electrical ratings of the mains.
- Do not use multi-plug adapters and extension cables.
- Make sure not to cause damage to the mains plug and to the mains cable. If the mains cable needs to be replaced, this must be carried out by our Authorised Service Centre.
- Connect the mains plug to the mains socket only at the end of the installation. Make sure that there is access to the mains plug after the installation.
- Do not touch the mains cable or the mains plug with wet hands.
- Do not disconnect the appliance by pulling on the mains cable. Always pull on the mains plug.

2.3 Water connection

- The inlet water shall not exceed 25 °C.
- Do not cause damage to the water hoses.
- Before connection to new pipes, pipes not used for a long time, where repair work has been carried out or new devices fitted (water meters, etc.), let the water flow until it is clean and clear.
- Ensure that there are no visible water leaks during and after the first use of the appliance.
- Do not use an extension hose if the inlet hose is too short. Contact the Authorised Service Centre for the replacement of the inlet hose.
- When unpacking the appliance, It is possible to see water flowing from the drain hose. This is due to the testing of the appliance with the use of water in the factory.
- You can extend the drain hose to maximum 400 cm. Contact the Authorised Service Centre for the other drain hose and the extension.
- Make sure that there is access to the tap after the installation.
- Close the water tap after each use of the appliance.

2.4 Use

⚠ **WARNING!**

Risk of injury, electric shock, fire, burns or damage to the appliance.

- Follow the safety instructions on the detergent packaging.
- Do not put flammable products or items that are wet with flammable products in, near or on the appliance.
- Do not wash fabrics which are heavily soiled with oil, grease or other greasy substances. It can damage rubber parts of the appliance. Prewash such fabrics by hand before loading them into the appliance.
- Do not use laundry fragrances to avoid the risk of damaging plastic and rubber parts of the appliance.
- Do not touch the glass door while a programme operates. The glass can get hot.
- Make sure that all metal objects are removed from the laundry.

2.5 Service

- To repair the appliance contact the Authorised Service Centre. Use original spare parts only.
- Please note that self-repair or non-professional repair can have safety

consequences and might void the guarantee.

- The following spare parts are available for at least 10 years after the model has been discontinued: motor and motor brushes, transmission between motor and drum, pumps, shock absorbers and springs, washing drum, drum spider and related ball bearings, heaters and heating elements, including heat pumps, piping and related equipment including hoses, valves, filters and aquastops, printed circuit boards, electronic displays, pressure switches, thermostats and sensors, software and firmware including reset software, door, door hinge and seals, other seals, door locking assembly, plastic peripherals such as detergent dispensers. The duration may be longer in your country. For further information, please visit our website.
- Please note that some of these spare parts are only available to professional repairers, and that not all spare parts are relevant for all models.
- Concerning the lamp(s) inside this product and spare part lamps sold separately: These lamps are intended to withstand extreme physical conditions in household appliances, such as temperature, vibration, humidity, or are intended to signal information about the operational status of the appliance. They are not intended to be used in other applications and are not suitable for household room illumination.

2.6 Disposal

⚠ **WARNING!**

Risk of injury or suffocation.

- Disconnect the appliance from the mains electrical and water supplies.
- Cut off the mains electrical cable close to the appliance and dispose of it.
- Remove the door catch to prevent children or pets from becoming trapped in the drum.
- Dispose of the appliance in accordance with local requirements for the disposal of Waste Electrical and Electronic Equipment (WEEE).

3. PRODUCT DESCRIPTION

3.1 Special features

Your new washing machine meets all modern requirements for an effective treatment of laundry with low water, energy and detergent consumption and proper care of fabric.

- The **Wi-Fi connection** and **Remote Start** enable you to start a cycle, to interact with your washing machine and to check the washing cycle status in remote control.
- The **PowerCare technology** has been designed to protect the fabric fibres thanks to different pre-mixing phases that dissolves first the detergent and then fabric softener in the water before they are distributed in the laundry. So every fibre is reached and cared for.
- The steam has a quick and easy way to refresh the clothes. The gentle steam programmes remove odours and reduce creases in dry fabrics so they need little ironing. The **Plus Steam option**, finishes every cycle with gentle steam that relaxes the fibres and reduces fabric creasing. Ironing will be easier!
- Thanks to the **Soft Plus option**, the fabric softener is uniformly spread out in the laundry and deeply penetrates the fabric fibres favouring a perfect softness.
- The **ProSense System** detects the laundry load size defining the programme duration in 30 seconds. The washing programme is tailored to the laundry load and the type of fabric without consuming more time, energy and water than necessary.
- The **AEG Steam Fragrance**, thanks to the steam programmes offers the perfect solution for refreshing even the most delicate garments without washing. Use the delicate fragrance exclusively developed by **AEG** to add a pleasant

feeling of "just-washed" garment to the removing odours and wrinkles action.

3.2 Appliance overview

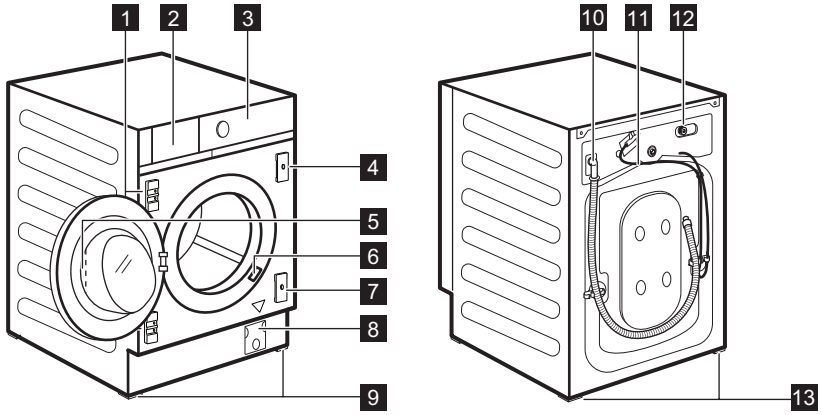

1 Hinge supports
2 Detergent dispenser
3 Control panel
4 Magnetic plate
5 Door handle
6 Rating plate
7 Plate with rubber beater
8 Drain pump filter
9 Front feet for levelling the appliance
10 Drain hose
11 Mains cable
12 Inlet hose connection
13 Back feet for levelling the appliance

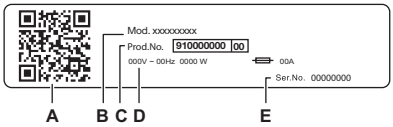

The rating plate reports:

A. QR code
B. Model name
C. Product number
D. Electrical ratings
E. Serial number

Scan the **QR code** with the camera to download our App from the app store on your smart device and follow the required steps. Register your product and get the most out of it.

- Access your appliance details, documentation and articles on how to use the best features (User Manual also available at **aeg.com/manuals**)
- Get usage advice, troubleshooting, service and repair information (also available at **aeg.com/support**)
- Buy accessories, Consumable and Original Spare parts for you appliance (also available at **aeg.com/shop**)

4. TECHNICAL INFORMATION

Dimension	Width/ Height/ Total depth	59.6 cm /81.9 cm /55.3 cm
Electrical connection	Voltage Overall power Fuse Frequency	230 V 2100 W 10 A 50 Hz
Level of protection against ingress of solid particles and moisture ensured by the protective cover, except where the low voltage equipment has no protection against moisture		IPX4
Water supply pressure	Minimum Maximum	0.5 bar (0.05 MPa) 10 bar (1.0 MPa)
Water supply [1]		Cold water
Maximum Load	Cotton	8.0 kg

[1] Connect the water inlet hose to a water tap with a 3/4" thread.

5. INSTALLATION

⚠ **WARNING!**

Refer to Safety chapters.

5.1 Be prepared for installation

ⓘ

It is recommended that installation is carried out by two persons.

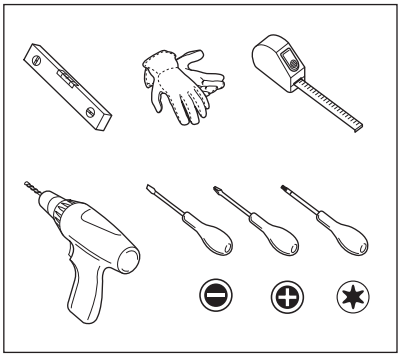

5.2 The appliance is equipped with ...

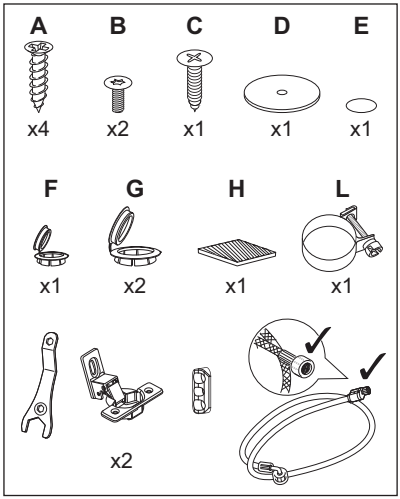

5.3 Unpacking

⚠ **WARNING!**

Use the gloves.

⚠ **WARNING!**

Remove all the packaging and the transit bolts before installing the appliance.

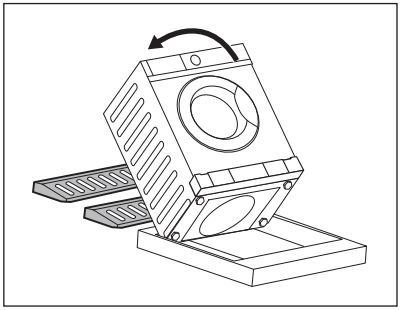

1. Put two packaging elements on the floor under the appliance.

⚠ **WARNING!**

It is strongly recommended that this action is carries out by two persons.

2. Carefully put the appliance down on its rear side.

ⓘ

Make sure not to damage the hoses.

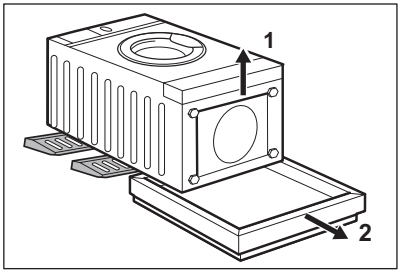

3. Remove the protection from the bottom.

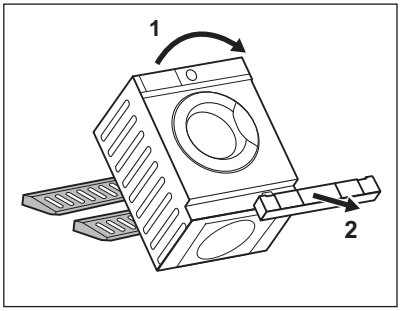

4. Return the appliance in vertical position and remove the socket protection.

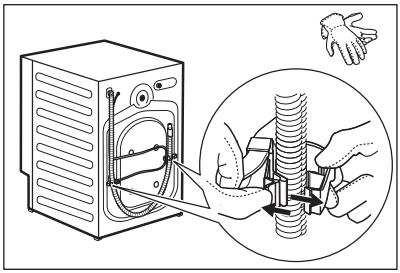

5. Remove the power supply cable and the drain hose from the hose holders.

> ⓘ
>
> It is possible to see water flowing from the drain hose. This is due to the testing with water of the appliance in factory.

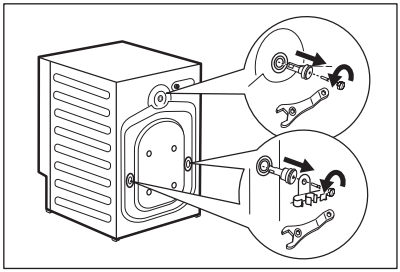

6. Remove the three bolts, the hose holders and plastic spacers by using the spanner supplied with the appliance.

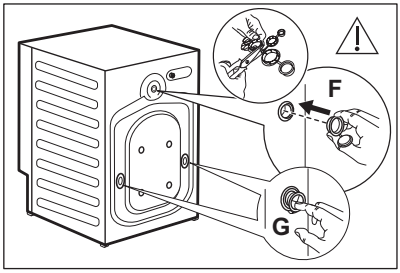

7. Close the holes with the plastic caps you find in the user manual bag. Put the smallest cap **F** in upper hole and the two bigger caps **G** in lower holes.

> ⓘ
>
> We recommend that you keep the packaging and the transit bolts for any movement of the appliance.

5.4 Positioning and levelling

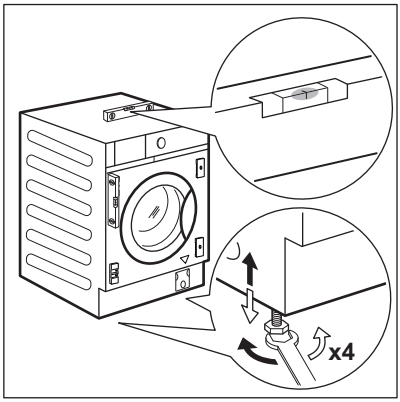

1. Install the appliance on a flat hard floor.

> ⚠ **WARNING!**
>
> Make sure that carpets do not stop the air circulation below the appliance.

> ⓘ
>
> Bring the appliance near the furniture recess before levelling it. For more details, refer to paragraph "Building in".

2. Loosen or tighten the feet to adjust the level.

> ⓘ
>
> A correct adjustment of the appliance level prevents the vibration, noise and the movement of the appliance when in operation.

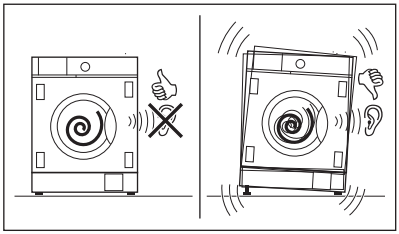

The appliance must be level and stable.

> ⚠ **CAUTION!**
>
> Do not put cardboard, wood or equivalent materials below the appliance feet to adjust the level.

5.5 Hose and cable connection

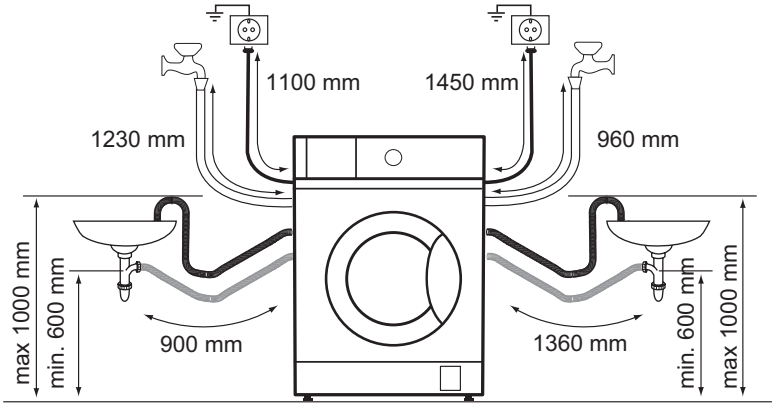

The inlet hose

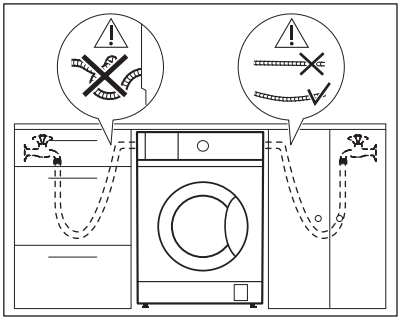

1. Remove the inlet hose from inside the drum.
2. To connect the water inlet hose towards the proper direction and with the proper inclination, check the position of the water tap before connecting it to the back of the appliance.

> ⓘ
> Make sure the hose is nor kinked, squashed but neither tensed.

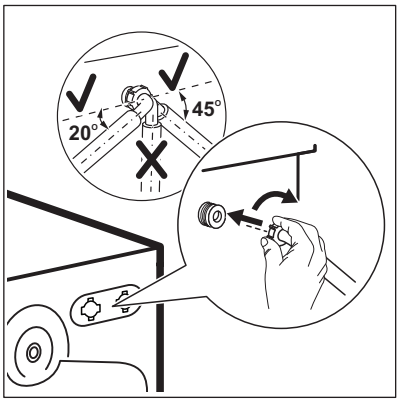

3. Connect the hose to the back of the appliance. Do not turn the inlet hose downwards, but turn it left or right depending on the position of your water tap.
4. Loosen the ring nut to fix it in the correct position.

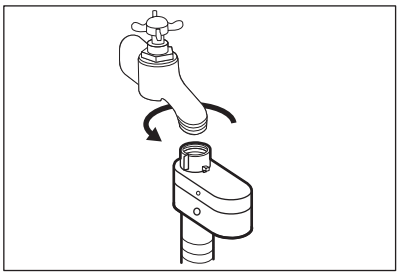

5. Connect the water inlet hose to the cold water tap with 3/4 thread.

> ⚠ **WARNING!**
> The inlet water shall not exceed 25 °C.

> ⚠ **WARNING!**
> Make sure that there are no leaks from the couplings.

> ⓘ
> Use the hose supplied with appliance.

> ⓘ
> Do not use an extension hose if the inlet hose is too short. Contact the Authorised Service Centre for an inlet hose replacement.

Water drainage

The drain hose can be connected:

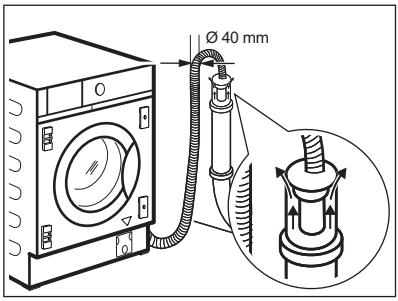

To a stand pipe with vent-hole
Directly into a drain pipe at a height of not less than 60 cm (23.6”) and not more than 100 cm (39.3”).
The end of the drain hose must always be ventilated , i.e. the inner diameter of the drain pipe (min. 40 mm - min. 1.6”) must be larger than the external diameter of the drain hose.

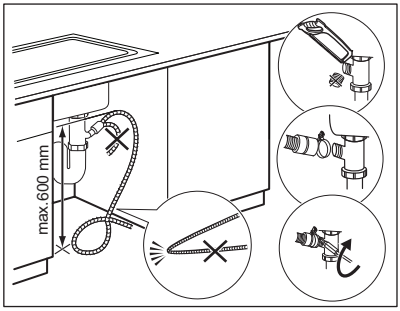

To an aired sink spigot
Put the drain hose in the spigot and tighten it with the supplied cable tie **L**.
Make sure that the drain hose makes a loop to prevent particles going into the appliance from the sink.

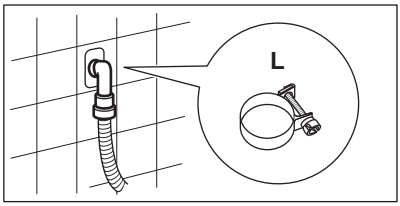

To an aired wall-pipe
Directly to a built-in drain pipe in the room wall and tighten it with the supplied cable tie **L**.

ⓘ

You can extend the drain hose to maximum 400 cm. Contact the service centre for the other drain hose and the extension.

5.6 Building in

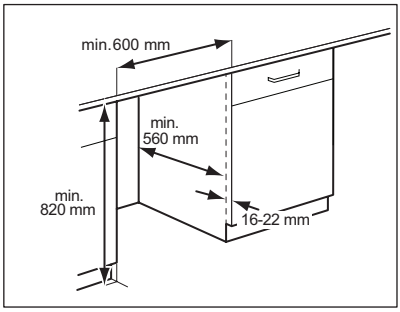

This appliance has been designed to be built into the kitchen furniture. See the minimum recess dimensions in the drawings.

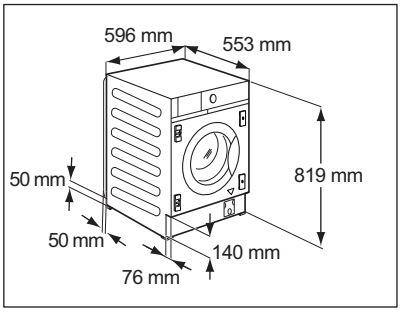

ⓘ

If hoses run behind the appliance, make sure that nothing closes the small recess indicated with the measures 50 x 50 mm.

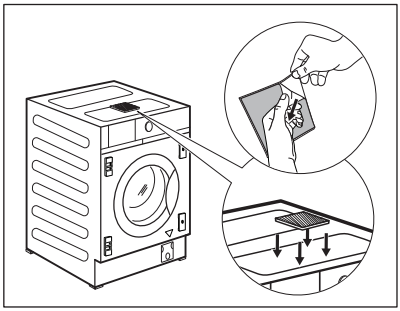

The appliance is also equipped with an adhesive sponge pad **H** that you can find inside the drum. Attach it on the top of the appliance where indicated in the drawing.
When levelling the appliance under the furniture, DO NOT squeeze the sponge pad.

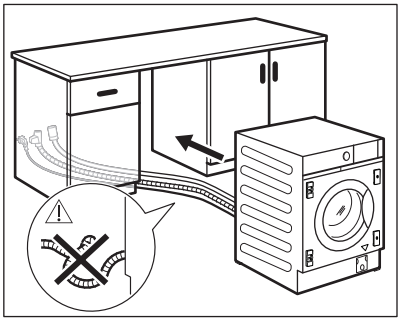

Before proceeding with appliance building in, bring it near the recess and preposition the inlet hose, the drain hose and the mains cable.

⚠ **WARNING!**

Make sure they are not kinked or squashed.

5.7 Preparation and assembly of the cupboard door

The dimensions of the cupboard door should be:

- width min. 595 - max. 598 mm;
- thickness 16-22 mm.

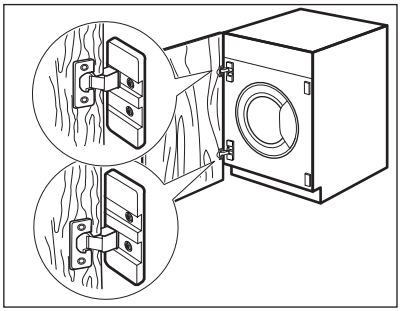

Factory pre setting
The appliance is originally pre set for the assembly of a cupboard door opening from right to left.

> ⓘ
> The best solution would be to screw the upper hinge to the upper hole of the top plate and the lower hinge to the lower hole of the bottom plate.

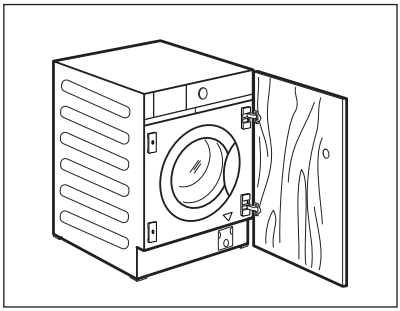

Reversibility of the cupboard door
Carry out the cupboard door reversibility before the appliance is built in completely.

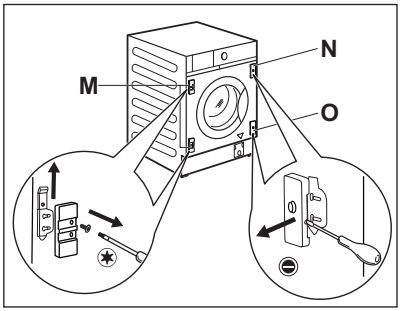

If the cupboard door has to be opened from left to right, invert the position of the hinge supports **M** with the magnetic plate **N** and lower plate **O**.

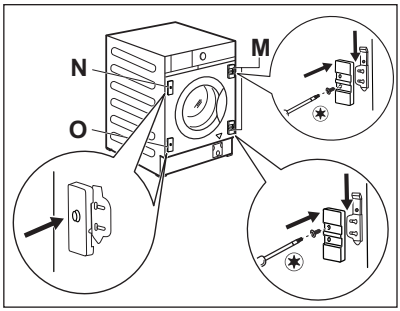

Make sure that the plate with magnet is on the upper position.

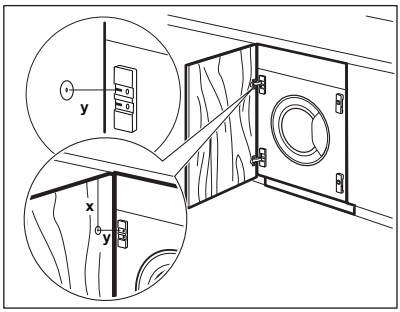

Cupboard door preparation

For countersinking the door, it is recommended to call a professional.

Align the cupboard door to the furniture correctly. Measure the distance **X** to fix the height of the hole to countersink the upper hinge. The centre of the hole **Y** should be at the same height of the stroke on the hinge support.

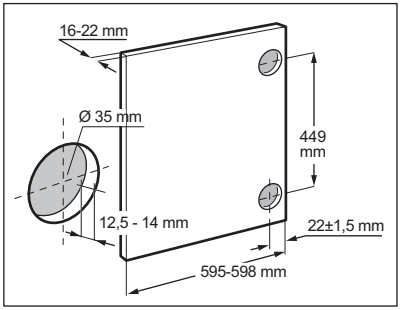

Set the position of the lower hole respecting dimensions and distances shown in the drawing (449 mm).
Countersink the holes.

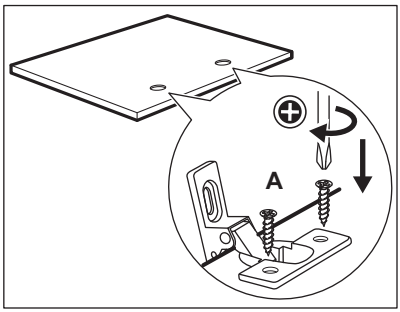

Hinges
To mount the hinges it is necessary to drill two holes (dia. 35 mm, depth 12.5 - 14 mm depending on the depth of cupboard door) on the inner side of the door.
The hinges will be fixed to the door by means of the four supplied screws **A**.

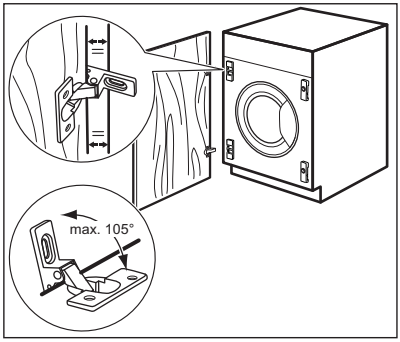

To align the door perfectly, make sure that the edge of cupboard door is parallel with the appliance edge and to respect the proper opening angle (max. 105 °).

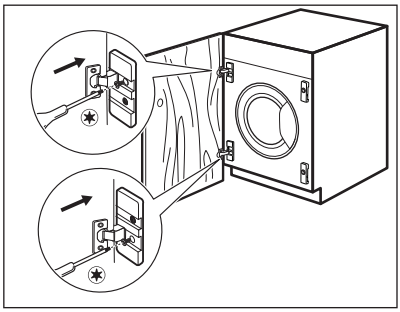

Mounting the door
Fix the hinges to the hinge supports on the appliance by means of the two supplied screws **B**.

The hinges can be adjusted to compensate for possible uneven thickness of the door.

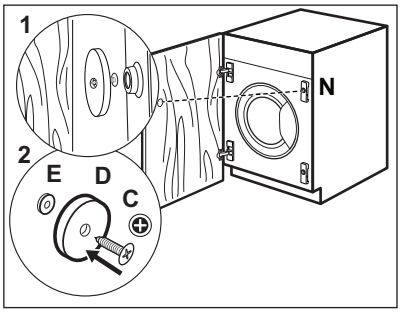

Counter-magnet
The appliance is pre set for a magnetic closure. For a correct closure:

1. Position the screw **C** and the counter-magnet **D** on the magnetic plate **N**. Lean the cupboard door against the screw until it leaves a mark.
2. Open the cupboard door and screw the counter-magnet **D** (steel disk + rubber ring **E**) with the screw **C** in the inner side of the cupboard door, where the screw left the mark as described in the first step.

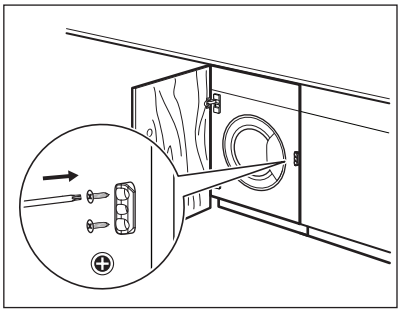

Flexible machine stopper
The supplied plastic stopper can be only installed when the appliance installation is complete, to avoid movement outward. Fix it on the furniture, near the front panel taking as reference height the middle of the door, **on the opposite side of the hinges**.

5.8 Electrical connection

At the end of installation you can connect the mains plug to the mains socket.

The rating plate and the 'Technical Data' chapter indicate the necessary electrical ratings. Make sure that they are compatible with the mains power supply.

Check that your domestic electrical installation can take the maximum load required, also taking into account any other appliances may also be in use.

Connect the appliance to an earthed socket.

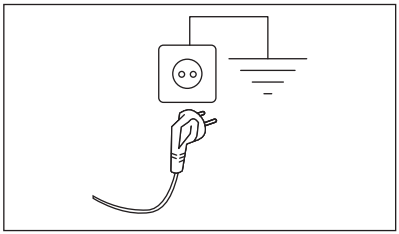

The power supply cable must be easily accessible after installing the appliance.

For any electrical work required to install this appliance, contact our Authorised Service Centre.

The manufacturer does not accept any responsibility for damage or injury through failure to comply with the above safety precaution.

6. CONTROL PANEL

6.1 Control panel description

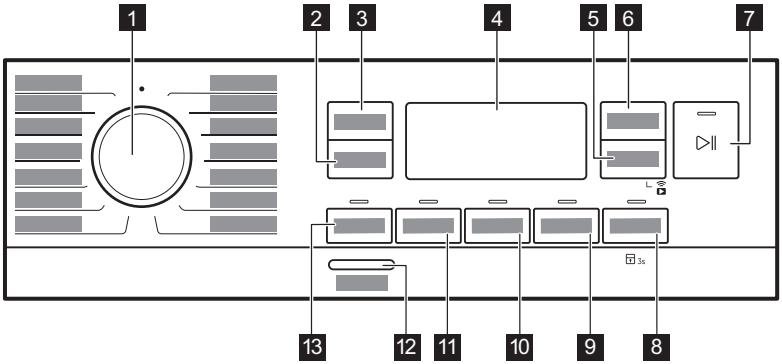

1 Programme dial

2 Spin touch button

3 Temperature touch button

4 Display

5 Delay Start touch button and Remote Start function

6 Time Save touch button

7 Start / Pause touch button

8 Plus Steam touch button and permanent Child Lock option 3s

9 Soft Plus touch button

10 Extra Rinse touch button

11 Stains touch button

12 On/Off push button

13 Prewash touch button

6.2 Display

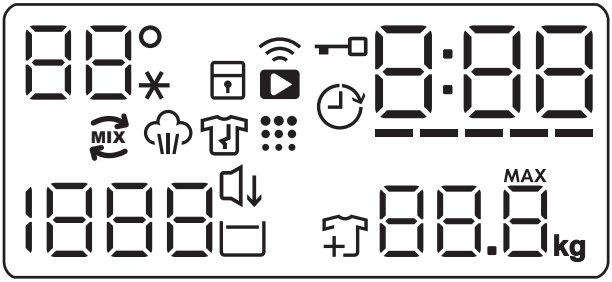

88°	The Temperature area: 88° Temperature indicator . _ _ * Cold water indicator.
	Child safety lock indicator.
	Wi-Fi connection indicator.
	Remote Start indicator.
	Door locked indicator.
	Delay start indicator.
0:00	The digital indicator can show: • Programme duration (e. g. 2:40). • Delay time (e. g. 2h). • Cycle end (0:00). • Warning code (e.g. E20). • Error indicator (– – –). • When working with the APP: APP, AP (access point), UPd (update). Please refer to the chapter 'Wi-FI - Connectivity setup'. • Indication of total operating hours of the appliance. Refer to the 'Operating hours counter' section in the 'Settings' paragraph for more details.
_____	Time Save indicator.

MIX	PowerCare indicator.
	Steam phase indicator.
	Anti-crease phase indicator.
	Drum clean indicator. This is a recommendation to perform the drum cleaning.
1888	The spin area: Spin speed indicator – – – No Spin indicator. Spin phase is off.
	Silent indicator.
	Rinse Hold indicator.
	Add garments indicator. It lights at the beginning of the washing phase, when it is still possible to pause the appliance and add more laundry.
88.8 kg MAX	Maximum load indicator (refer to "The ProSense System load detection " paragraph). **MAX** It flashes when the laundry load exceeds the maximum declared load of the selected programme.

7. DIAL AND BUTTONS

7.1 Introduction

ⓘ

The options/functions are not available with all washing programmes. Check the compatibility between options/functions and washing programmes in the "Programme Chart". An option/function can exclude another one, in this case the appliance doesn't allow you to set incompatible options/functions.

7.2 On/Off

Press this button for a few seconds to activate or deactivate the appliance. Two different tunes sound while switching the appliance on or off.

As the Stand-by function automatically deactivates the appliance after several minutes to reduce the energy consumption, you may need to activate the appliance again.

For more details, refer to Stand-by paragraph in Daily Use chapter.

7.3 Programme dial

For selecting the desired washing programme. Refer to 'Programmes' chapter for more details.

The position • is a "Reset" function, which stops and resets the running programme. The display shows empty dashes to indicate that no programme was selected.

7.4 Temperature

When you select a washing programme, the appliance automatically proposes a default temperature.

Touch this button repeatedly until the desired temperature value appears on the display.

When the display shows the indicators – –*, the appliance does not heat the water.

7.5 Spin

When you set a programme, the appliance automatically sets the programme's default spin speed. With this option you can decrease the default spin speed.

Touch repeatedly this button to:

- **Decrease the spin speed.** The display shows only the spin speeds available for the set programme.
- Additional spin options **No Spin – – –**. Set this option to deactivate all spin phases. The appliance performs the only draining phase of the selected washing programme. Set this option for very delicate fabrics. The rinses phase uses more water for some washing programmes
- Activate the **Rinse Hold** option. The final spin is not performed. The water of the last rinse is not drained out to prevent the fabrics from creasing. The washing programme ends with water in the drum.

  The indicator remains displayed. The door stays locked and the drum turns regularly to reduce creasing. You must drain the water to unlock the door.

  If you touch the Start / Pause button, the appliance performs the spinning phase and drains the water.

> The appliance empties the water out automatically after 18 hours approximately.

- Activate the **Silent** option. The intermediate and the final spinning phases are suppressed and the programme ends with water in the drum. This helps to reduce creasing.

  The indicator remains displayed. The door stays locked. The drum turns regularly to reduce creasing. You must drain the water to unlock the door. As the programme is very quiet, it is suitable for use at night time when cheaper electricity tariffs are available. In some programmes the rinses are performed with more water.

  If you touch the Start / Pause button, the appliance performs the only draining phase.

> The appliance empties the water out automatically after 18 hours approximately.

7.6 Prewash

With this option you can add a prewash phase to a washing programme.

The corresponding indicator above the touch button illuminates.

Use this option to add a pre-wash phase at 30 °C before the washing phase.

This option is recommended for heavily soiled laundry, especially if containing sand, dust, mud and other solid particles.

> The option can increase the programme duration.

7.7 Stains

Touch this button to add the stain phase to a programme.

The corresponding indicator above the touch button illuminates.

Use this option for laundry with hard stains to remove.

When you set this option, put the stain remover into compartment .

The stain remover is pre-mixed and heated with detergent in order to improve its effectiveness.

> This option increases the programme duration.
> This option is not available with a temperature lower than 40 °C.

7.8 Permanent Extra Rinse

With this option you can add a few rinses according to the selected washing programme.

Use this option for people with allergies to detergent residues and with sensitive skin. Thanks to additional functionality of this

option the fabric softener is uniformly spread out in the laundry and boosting the effects on fabrics. It is suggested when you use the fabric softener.

> ⓘ
> This option increases the programme duration.

The corresponding indicator above the touch button illuminates and also stays permanently on during next cycles until this option is deactivated.

7.9 Permanent Soft Plus

Set this option to optimise the fabric softener distribution and improve fabric softness.

Recommended when you use fabric softener.

> ⓘ
> This option increases the programme duration.

The corresponding indicator above the touch button illuminates and also stays permanently on during next cycles until this option is deactivated.

7.10 Plus Steam

This option adds a steam phase followed by a short anti-crease phase at the end of the washing programme.

The steam phase reduces fabric creasing and facilitates the fabric ironing.

The corresponding indicator above the touch button illuminates.

The indicator is steady on during steam phase.

> ⓘ
> This option can increase the programme duration.

When the programme stops the display shows 0:00, the indicator goes off and the indicator and the Start / Pause led are steady on. The drum performs smooth movements for about 30 minutes to keep the steam benefit. By touching any button the anti-crease movements stop and the door unlocks, the appliance proposes again the previous set programme.

To interrupt the anti-crease phase, you can also:

- Press the On/Off button for a few seconds to activate or the deactivate the appliance.
- Turning the programme dial in another position.

> ⓘ
> A small laundry load helps to reach better results.

7.11 Child Lock

With this option you can prevent children from playing with the control panel.

- To **activate/deactivate** this option, hold down the Plus Steam button until **comes on/goes off** on the display.

The appliance will default to this option after you switch it off.

7.12 Delay Start

With this option you can delay the start of a programme to a more convenient time.

Touch the button repeatedly to set the required delay. The time increases in steps of 1 hour up to 20 hours.

The display shows the indicator and the selected delay time. After touching the Start / Pause button, the appliance begins the countdown and the door is locked.

7.13 Time Save

With this option you can reduce the programme duration depending on the load size and the degree of soiling.

When you set a washing programme, the display shows the default duration and ----- dashes.

Touch Time Save button to reduce the programme duration according to your needs. The display shows the new programme duration and a number of dashes will decrease accordingly:

– – – – suitable for a full load of normally soiled garments.

– – – a quick cycle for a full load of lightly soiled garments.

– – very quick cycle for a smaller lightly soiled load (max. half load recommended).

– the shortest cycle to freshen up a small amount of laundry.

The Time Save is available only with the programmes in the table.

indicator	Cottons	Synthetics
– – – – – 1)	■	■
– – – –	■	■
– – –	■	■
– – 2)	■	■
– 2)	■	■

1) Default duration for all programmes.

2) This level of Time Save option is not available in 90°C.

Time Save with steam programmes

When setting a steam programme, this button allows to chose three steam levels and the programme duration is reduced accordingly:

- – – – : maximum.
- – – : medium.
- – : minimum.

7.14 Start / Pause

Touch the Start / Pause button to start, pause the appliance or interrupt a running programme.

The icon means that you can pause the cycle and add or remove garments. Read the 'Opening the door - Adding garments' section for more details.

8. PROGRAMMES

8.1 Programme Chart

Programme Default temperature Temperature range	Reference spin speed Spin speed range	Maximum load	Programme description (Type of load and level of soiling)
Washing programmes			
Eco 40-60 40 °C 1)	1400 rpm (1400- 400 rpm)	8.0 kg	**White cotton and fast-coloured cotton**. Normally soiled items. The energy consumption decreases and the time of the washing programme is extended, ensuring good washing results.

Programme Default temperature Temperature range	Reference spin speed Spin speed range	Maximum load	Programme description (Type of load and level of soiling)
Cottons 40 °C 90 °C - Cold	1400 rpm (1400- 400 rpm)	8.0 kg	**White cotton and coloured cotton**. Normally, heavily and lightly soiled items.
Synthetics 30 °C 60 °C - Cold	1200 rpm (1200 - 400 rpm)	3.0 kg	**Synthetic items or mixed fabric items**. Normally soiled items.
Delicates 30 °C 40 °C - Cold	1200 rpm (1200- 400 rpm)	2.0 kg	**Delicate fabrics such as acrylics, viscose and mixed fabrics requiring gentler washing**. Normally and lightly soiled items.
PowerClean 59min 30 °C 60 °C - 30 °C	1400 rpm (1400- 400 rpm)	4.0 kg	Cotton and mixed synthetic fabrics. Ideal to wash your daily load in a short time, for a better clothes care and good cleaning already at 30°C.
Steam programme			
Steam	-	1.0 kg	Cotton, synthetic and mixed items. Special steam cycle without washing that can be used to prepare your dried laundry for ironing or refreshing garments worn once. This programme reduces creases, odours and relaxes the fibres. Do not use any detergent. When the programme is completed, quickly remove the laundry from the drum[2)]. If necessary, remove stains by washing or using localized stain removal. Steam programmes do not perform any hygienic cycle. Do not set a Steam programme with these types of items: • Items that are not suitable for tumble drying. • Items with label "Dry clean only".
Special programmes			
Spin/Drain	1400 rpm (1400 - 400 rpm)	8.0 kg	**All fabrics, except woollens and delicate fabrics**. To spin the laundry and to drain the water in the drum.
Rinse	1400 rpm (1400- 400 rpm)	8.0 kg	**All fabrics, except woollens and very delicate fabrics.** Programme for rinsing and spinning the laundry. The default spin speed is the one used for cotton programmes. Reduce the spin speed according to the type of laundry. If necessary, set the Extra Rinse option to add rinses. With a low spin speed, the appliance performs delicate rinses and a short spin.
Additional washing programmes			

Programme Default temperature Temperature range	Reference spin speed Spin speed range	Maximum load	Programme description (Type of load and level of soiling)
Outdoor 30 °C 40 °C - Cold	1200 rpm (1200- 400 rpm)	2.0 kg[3)] 1.0 kg[4)]	Do not use fabric softener and make sure that there is no softener residue in the detergent dispenser. **Synthetic sport items.** This programme is designed to gently wash modern outdoor sportswear and is also suitable for gym, cycling or jogging clothes or similar. The recommended laundry load is 2.0 kg. **Waterproof, waterproof-breathable and water repellent fabrics.** This programme can also be used as a water repellent restoring phase, specifically tailored for treating clothes with a hydrophobic coating. To perform the water repellent restoring phase, proceed as follows: • Pour the washing detergent in the compartment . • Pour a special water repellency restorer for fabric into the softener compartment of the drawer. • Reduce the laundry load to 1.0 kg. To further improve the water repellent restoring action, dry the laundry in a tumble dryer by setting the Outdoor drying programme (if available and if the garment care label permits tumble drying).
Hygiene 60 °C	1400 rpm 1400 rpm - 400 rpm	8.0 kg	White cotton items. This high-performance wash programme combined with steam vapour, removes more than 99,99% of bacteria and viruses[5)] keeping the temperature above 60°C throughout the washing phase; with an additional action on the fibers thanks to a vapour phase, an enhanced rinsing phase ensures a proper removal of detergent and micro-organism residues. This programme ensures also a proper reduction of pollens/allergenic items.
20min 3kg 30 °C 40 °C - 30 °C	1200 rpm (1200- 400 rpm)	3.0 kg	**Cotton and synthetic items** lightly soiled or once worn.
Sport 30 °C 40 °C - Cold	1200 rpm (1200- 400 rpm)	3.0 kg	**Synthetic sportswear**. Intensive short cycle to deeply wash sportswear.
Denim 30 °C 40 °C - Cold	800 rpm (1200 - 400 rpm)	3.0 kg	**Special programme for Denim clothing with delicate washing phase to minimize colour fading and marks**. For better care a reduced load size is recommended.

Programme Default temperature Temperature range	Reference spin speed Spin speed range	Maximum load	Programme description (Type of load and level of soiling)
Wool / Silk 40 °C 40 °C - Cold	1200 rpm (1200 - 400 rpm)	1.5 kg	**Machine washable wool, hand washable wool and other fabrics** with «hand washing» care symbol**6)**.

1) According to Commission Regulation EU 2019/2023 and Ukrainian decree 834/2023. This programme at 40 °C is able to clean normally soiled cotton laundry declared to be washable at 40 °C or 60 °C, together in the same cycle.

For the reached temperature in the laundry, the programme duration and other data, please refer to 'Consumption Values' chapter.
The most efficient programmes in terms of energy consumption are generally those that perform at lower temperatures and longer duration.

2) If you set a Steam programme with dried laundry, at the end of the cycle the laundry can be humid. Line dry the items for about 10 minutes. This programme does not remove particularly intense odour.

3) Washing programme.

4) Washing programme and water repellent phase.

5) Tested for Staphylococcus aureus, Enterococcus faecium, Candida albicans, Pseudomonas aeruginosa and MS2 Bacteriophage in external test performed by Swissatest Testmaterialien AG in 2021 (Test Report No. 202120117).

6) During this cycle the drum rotates slowly to ensure a gentle wash. It can seem that the drum doesn't rotate or doesn't rotate properly, but this is normal for this programme.

Programme options compatibility

Programme	Spin	No Spin			Prewash 1)	Stains 2)	Extra Rinse	Soft Plus	Plus Steam	Delay Start	Time Save
Eco 40-60	■		■							■	
Cottons	■	■	■	■	■	■	■	■	■	■	■
Synthetics	■	■	■	■	■	■	■	■	■	■	■
Delicates	■	■	■	■			■	■		■	
PowerClean 59min	■	■	■				■	■		■	
Steam										■	■
Spin/Drain	■	■3)								■	
Rinse	■	■	■				■			■	

Programme	Spin	No Spin			Prewash[1]	Stains [2]	Extra Rinse	Soft Plus	Plus Steam	Delay Start	Time Save
Outdoor	■	■	■				■			■	
Hygiene	■	■	■		■	■	■	■	■	■	
20min 3kg	■	■								■	
Sport	■	■	■		■		■			■	
Denim	■	■	■	■		■	■	■	■	■	
Wool / Silk	■	■	■							■	

1) Prewash and Stains cannot be selected together.

2) This option is not available with temperature lower than 40 °C.

3) If you set the No Spin option, the appliance performs draining only.

Suitable detergents for each programme

Programme	Universal powder[1]	Liquid Universal	Liquid for coloureds	Delicates woollens	Special
Eco 40-60	▲	▲	▲	--	--
Cottons	▲	▲	▲	--	--
Synthetics	▲	▲	▲	--	--
Delicates	--	--	--	▲	▲
PowerClean 59min	--	▲	▲	--	--
Outdoor	--	--	--	▲	▲
Hygiene	▲	▲	--	--	▲
20min 3kg	--	▲	▲	--	--
Sport	--	▲	▲	--	▲
Denim	--	--	▲	▲	▲
Wool / Silk	--	--	--	▲	▲

1) At temperature higher than 60 °C the use of powder detergent is recommended.

▲= Recommended

-- = Not recommended

8.2 Steam programmes

The Steam programmes can be used for reducing wrinkles and odours on garments (such as cottons, synthetics, mixed fabrics, including delicates) that just need to be refreshed, in a short time, avoiding washing.

The fabric fibres are relaxed and afterwards ironing becomes effortless. When the cycle is completed, quickly remove the laundry from the drum.

The cycle duration can be reduced till 15 minutes by means of the Time Save option.

DO NOT set this mode with the following type of items:
- Items that are not suitable for tumble drying.
- Items with label "Dry clean only".

Do not use any detergent!
The Steam programmes do not remove particularly intense odour and do not perform any hygienic cycle.
After the steam treatment the laundry can be humid. Hang items out for a few minutes.

The fragrance (AEG Steam Fragrance)

The AEG Steam Fragrance allows you to refresh even your delicate clothes, removing wrinkles and adding freshness with a gentle fragrance developed exclusively by **AEG**. By refreshing your garments with steam, rather than running full wash cycles, you will keep your clothes looking and feeling new longer. You can even safely use the fragrance with Cashmere and Steam programmes - if they are available - for delicate fabrics like cashmere and wool. When treating smaller load reduce the fragrance dosage and the cycle duration: in only fifteen minutes, your clothes will regain that "just washed" feeling.

Read carefully the instructions supplied with the fragrance.

DO NOT:
- Tumble dry the garments treated with fragrance. Its benefit would evaporate.
- Use the fragrance with different purposes than those here described.
- Use the fragrance on new garments. New garments may contain residual finishing compounds which are not compatible with it.

The fragrance is available on **AEG** web shop or by authorised dealer.

8.3 Woolmark Premium Wool Care - Green

The wool wash cycle of this machine has been tested and approved by The Woolmark Company for the washing of wool garments labelled as «hand wash» provided that the products are washed according to the instructions on the garment label and those issued by the manufacturer of this washing machine.
M1756

9. WI-FI - CONNECTIVITY SETUP

This chapter describes how to connect the smart appliance to the Wi-Fi network and to link it to mobile devices.

By this functionality you can receive notifications, control and monitor your appliance from your mobile devices.

The Wi-Fi functionality is off as factory default setting.

To connect the appliance to enjoy the full range of features and services you need:

- Wireless network at home with internet connection enabled.
- Mobile device connected to wireless network.

Wi-Fi module parameters	
Frequency	2.412 - 2.472 GHz for European market
Protocol	IEEE 802.11b/g/n
Max Power	<20 dBm
Encryption	WPA, WPA2, WPA3

9.1 Installing and configuring the App

> ⓘ
> The App allows you to control your laundry through a mobile device.
> It contains a large number of programmes, useful features and product information tailored perfectly to the appliance.
> It's personalized laundry care - all from your mobile device.

When connecting the appliance to the application, stand near it with your mobile device.

Make sure that your mobile device is connected to the wireless network.

1. Go to the App Store on your smart device or scan QR code (*see 'QR code on rating plate' paragraph*).
2. Download and install our app.
3. Start the application. Select the country and language and login with Your email and password. If you do not have an account, create a new one following the instructions in the App.
4. Follow the instructions on the App for the appliance registration and configuration.

9.2 Configuring the washing machine wireless connection

1. Press the On/Off button for a few seconds to activate the appliance. Wait about 10 seconds before proceeding with wireless configuration.
2. Select a programme by turning the programme dial.
3. Press and hold the Delay Start and the Time Save buttons simultaneously for a few seconds until a 'click' sounds.

   Release the buttons. On appears on the display for 5 seconds and the indicator starts blinking.

The wireless module begins starting up.

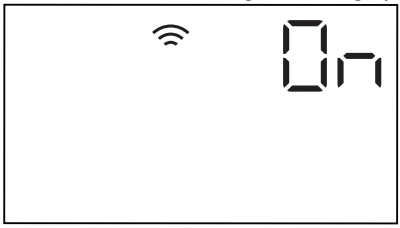

> ⓘ
> Make sure that your APP is ready for connection.

4. After about seconds, AP (**Access Point**) appears on the display.

The access point will be open for about 3 minutes.

> ⓘ
> As long as the appliance is activated, it will keep trying to connect with saved credentials until the Wi-Fi is deactivated or resets the credentials.

5. Configure the "My AEG" app on your smart device and follow the instructions to connect the appliance to your Wi-Fi network.
6. If the connectivity is configured, when the programme information screen returns, the indicator is on the display.

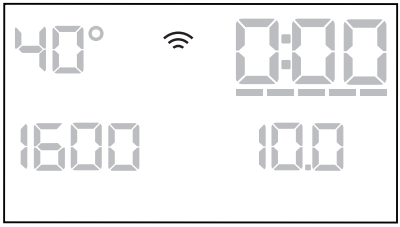

To switch the wireless connection off, press and hold the Delay Start and the Time Save buttons simultaneously for a few seconds until the first acoustic signal.

Release the buttons. OFF appears on the display for 5 seconds.

> ⓘ
> If you switch the appliance off and on again, the wireless connection is automatically off.

To remove the wireless credentials, press and hold the Delay Start and the Time Save buttons simultaneously for 10 seconds until the second acoustic signal: --- appears on the display.

9.3 Remote Start

The Remote Start enables you to start a cycle in remote control.

> ⓘ
> The Remote Control activates automatically when you press the Start / Pause button to start the programme, but it is also possible to start a washing programme remotely.

When the App is installed and the wireless connection is complete, you can activate the Remote Start:

1. Touch the Remote Start button and the indicator APP appears on the display for a few seconds.

2. Touch the Start / Pause button to activate the Remote Start before the indicator APP stops blinking.

The indicators and appear on the programme summary screen and the door is locked. Now it is possible to start the programme remotely.

> ⓘ
> When touching the Start / Pause button after the indicator APP stops blinking, the Remote Start is not activated, but the set programme starts.

To remove the Remote Start, tap on the Remote Start button and confirm by pressing the Start / Pause button.

> ⓘ
> The reset position • deactivates the Remote Start.

9.4 Over-the-air update

The App may propose an update for your appliance.

If a programme is running, the App notifies that the update will start at the end of the programme.

During the update, the appliance shows UPd in the display.

Do not switch off or unplug the appliance during update.

The appliance will be usable again at the end of the update, without any notification about successful update.

If an error occurs, the appliance shows Err in the display: just press any buttons or turn the knob to return to normal use.

10. SETTINGS

10.1 Acoustic signals

This appliance has different acoustic signals, that operate when:

- You activate the appliance (special short tune).
- You deactivate the appliance (special short tune).
- You touch the buttons (click sound).
- You make an invalid selection (3 short sounds).
- The programme is completed (sequence of sounds for about 2 minutes).
- The appliance has a malfunction (sequence of short sounds for about 5 minutes).

To **activate/deactivate** the acoustic signals when the programme is completed, touch the Prewash and the Stains buttons simultaneously for about 2 seconds. The display shows On or Off.

ⓘ

If you deactivate the acoustic signals, they continue to operate when the appliance has a malfunction.

10.2 Operating Hours Counter

It is possible to visualise the total operating time of the appliance in hours, starting from the first switching on. This value will count operating time of the cycles (does not include pauses, delayed start time). To visualise this value, proceed as follows:

1. Switch the appliance on by pressing On/Off button.
2. Turn the programme knob to any programme.
3. Press and hold the Stains and Extra Rinse buttons for some seconds (within 10 seconds after the switching on. After these 10 seconds, the key combination activates and deactivates the acoustic signals).
4. After 3 seconds the total hours operated by the appliance are shown in the display: e.g. 1276 hours, the display shows the text Hr for 2 seconds, 12 (thousands and hundreds) for 2 seconds and 76 (tens and units).

ⓘ

If the procedure does not work (due to timeout, wrong programme dial position or wrong keys combination), switch the appliance off and repeat sequence from the beginning.

10.3 Factory Reset

This function allows to restore the factory default options. To **activate** this option follow steps below:

1. Switch the appliance on by pressing On/Off button.
2. Turn the programme knob to any programme.
3. Press and hold the Soft Plus and Plus Steam buttons for some seconds (within 10 seconds after the switching on. After these 10 seconds, the key combination activates and deactivates the acoustic signals).
4. The display will show – – – for about 5 seconds.

ⓘ

If the procedure does not work (due to timeout, wrong programme dial position or wrong keys combination), switch the appliance off and repeat sequence from the beginning.

11. BEFORE FIRST USE

1. Make sure that the electrical power is available and the water tap is open.
2. Pour 2 litres of water into the detergent compartment marked by ⊔.

This action activates the drain system.

3. Pour a small quantity of detergent into the compartment marked by ⊔.
4. Set and start a programme for cotton at the highest temperature without any laundry in the drum.

This removes all possible dirt from the drum and the tub.

12. DAILY USE

⚠ **WARNING!**

Refer to Safety chapters.

12.1 Activating the appliance

1. Connect the mains plug to the mains socket.
2. Open the water tap.
3. Press the On/Off button for a few seconds to activate the appliance.

A short tune sounds.

12.2 Loading the laundry

1. Open the appliance door.
2. Empty the pockets and unfold the items before you put them in the appliance.
3. Put the laundry in the drum, one item at a time.

Do not put too much laundry in the drum.

4. Close the door firmly.

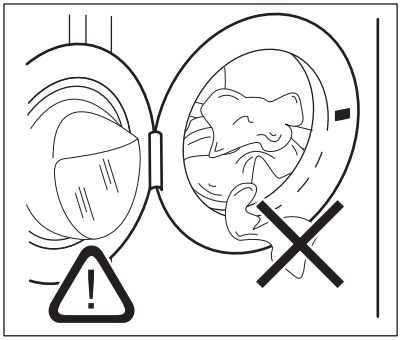

⚠ **CAUTION!**

-Make sure that no laundry gets caught between the seal and the door to avoid risk of water leakage and damage to the laundry.

-Washing heavily oiled, greasy stains or using fragrances perfume could cause damage to rubber parts of the washing machine.

12.3 Filling the detergent and additives

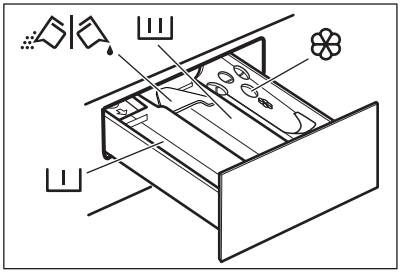

- Compartment for prewash phase, soak programme or stain remover.

- Compartment for washing phase.

- Compartment for fabric softener and other liquid treatments(fabric conditioner, starch).

MAX - Maximum level for quantity of liquid additives.

- Flap for powder or liquid detergent.

Always follow the instructions that you find on the packaging of the detergent products, but we recommend that you do not exceed the maximum indicated level (**MAX**). This quantity will however guarantee the best washing results.

After a washing cycle, if necessary, remove any detergent residue from the detergent dispenser.

12.4 Check the position of the detergent flap

1. Pull out the detergent dispenser until it stops.

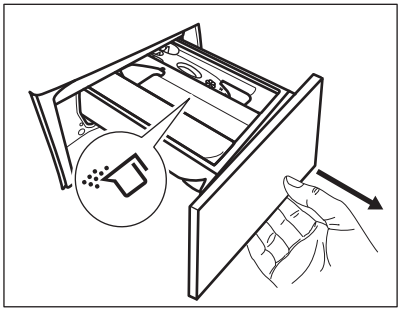

2. Press the lever down to remove the dispenser.
3. To use powder detergent, turn the flap up.
4. To use liquid detergent, turn the flap down.

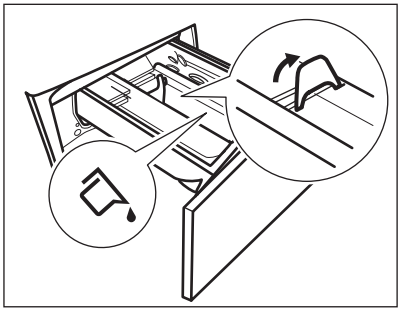

With the flap in the position **DOWN**:
- Do not use gelatinous or thick liquid detergents.
- Do not exceed to liquid detergent dose indicated on the flap.
- Do not set the prewash phase.
- Do not set the delay start function.

5. Measure out the detergent and the fabric conditioner.
6. Carefully close the detergent dispenser.

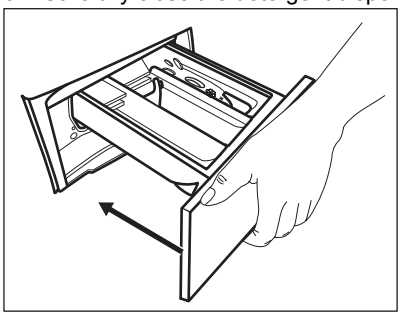

Make sure that the flap does not cause a blockage when you close the drawer.

12.5 Setting a programme

1. Turn the programme dial to select the desired washing programme. The Eco 40-60 is the programme to which the information of the energy label relates.

The indicator of the Start / Pause button flashes.
The display shows an indicative programme duration.

2. To change the temperature and/or the spin speed, touch the related buttons.
3. If desired, set one or more options by touching the related buttons. The related indicators will light up and the given information will change on the display accordingly.

> ⓘ
> If a selection is **not possible** an acoustic signal sounds and the display shows
> – – –.

12.6 Starting a programme

Touch the Start / Pause button to start the programme. It is not possible to start the programme when the indicator of the button is off and doesn't flash (e.g. programme dial on a wrong position).
The related indicator stops flashing and stays on.
The programme starts, the door is locked.
The display shows the indicator and the symbol appears to indicate that it is still possible to stop the cycle and add garments.

> ⓘ
> The drain pump can operate shortly before the appliance fills water.

12.7 Starting a programme with the delay start

1. Touch the Delay Start button repeatedly until the display shows the desired delay time. On the display the indicator shows
2. Touch the Start / Pause button. The appliance door locks and starts the countdown of the delay start. The display shows the indicator .

When the countdown is completed, the programme starts automatically.

Cancelling the delay start after the countdown has started

To cancel the delay start:

1. Touch the Start / Pause button to pause the appliance. The related indicator flashes.
2. Touch the Delay Start button repeatedly until the display shows and the indicator goes off.
3. Touch the Start / Pause button again to start the programme immediately.

Changing the delay start after the countdown has started

To change the delay start:

1. Touch the Start / Pause button to pause the appliance. The related indicator flashes.
2. Touch the Delay Start button repeatedly until the display shows the desired delay time.
3. Touch the Start / Pause button again to start the new countdown.

12.8 The ProSense System load detection

> ⓘ
> The programme duration in the display is referred to a **medium/high load**.

After touching the Start / Pause button, the maximum declared load indicator goes off, the ProSense System starts the laundry load detection:

1. The appliance detects the load in the first 30 seconds. In the programmes where Time Save is available, during this phase the Time Save bars ---- placed below

the time digits play a simple animation. The drum rotates shortly.

2. The programme duration could be adjusted accordingly and could increase or decrease. After further 30 seconds, the water filling starts.

At the end of the load detection, **in case of drum overload**, the indicator MAX is flashing in the display:

In this case, for 30 seconds, it is possible to pause the appliance and remove the exceeding garments.

Once removed the exceeding garments, touch the Start / Pause button to start the programme again. The ProSense phase can be repeated up to three times (see point 1).

Important! If the laundry amount will not be reduced, the washing programme starts anyway, despite the overload. In this case, it will be not possible to guarantee the best washing results.

About 20 minutes after the programme start, the programme duration could be adjusted again depending on the capacity of water absorption of the fabrics.

The ProSense detection is carried out with complete washing programmes only and if the programme duration has not been reduced by means of the Time Save button.

The ProSense System is not available with all programmes such as :Wool / Silk, Rinse and programmes with short cycles.

12.9 Interrupting a programme and changing the options

When the programme is running, you can change **only some** options:

1. Touch the Start / Pause button.

The related indicator flashes.

2. Change the options. The given information in the display changes accordingly.
3. Touch the Start / Pause button again.

The washing programme continues.

12.10 Cancelling a running programme

1. Press the button On/Off to cancel the programme and to deactivate the appliance.
2. Press the button On/Off again to activate the appliance.

If the ProSense System has completed and the water filling has already started, the new programme starts **without repeating the ProSense System**. The water and the detergent are not drained out in order to avoid waste. The display shows the maximum duration of the programme, updating it about 20 minutes after the starting of the new programme.

There is also an alternative way of cancelling:
1. Rotate the selector knob to the "Reset" position • .
2. Wait for 1 second. The display shows --- .

Now, you can set a new washing programme.

12.11 Opening the door - Adding garments

While a cycle or the delay start operates, the appliance door is locked.

If the temperature and level of the water in the drum are too high and/or the drum still rotates you cannot open the door.

You can easily open the door for adding or removing some items when the icon is lighted on.

1. Touch the Start / Pause button.

In the display the related door lock indicator goes off.

2. Open the appliance door. If necessary, add or remove the items.

3. Close the door and touch the Start / Pause button.

When the icon goes off, the door can be opened when the cycle is complete. You may also set a spinning or draining option and than press Start / Pause button. If the spin and drain cycle are not available in the dial, they can be set via App.

12.12 End of the programme

When the programme has finished, the appliance stops automatically. The acoustic signals operate (if they are active). The display shows

The indicator of the Start / Pause button goes off.

The door unlocks and the indicator goes off.

1. Press button On/Off to deactivate the appliance.

After five minutes from the end of the programme, the energy saving function automatically deactivates the appliance.

> When you activate the appliance again, the display shows the end of the previous programme. Turn the programme dial to set a new cycle.

2. Remove the laundry from the appliance.
3. Make sure that the drum is empty.
4. Keep the door and the detergent dispenser slightly ajar to prevent mildew and odours.

12.13 Draining water out after end of cycle

If you have chosen a programme or an option that does not empty out the water of the last rinse, the programme is completed, but:

- The time area shows and the display shows the door locked .
- The indicator of the Start / Pause button starts flashing.
- The drum still turns at regular intervals to prevent creases in the laundry.
- The door stays locked.
- You must drain the water to open the door:

1. If necessary, touch the Spin button to decrease the spin speed proposed by the appliance.
2. Press the Start / Pause button: the appliance drains the water and spins.

The option indicator Rinse Hold or disappears.

> If you have set Silent and the spin speed is not changed, when you press the Start / Pause button, the appliance only drains the water.

3. When the programme is completed and the door locked indicator goes off, you can open the door.
4. Press the On/Off button for a few seconds to deactivate the appliance.

12.14 Stand-by function

The Stand-by function automatically deactivates the appliance to reduce the energy consumption when:

- You do not use the appliance for 5 minutes when no programme is running. Press the button On/Off to activate the appliance again.
- 5 minutes after the end of the washing programme.
  Press the On/Off button to activate the appliance again.
  The display shows the end of the last programme.
  Turn the programme dial to set a new cycle.

If the dial is rotated to the "Reset" position •, the appliance automatically turns off in 30 seconds.

> If you set a programme or an option that ends with water in the drum, the Stand-by function **doesn't deactivate** the appliance to remind you to drain the water.

The remote control inhibits the Stand-by option, but after 15 minutes the appliance enters in Network Stand-by mode and the display shows the indicator ▶ only.

13. CARE AND CLEANING

WARNING!

Refer to Safety chapters.

13.1 Periodic cleaning schedule

Periodic cleaning helps to extend the life of your appliance.

After each cycle, keep the door and the detergent dispenser slightly open to get air circulation and dry the humidity inside the appliance.

If the appliance is not used for a long time: close the water tap and unplug the appliance.

Indicative periodic cleaning schedule:

Descaling	Twice a year
Maintenance wash	Once a month
Clean door seal	Every two months
Clean drum	Every two months
Clean detergent dispenser	Every two months
Clean drain pump filter	Twice a year
Clean the inlet hose and the valve filter	Twice a year

13.2 Removing foreign objects

Make sure that pockets are empty and all loose elements are tied up before running your cycle.

Remove any foreign objects (such as metal clip, buttons, coins, etc) that you may find in the door seal, the filters and the drum. Refer to "Door seal with double lip trap", "Cleaning the drum", "Cleaning the drain pump filter" and "Cleaning the inlet hose and the valve filter" paragraphs. Be careful with curtains. Remove the hooks and put the curtains in a washing bag or pillowcase. If necessary, please contact the Authorised Service Centre.

13.3 External cleaning

Clean the appliance with mild soap and warm water only. Fully dry all the surfaces. Do not use a scouring pads or any scratching material.

CAUTION!

Do not use alcohol, solvents or chemical products.

CAUTION!

Do not clean the metal surfaces with chlorine-based detergent.

13.4 Descaling

If the water in your area is hard or medium hard, we recommend that you use a water softener for washing machines.

Regularly examine the drum to check for limescale.

Regular detergents already contain water softening agents, but we recommend to run a cycle with an empty drum and a descaling product.

Always follow the instructions that you find on the packaging of the product.

13.5 Maintenance wash

The repeated and prolonged use of low temperature programmes can cause detergent deposits, fluff residues, bacterial growth inside the drum and the tub. This could generate bad odours and mildew. To eliminate these deposits and clean the inner part of the appliance, run a maintenance wash regularly (at least once a month).

ⓘ

Refer to "Cleaning the drum" paragraph.

13.6 Door seal with double lip trap

This appliance is designed with a **self cleaning draining system**, allowing light fluff fibers that fall off the clothes to be drained out with the water. Regularly examine the seal and if necessary clean as described in the following diagram. Coins, buttons, other small items can be recovered at the end of the cycle.

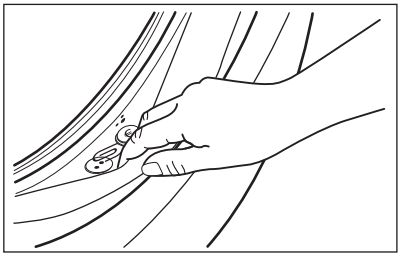

Clean it when needed, using ammonia cream cleanser agent without scratching the seal surface.

ⓘ

Always obey the instructions that you find on the packaging of the product.

Check and remove objects (if there are any) that could be trapped in the fold.

Make sure that no laundry remains between the seal and the door.

Use a moist cloth to wipe off any dirt or water residue left behind in the door seal after completion of programme cycle.

13.7 Cleaning the drum

Regularly examine the drum to prevent unwanted deposits.

Rust deposits in the drum may occur due to rusting foreign body in the washing or tap water containing iron

Clean the drum with special products for stainless steel.

ⓘ

Always follow the instructions that you find on the packaging of the product.
Do not clean the drum with acidic descaling products, scouring products containing chlorine or iron or steel wool.

For a thorough clean:

1. Remove all laundry from the drum.
2. Run a Cottons programme with the highest temperature.
3. Add a small quantity of powder detergent into the empty drum, in order to rinse out any left residues.

ⓘ

Occasionally, at the end of a cycle the display may show the icon ⁞⁞⁞⁞: this is a recommendation to perform the “drum cleaning”. Once the drum cleaning has been performed, the icon disappears.

13.8 Cleaning the detergent dispenser

To prevent possible deposits of dried detergent or clotted fabric softener and/or formation of mould in the detergent dispenser drawer, every two months carry out the following cleaning procedure how explained in the following diagrams:

1. Open the drawer. Press the catch downwards as indicated in the picture and pull it out.

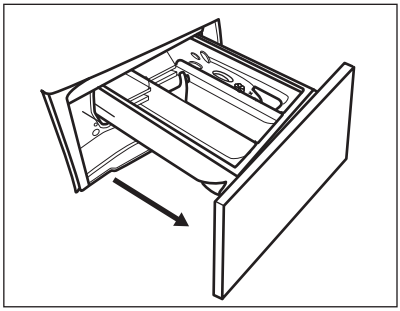

2. Remove the top part of the additive compartment to aid cleaning and flush it out under running warm water, to remove any traces of accumulated detergent. After cleaning, put the top part back into position.

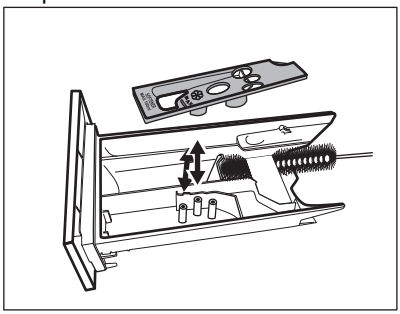

3. Make sure that all detergent residue is removed from the upper and lower part of the recess. Use a small brush to clean the recess.

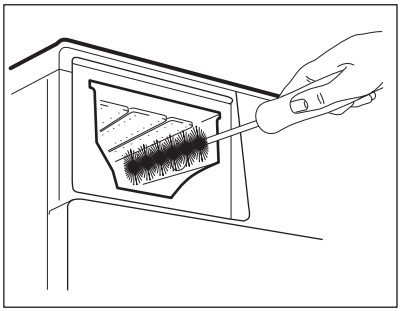

Proceed as described in following diagrams to clean the pump filter:

4. Insert the detergent drawer into the guide rails and close it. Run the rinsing programme without any clothes in the drum.

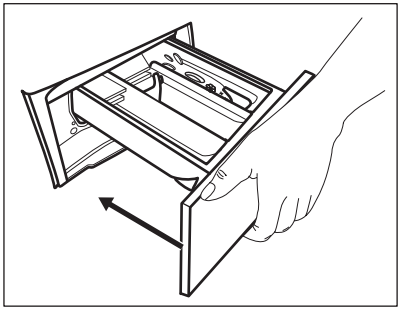

13.9 Cleaning the drain pump filter

⚠ **WARNING!**

Disconnect the mains plug from the mains socket.

ⓘ

Regularly check the drain pump filter and make sure that it is clean.

Clean the drain pump if:

- The appliance does not drain the water.
- The drum does not turn.
- The appliance makes an unusual noise because of the blockage of the drain pump.
- The display shows the alarm code E20.

⚠ **WARNING!**

- Do not remove the filter while the appliance operates.
- Do not clean the pump if the water in the appliance is hot. Wait until the water cools down

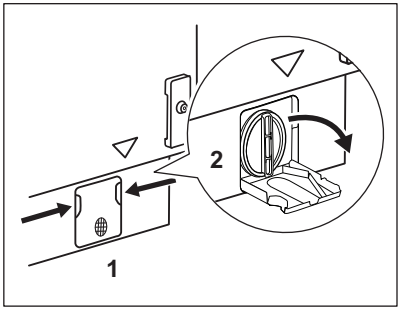

1. Open the pump cover.

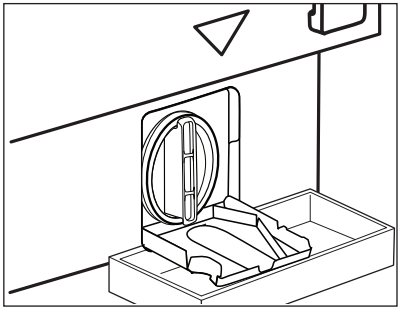

2. Place a suitable bowl below the drain pump access to collect the water that flows out.
Always keep a rag nearby to dry up any water spillages when removing the filter.

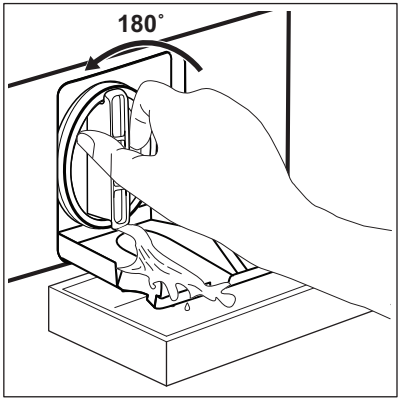

3. Turn the filter 180 degrees in anti-clockwise direction to open it, without removing. Let the water flow out.
4. When the bowl is full of water, turn the filter back and empty the container.
5. Repeat the steps 3 and 4 until the water stops to flow out.

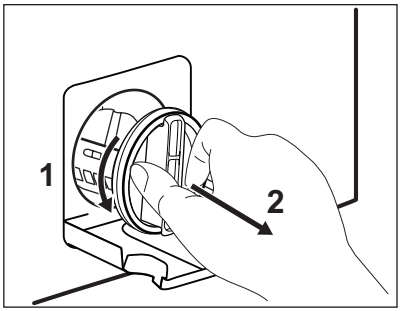

6. Turn the filter anti-clockwise to remove it

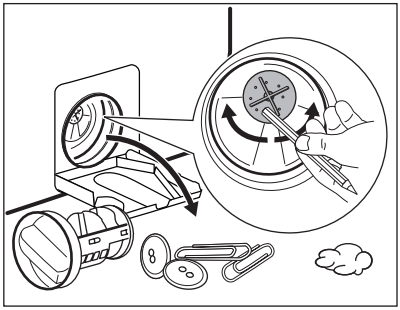

7. If it is necessary, remove fluff and objects from the filter recess.
Make sure that the impeller of the pump can rotate. If it does not rotate, contact the Authorised Service Centre.

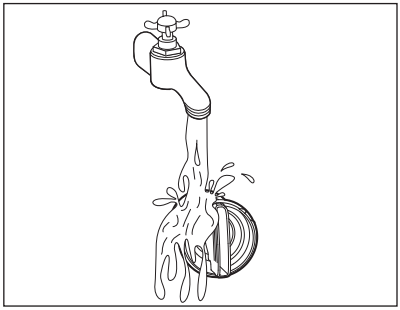

8. Clean the filter under the water tap.

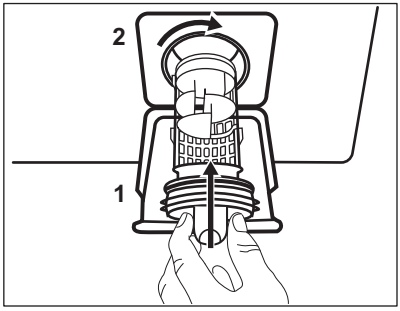

9. Put the filter back into the special guides by turning it clockwise. Make sure that you tighten the filter correctly to prevent leakages.

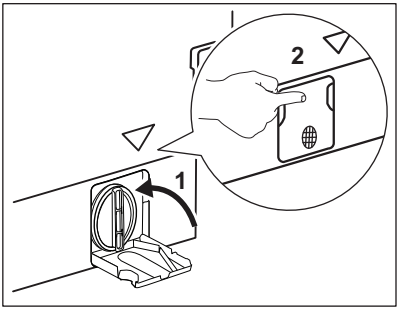

10. Close the pump cover.

When you drain the water with the emergency drain procedure, you must activate the drain system again:

1. Put 2 litres of water in the main wash compartment of the detergent dispenser.
2. Start the programme to drain the water.

13.10 Cleaning the inlet hose and the valve filter

It is recommended to clean both the filters of the inlet hose and valve twice a year to remove any deposit, collected over the time. Proceed as described in following diagrams to clean filters:

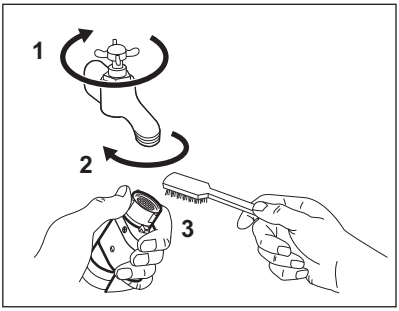

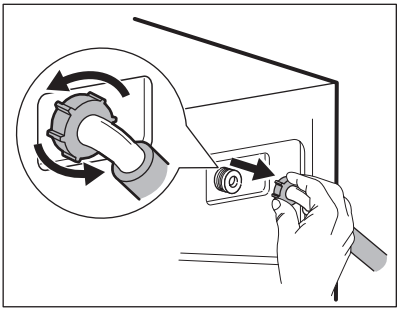

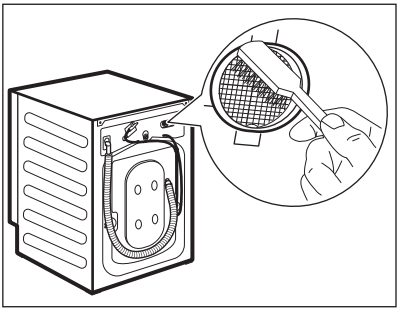

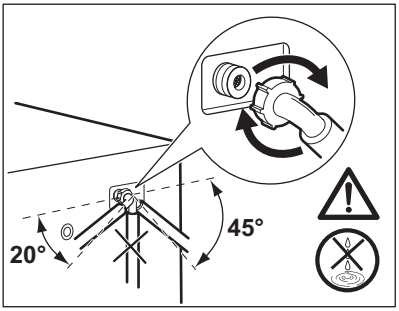

13.11 Emergency drain

If the appliance cannot drain the water, carry out the same procedure, described in ' Cleaning the drain pump filter' paragraph. If necessary, clean the pump.

When you drain the water with the emergency drain procedure, you must activate the drain system again:

1. Put 2 litres of water in the main wash compartment of the detergent dispenser.
2. Start the programme to drain the water.

13.12 Frost precautions

If the appliance is installed in an area where the temperature can reach values around 0° C or drop below, remove the remaining water from the inlet hose and the drain pump.

1. Disconnect the mains plug from the mains socket.
2. Close the water tap.
3. Put the two ends of the inlet hose in a container and let the water flow out of the hose.
4. Empty the drain pump. Refer to the emergency drain procedure.
5. When the drain pump is empty, install the inlet hose again.

⚠ **WARNING!**

Make sure that the temperature is higher than 0 °C before you use the appliance again.
The manufacturer is not responsible for damages caused by low temperatures.

14. TROUBLESHOOTING

⚠ **WARNING!**

Refer to Safety chapters.

14.1 Alarm Codes and Possible failures

The appliance does not start or it stops during operation. First try to find a solution to the problem (refer to the tables).

⚠ **WARNING!**

Deactivate the appliance before carrying out any check.

With some problems, the display shows an alarm code and the Start / Pause ▷II **button may flash continuously:**

ⓘ

If the appliance is overloaded, remove some items from the drum and/or keep pressed the door while touching the Start / Pause button until the indicator stops flashing (see the picture below).

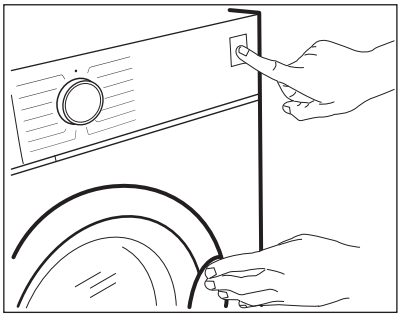

Problem	Possible solution
E 10 The appliance does not fill with water properly.	• Make sure that the water tap is open. • Make sure that the pressure of the water supply is not too low. For this information, contact your local water authority. • Make sure that the water tap is not clogged. • Make sure that the inlet hose has no kinks, damages or bends. • Make sure that the connection of the water inlet hose is correct. • Make sure that the filter of the inlet hose and the filter of the valve are not clogged. Refer to 'Care and cleaning'.
E20 The appliance does not drain the water.	• Make sure that the sink spigot is not clogged. • Make sure that the drain hose has no kinks or bends. • Make sure that the drain filter is not clogged. Clean the filter, if necessary. Refer to "Care and cleaning". • Make sure that the connection of the drain hose is correct. • Set the drain programme if you set a programme without drain phase. If the drain programme is not available in the programme dial, it can be set via App. • Set the drain programme if you set an option which ends with water in the tub.
E40 The appliance door is open or not closed correctly.	• Make sure that the door is properly closed.
E91 Internal fail. No communication between electronic elements of the appliance.	• The programme was not finished properly or the appliance stopped too early. Switch the appliance off and on again. • If the alarm code appears again, contact the Authorised Service Centre.

EH0 The mains supply is unstable.	• Wait until mains supply is stable.
EF0 The anti-flood device is on.	• Disconnect the appliance and close the water tap. Contact the Authorised Service Centre.

If the display shows other alarm codes, deactivate and activate the appliance. If the problem continues, contact the Authorised Service Centre.
In case of different problem with the appliance check the table below for possible solutions.

Problem	Possible solution
The programme does not start.	• Make sure that the mains plug is connected to the mains socket. • Make sure that the appliance door is closed. • Make sure that there is no damaged fuse in the fuse box. • Make sure that the Start / Pause ▷II has been touched. • If the delay start is set, cancel the setting or wait for the end of countdown. • Deactivate the Child Lock function if it is on. • Check the position of the knob on the selected programme.
The appliance fills with water and drains immediately.	• Make sure that the drain hose is in the correct position. The hose may be positioned too low. Refer to "Installation instruction".
The spin phase does not operate or the washing cycle lasts longer than usual.	• Set the spin programme. If the drain programme is not available in the programme dial, it can be set via App'. • Make sure that the drain filter is not clogged. Clean the filter, if necessary. Refer to "Care and cleaning". • Adjust manually the items in the tub and start the spin phase again. This problem may be caused by balance problems.
There is water on the floor.	• Make sure that the couplings of the water hoses are tight and there is not water leakages. • Make sure that the water inlet hose and the drain hose have no damages. • Make sure you use the correct detergent and the correct quantity of it.
You cannot open the appliance door.	• Make sure that a washing programme that ends with water in tub, has not been selected. • Make sure that the washing programme is finished. • Set the drain or the spin programme if there is water in the drum. If the spin and drain programmes are not available in the programme dial, they can be set via App. • Make sure that the appliance receives electrical power. • This problem may be caused by a failure of the appliance. Contact the Authorised Service Centre. If you need to open the door, please read carefully "Emergency door opening". • Make sure that the Remote Start Mode is not activated. Deactivate it.

Problem	Possible solution
The display does not show the wireless indicator .	• Check the wireless signal. • Make sure that the wireless connection is on. Refer to paragraph "Configuring the washing machine wireless connection" in "Wi-Fi - Connectivity setup" chapter. • Check your home network and router. • Restart the router. • Contact your wireless service provider if there are further problems with the wireless network.
The App cannot connect to the appliance.	• Check the wireless signal. • Check if your smart device is connected to the wireless network. • Check your home network and router. • Restart the router. • Contact your wireless service provider if there are problems with the wireless network. • The appliance, the smart device, or both, need to be configured again because a new router has been installed or the router configuration has been changed.
The App cannot frequently connect to the appliance.	• Make sure that the wireless signal reaches the appliance. Try to move the home router as near the appliance as possible or consider purchasing a wireless range extender. • Make sure the wireless signal is not disrupted by microwave. Turn the microwave off. Avoid using the microwave and the remote control at the same time.
The display shows UPd. All buttons are inactive, except the the On/Off .	• The appliance is downloading any available updates. Wait until the update process is complete. If you deactivate the appliance during update, it resumes when you activate the appliance again.
The appliance makes an unusual noise and vibrates.	• Make sure the levelling of the appliance is correct. Refer to "Installation instruction". • Make sure that the packaging and/or the transit bolts are removed. Refer to "Installation instruction". • Add more laundry in the drum. The load may be too small.
The programme duration increases or decreases during programme execution.	• The ProSense System is able to adjust the programme duration according to the type and the laundry load size. Refer to "The ProSense System load detection" in "Daily Use" chapter.
The washing results are not satisfactory.	• Increase the detergent quantity or use a different detergent. • Use special products to remove the stubborn stains before you wash the laundry. • Make sure that you set the correct temperature. • Decrease the laundry load.
Too much foam in the drum during the washing cycle.	• Reduce the quantity of detergent or the number of tablets or single-dose detergents.
After the washing cycle, there are some detergent residues in the dispenser drawer.	• Make sure that the flap is in the correct position (UP for powder detergent - DOWN for liquid detergent). • Make sure you have used the detergent dispenser according the indications given in this user manual.

After the check, activate the appliance. The programme continues from the point of interruption.
If the problem occurs again, contact the Authorised Service Centre.
The necessary data for the service centre are on the rating plate.

14.2 Emergency door opening

In case of power failure or functioning failure the appliance door remains locked. The washing programme continues when the power is restored. If the door remains locked in case of failure, it is possible to open it using the emergency unlock function.

Before opening the door:

⚠ **CAUTION!**

Risk of burns! Make sure that the water temperature is not too high and the laundry is not hot. If necessary, wait until they cool down.

⚠ **CAUTION!**

Risk of injury! Make sure that the drum is not rotating. If necessary, wait until the drum stops rotating.

ⓘ

Make sure that the water level inside the drum is not too high. If necessary, proceed with an emergency drain (refer to «Emergency drain» in «Care and cleaning» chapter).

To open the door, proceed as follows:

1. Press the On/Off button to switch the appliance off.
2. Disconnect the mains plug from the mains socket.
3. Pull the emergency unlock trigger downward once. Pull it once again, keep it tensed and, in the meanwhile, open the appliance door. The emergency unlock trigger is located where indicated by the following picture.

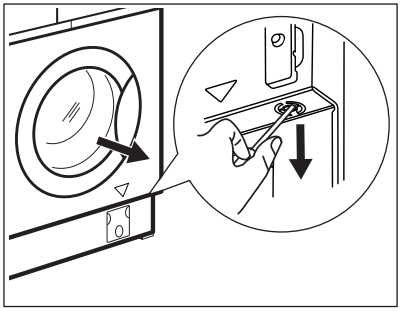

4. Take out the laundry and then close the appliance door.

15. CONSUMPTION VALUES

15.1 Comment

ⓘ

The QR code on the energy label supplied with the appliance provides a web link to the information related to the performance of the appliance in the EU EPREL database. Keep the energy label for reference together with the user manual and all other documents provided with this appliance.
It is also possible to find the same information in EPREL using the link **https://eprel.ec.europa.eu** and the model name and product number that you find on the rating plate of the appliance.

ⓘ

Values and programme duration may differ depending on different conditions (e.g. room temperature, water temperature and pressure, load size and type of laundry, supply voltage) and also if you change the default setting of a programme.

15.2 According to Commission Regulation Eu 2019/2023

Eco 40-60 programme	kg	kWh	Litres	hh:mm	% 1)	°C	rpm2)
Full load	8.0	0.665	58.0	03:38	53.00	35.0	1351
Half load	4.0	0.406	46.0	02:47	53.00	29.0	1351
Quarter load	2.0	0.178	37.0	02:40	54.00	24.0	1351

1) Remaining moisture at the end of the spinning phase. The higher is the spin speed, the higher is the noise and the lower is the remaining moisture.
2) Maximum spin speed.

Power consumption in different modes

Off (W)	Stand-by (W)	Delay start (W)	Networked standby (W)
0.50	0.50	4.00	2.00 1)
Time to Off/Standby mode is 15 minutes maximum.			

1) The energy consumption of the connected function is approximately 17.5 kWh per year. To disconnect this function, please refer to the chapter 'Wi-fi - Connectivity setup'.

15.3 Common programmes

ⓘ

These values are indicative only.

Programme	kg	kWh	Litres	hh:mm	% 1)	°C	rpm2)
Cottons3) 95°C	8.0	2.250	85.0	04:00	52.00	85.0	1400
Cottons 60°C	8.0	1.350	80.0	03:25	52.00	55.0	1400
Cottons4) 20°C	8.0	0.250	80.0	02:50	52.00	20.0	1400
Synthetics 40°C	3.0	0.650	75.0	02:25	35.00	40.0	1200
Delicates5) 30°C	2.0	0.360	50.0	01:10	35.00	30.0	1200
Wool 30°C	1.5	0.200	55.0	01:05	30.00	30.0	1200

1) Remaining moisture at the end of the spinning phase. The higher is the spin speed, the higher is the noise and the lower is the remaining moisture.

2) Reference indicator of the spin speed.

3) Suitable for washing heavily soiled textiles.

4) Suitable for washing lightly soiled cottons, synthetic and mixed fabrics.

5) It also performs as quick washing cycle for lightly soiled laundry.

16. QUICK GUIDE

16.1 Daily use

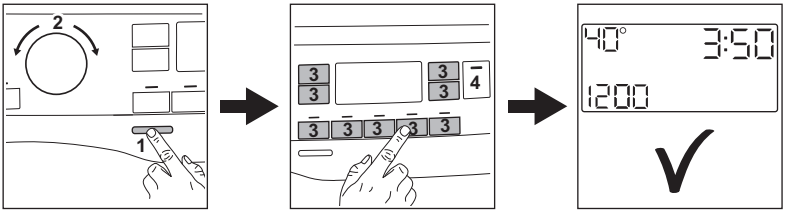

- Connect the mains plug to the mains socket.
- Open the water tap.
- Push the **On/Off** button to turn the appliance on **(1)**.
- Turn the programme dial to set the desired programme **(2)**.
- Set the desired options by means of the corresponding touch buttons **(3)**.
- Put the laundry in the drum, one item a time without exceeding the maximum suggested load. Close the door and make sure that no laundry stays between the seal and the door.
- Pour the detergent and other treatment in the proper compartment of the detergent dispenser.
- To start the programme, touch the **Start / Pause** ▷‖ button **(4)**.
- The appliance starts.
- At the and of the programme, remove the laundry.
- Push the **On/Off** button to turn the appliance off.

16.2 Cleaning the drain pump filter

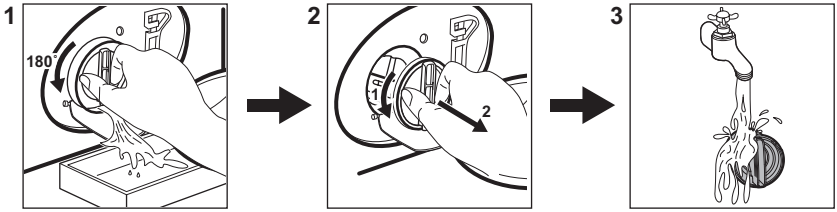

16.3 Programme Chart

Programmes	Load	Product description
Eco 40-60 **1)**	8.0 kg	White and coloured cottons. Normally soiled garments.
Cottons	8.0 kg	White cotton and coloured cotton.
Synthetics	3.0 kg	Synthetic items or mixed fabric items.
Delicates	2.0 kg	Delicate fabrics such as acrylics, viscose, polyester items.
PowerClean 59min	4.0 kg	Cotton and mixed synthetic fabrics. Ideal to wash your daily load in a short time, for a better clothes care and good cleaning already at 30°C.
Steam	1.0 kg	Steam programme for cotton, synthetic and delicate garments.
Spin/Drain	8.0 kg	All fabrics, except woollens and very delicate fabrics. Programme for spinning and draining the water.
Rinse	8.0 kg	All fabrics, except woollens and very delicate fabrics. Programme for rinsing and spinning.
Outdoor	2.0 kg	Modern outdoor sporting garments.
Hygiene	8.0 kg	White cotton items. This programme with steam vapour phase helps to remove germs and bacteria.
20min 3kg	3.0 kg	**Cotton and synthetic items** lightly soiled or once worn.
Sport	3.0 kg	**Synthetic sportswear**. Intensive short cycle to deeply wash sportswear.
Denim	3.0 kg	**Special programme for Denim clothing with delicate washing phase to minimize colour fading and marks**. For better care a reduced load size is recommended.

Programmes	Load	Product description
Wool / Silk	1.5 kg	Machine washable wool, hand washable wool and delicates.

1) **According to Commission Regulation EU 2019/2023 and Ukrainian decree 834/2023.** This programme at 40 °C is able to clean normally soiled cotton laundry declared to be washable at 40 °C or 60 °C, together in the same cycle.

For the reached temperature in the laundry, the programme duration and other data, please refer to 'Consumption Values' chapter.
The most efficient programmes in terms of energy consumption are generally those that perform at lower temperatures and longer duration.

Loading the appliance **to the maximum capacity indicated** for each programmes helps to reduce energy and water consumption.

Suitable detergents for each programme

Programme	Universal powder1)	Liquid Universal	Liquid for coloureds	Delicates woollens	Special
Eco 40-60	▲	▲	▲	--	--
Cottons	▲	▲	▲	--	--
Synthetics	▲	▲	▲	--	--
Delicates	--	--	--	▲	▲
PowerClean 59min	--	▲	▲	--	--
Outdoor	--	--	--	▲	▲
Hygiene	▲	▲	--	--	▲
20min 3kg	--	▲	▲	--	--
Sport	--	▲	▲	--	▲
Denim	--	--	▲	▲	▲
Wool / Silk	--	--	--	▲	▲

1) At temperature higher than 60 °C the use of powder detergent is recommended.

▲= Recommended

-- = Not recommended

16.4 Detergent type and quantity.

- Use only detergents and other treatments specially made for washing machines. First, follow these generic rules:
  - powder detergents (also tablets and single-dose detergents) for all types of fabric, excluding delicate. Prefer powder detergents containing bleach for whites and laundry sanitization,
  - liquid detergents (also single-dose detergents), preferably for low temperature wash programmes (60 °C

max) for all types of fabric, or special ones for woollens only.

- Do not mix different types of detergents.
- Use less detergent if:
  - you are washing a small load,
  - the laundry is lightly soiled,
  - there is large amounts of foam during washing.
- When using detergent tabs or pods, always put them inside the drum, not in the detergent dispenser and follow the manufacturer's recommendations.

Insufficient detergent may cause:

- unsatisfactory washing results,
- the wash load to turn grey,
- greasy clothes,
- mould in the appliance.

Excessive detergent may cause:

- sudsing,
- reduced washing effect,
- inadequate rinsing,
- a greater impact for the environment.

16.5 Periodic cleaning schedule

Periodic cleaning helps to extend the life of your appliance.

After each cycle, keep the door and the detergent dispenser slightly open to get air circulation and dry the humidity inside the appliance.

If the appliance is not used for a long time: close the water tap and unplug the appliance.

Indicative periodic cleaning schedule:

Descaling	Twice a year
Maintenance wash	Once a month
Clean door seal	Every two months
Clean drum	Every two months
Clean detergent dispenser	Every two months
Clean drain pump filter	Twice a year
Clean the inlet hose and the valve filter	Twice a year

Regularly examine the drum to check for limescale. We recommend to run a cycle with empty drum and a descaling product occasionally.

Removing foreign objects

ⓘ

Make sure that pockets are empty and all loose elements are tied up before running your cycle.

Remove any foreign objects (such as metal clip, buttons, coins, etc) that you may find in the door seal, the filters and the drum. If necessary, please contact the Authorised Service Centre.

Door seal

This appliance is designed with a **self cleaning draining system**, allowing light fluff fibers that fall off the clothes to be drained out with the water. Regularly examine the seal and if necessary clean as described in the following diagram. Coins, buttons, other small items can be recovered at the end of the cycle.

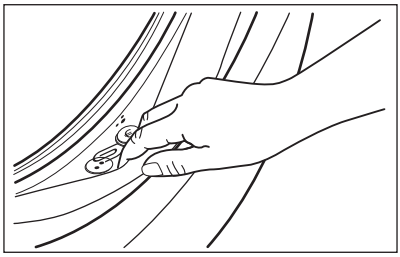

Clean it when needed, using ammonia cream cleanser agent without scratching the seal surface.

If it is necessary, remove fluff and objects from the filter recess.

16.6 Configuring the washing machine wireless connection

1. Press the On/Off button for a few seconds to activate the appliance. Wait about 10 seconds before proceeding with wireless configuration.
2. Select a programme by turning the programme dial.
3. Press and hold the Delay Start and the Time Save buttons simultaneously for a few seconds until a 'click' sounds.

   Release the buttons. On appears on the display for 5 seconds and the indicator ⟟ starts blinking.

The wireless module begins starting up.

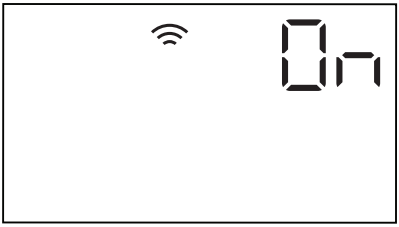

Make sure that your APP is ready for connection.

4. After about seconds, AP (**Access Point**) appears on the display.

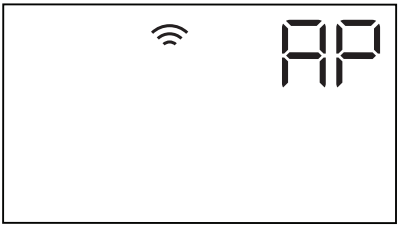

The access point will be open for about 3 minutes.

As long as the appliance is activated, it will keep trying to connect with saved credentials until the Wi-Fi is deactivated or resets the credentials.

5. Configure the "My AEG" app on your smart device and follow the instructions to connect the appliance to your Wi-Fi network.
6. If the connectivity is configured, when the programme information screen returns, the indicator is on the display.

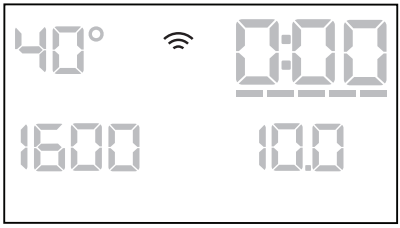

To switch the wireless connection off, press and hold the Delay Start and the Time Save buttons simultaneously for a few seconds until the first acoustic signal.

Release the buttons. OFF appears on the display for 5 seconds.

If you switch the appliance off and on again, the wireless connection is automatically off.

To remove the wireless credentials, press and hold the Delay Start and the Time Save buttons simultaneously for 10 seconds until the second acoustic signal: --- appears on the display.

17. ENVIRONMENTAL CONCERNS

Recycle materials with the symbol . Put the packaging in relevant containers to recycle it. Help protect the environment and human health by recycling waste of electrical and electronic appliances. Do not dispose of appliances marked with the symbol with the household waste. Return the product to your local recycling facility or contact your municipal office.

Bem-vindo(a) à AEG! Obrigado por escolher o nosso aparelho.

No nosso esforço para sermos sustentáveis, estamos a reduzir os ativos de papel e a disponibilizar manuais do utilizador completos online. Aceda ao seu manual do utilizador completo em **aeg.com/manuals**

Obtenha conselhos de utilização, brochuras, resolução de problemas, informações sobre assistência e reparações em **aeg.com/support**

Adquira acessórios, consumíveis e peças de substituição originais para o seu aparelho em **aeg.com/shop**

Sujeito a alterações sem aviso prévio.

ÍNDICE

1. INFORMAÇÕES DE SEGURANÇA....108
2. INSTRUÇÕES DE SEGURANÇA....110
3. DESCRIÇÃO DO PRODUTO....112
4. INFORMAÇÃO TÉCNICA....114
5. INSTALAÇÃO....114
6. PAINEL DE COMMANDOS....125
7. SELETOR E BOTÕES....127
8. PROGRAMAS....131
9. WI-FI - CONFIGURAÇÃO DA CONETIVIDADE....136
10. DEFINIÇÕES....138
11. ANTES DA PRIMEIRA UTILIZAÇÃO....139
12. UTILIZAÇÃO DIÁRIA....140
13. MANUTENÇÃO E LIMPEZA....145
14. RESOLUÇÃO DE PROBLEMAS....151
15. VALORES DE CONSUMO....156
16. GUIA RÁPIDO....158
17. PREOCUPAÇÕES AMBIENTAIS....162

1. ⚠ INFORMAÇÕES DE SEGURANÇA

Antes de instalar e utilizar este aparelho, leia atentamente as instruções fornecidas.
O fabricante não poderá ser responsabilizado por ferimentos ou danos resultantes de instalação ou utilização incorretas.
Guarde sempre as instruções em local seguro e acessível para consultar no futuro.

1.1 Segurança de crianças e pessoas vulneráveis

- Este aparelho pode ser utilizado por crianças com 8 anos de idade ou mais velhas e por pessoas com capacidades físicas, sensoriais ou mentais reduzidas ou falta de experiência e conhecimento se forem supervisionadas ou instruídas no que respeita à utilização do aparelho de uma forma segura e compreenderem os perigos envolvidos.
- É necessário manter as crianças entre 3 e 8 anos de idade e pessoas com incapacidades muito extensas e complexas afastadas do aparelho, a menos que sejam constantemente vigiadas.
- É necessário manter as crianças com menos de 3 anos de idade afastadas do aparelho, a menos que sejam constantemente vigiadas.
- As crianças devem ser vigiadas para garantir que não brincam com o aparelho.
- Mantenha todos os materiais de embalagem fora do alcance das crianças e elimine-os de forma apropriada.
- Mantenha os detergentes fora do alcance das crianças.
- Mantenha as crianças e os animais domésticos afastados do aparelho quando a porta estiver aberta.
- Se o aparelho tiver um dispositivo de segurança para crianças, recomendamos que o ative.
- A limpeza e a manutenção básica do aparelho não devem ser efetuadas por crianças sem supervisão.

1.2 Segurança geral

- Este aparelho destina-se apenas à lavagem de roupa doméstica, lavável à máquina.
- Este aparelho foi concebido unicamente para utilização doméstica num ambiente interior.
- Este aparelho pode ser utilizado em escritórios, quartos de hóspedes de hotéis, quartos de hóspedes de pousadas, casas de hóspedes de turismo rural e outros alojamentos semelhantes onde tal utilização não exceda os níveis de utilização doméstica (médios).

- Não altere as especificações deste aparelho.
- A carga máxima do aparelho é 8.0 kg. Não exceda a carga máxima para cada programa (consulte o capítulo "Programas").
- A pressão da água fornecida tem de estar entre um mínimo de 0,5 bar (0,05 MPa) e um máximo de 10 bar (1,0 MPa).
- A abertura de ventilação na base não deve ficar obstruída por carpete, tapete ou qualquer outro revestimento do piso.
- O aparelho deve ser ligado à rede de abastecimento de água com as mangueiras novas fornecidas com o aparelho ou com mangueiras novas fornecidas por um Centro de Assistência Técnica Autorizado.
- Não é permitido reutilizar uma mangueira antiga.
- Se o cabo de alimentação elétrica estiver danificado, deve ser substituído pelo fabricante, por um Centro de Assistência Técnica Autorizado ou por uma pessoa igualmente qualificada, para evitar perigos elétricos.
- Antes de qualquer operação de manutenção, desative o aparelho e desligue a ficha da tomada elétrica.
- Não utilize jatos de água e/ou vapor a alta pressão para limpar o aparelho.
- Limpe o aparelho com um pano húmido. Utilize apenas detergentes neutros. Não utilize produtos abrasivos, esfregões abrasivos, solventes ou objetos metálicos.

2. INSTRUÇÕES DE SEGURANÇA

2.1 Instalação

ⓘ

A instalação deve cumprir com as regulamentações nacionais relevantes.

- Retire todos os materiais de embalagem e os parafusos de transporte incluindo bucha de borracha com espaçador de plástico.
- Guarde os parafusos de fixação para transporte num local seguro. Se o aparelho for transportado no futuro, é necessário instalar os parafusos para bloquear o tambor e evitar danos no interior do aparelho.
- Tenha sempre cuidado quando deslocar o aparelho porque ele é pesado. Utilize sempre luvas de proteção e calçado fechado.
- Siga as instruções de instalação fornecidas com o aparelho.
- Não utilize o aparelho antes de o instalar na estrutura embutida de uma forma segura.
- Não instale nem utilize o aparelho se estiver danificado.

- Não instale nem utilize o aparelho em locais onde a temperatura seja inferior a 0 °C ou onde fique exposto às condições meteorológicas.
- O piso onde instala o aparelho deve ser plano, estável, resistente ao calor e estar limpo.
- Certifique-se de que existe circulação de ar entre o aparelho e o piso.
- Quando o aparelho estiver colocado na sua posição definitiva, verifique se está corretamente nivelado, com a ajuda de um nível de bolha. Se não estiver, regule os pés até ficar nivelado.
- Não instale o aparelho diretamente sobre um ralo de escoamento no chão.
- Não pulverize água sobre o aparelho e não o exponha a humidade excessiva.
- Não instale o aparelho em locais onde a porta do aparelho não possa ser aberta na totalidade.
- Não coloque um recipiente fechado debaixo do aparelho para recolher eventuais fugas de água. Contacte um Centro de Assistência Técnica Autorizado para saber quais são os acessórios que pode utilizar.

2.2 Ligação elétrica

⚠ **AVISO!**

Risco de incêndio e choque elétrico.

- AVISO: Este aparelho foi concebido para ser instalado/ligado com ligação à terra no edifício.
- Utilize sempre uma tomada devidamente instalada e à prova de choques elétricos.
- Certifique-se de que os parâmetros indicados na placa de características são compatíveis com as características da alimentação elétrica.
- Não utilize adaptadores de tomadas duplas ou triplas, nem cabos de extensão.
- Certifique-se de que não danifica a ficha e o cabo de alimentação elétrica. Se for necessário substituir o cabo de alimentação, isto deve ser efetuado pelo nosso Centro de Assistência Técnica Autorizado.
- Ligue a ficha à tomada elétrica apenas no final da instalação. Certifique-se de que a ficha fica acessível após a instalação.
- Não toque no cabo de alimentação ou na ficha com as mãos molhadas.
- Não desligue o aparelho puxando o cabo de alimentação. Puxe sempre a ficha.

2.3 Ligação de água

- A água fornecida não pode exceder os 25°C.
- Não danifique as mangueiras da água.
- Antes de ligar o aparelho a canos novos, canos que não sejam usados há muito tempo, canos que tenham sido sujeitos a reparações ou canos que tenham recebido dispositivos novos (contador de água, etc.), deixe sair água até que saia limpa.
- Durante a primeira utilização do aparelho, certifique-se de que não existem fugas de água.
- Não utilize uma extensão de mangueira se a mangueira de entrada for demasiado pequena. Contacte um Centro de Assistência Técnica para saber como substituir a mangueira de entrada.
- Quando retirar o aparelho da embalagem, é possível que saia água da mangueira de escoamento. Isto deve-se aos testes do aparelho com a utilização de água na fábrica.
- Pode prolongar a mangueira de escoamento até ao máximo de 400 cm. Contacte um Centro de Assistência Técnica Autorizado para obter informações sobre outras mangueiras de escoamento e extensões.
- Certifique-se de que a torneira fica acessível após a instalação.
- Feche a torneira da água após cada utilização do aparelho.

2.4 Utilização

⚠ **AVISO!**

Risco de ferimentos, choque elétrico, incêndio, queimaduras ou danos no aparelho.

- Siga as instruções de segurança da embalagem do detergente.
- Não coloque produtos inflamáveis, nem objetos molhados com produtos inflamáveis, no interior, perto ou em cima do aparelho.

- Não utilize a máquina para lavar roupa que esteja muito suja com óleo, massa lubrificante ou outras substâncias gordurosas. Pode danificar as peças de borracha do aparelho. Pré-lave esses tecidos à mão antes de os colocar no aparelho.
- Não utilize fragrâncias de roupa para evitar o risco de danificar as peças de plástico e borracha do aparelho.
- Não toque no vidro da porta durante o funcionamento de um programa. O vidro pode ficar quente.
- Certifique-se de que retira todos os objectos metálicos da roupa.

2.5 Assistência técnica

- Para reparar o aparelho, contacte o Centro de Assistência Técnica Autorizado. Utilize apenas peças sobressalentes originais.
- Note que uma reparação própria ou não profissional pode ter consequências para a segurança e anular a garantia.
- As peças sobressalentes que se seguem estão disponíveis durante pelo menos 10 anos após o modelo ter sido descontinuado: motor e escovas do motor, transmissão entre o motor e o tambor, bombas, amortecedores de choques e molas, tambor de lavagem, cruzeta do tambor e rolamentos esféricos relacionados, filamento de aquecimento e elementos de aquecimento, incluindo bombas de calor, tubagem e equipamento relacionado incluindo mangueiras, válvulas, filtros e aquastops, placas de circuito impressas, visores eletrónicos, interruptores de pressão, termóstatos e sensores, software e formware incluindo software de redefinição, porta, dobradiça e vedantes de porta, outros vedantes, unidade de bloqueio da porta, periféricos de plástico tais como dispensadores de detergente. A duração pode ser mais longa no seu país. Para saber mais informações, visite o nosso website.
- Note que algumas destas peças de reposição só estão disponíveis para reparadores profissionais e que nem todas as peças de reposição são relevantes para todos os modelos.
- Relativamente à(s) lâmpada(s) que está(ão) acesa(s) no interior deste produto e as lâmpadas de substituição, vendidas em separado: Estas lâmpadas destinam-se a suportar condições físicas extremas em eletrodomésticos, tais como temperatura, vibração, humidade, ou destinam-se a sinalizar informação relativamente ao estado operacional do aparelho. Não se destinam a ser utilizadas em outras aplicações e não se adequam à iluminação de espaços domésticos.

2.6 Eliminação

⚠ **AVISO!**

Risco de ferimentos ou asfixia.

- Desligue o aparelho da alimentação eléctrica e do fornecimento de água.
- Corte o cabo de alimentação eléctrica do aparelho e elimine-o.
- Remova o trinco da porta para evitar que crianças ou animais de estimação fiquem presos no tambor.
- Elimine o equipamento em conformidade com os requisitos locais de eliminação de Resíduos de Equipamentos Eléctricos e Electrónicos (REEE).

3. DESCRIÇÃO DO PRODUTO

3.1 Funções especiais

A sua nova máquina de lavar roupa satisfaz todos os requisitos para um tratamento eficaz da roupa com baixo consumo de água, energia e detergente, e para um cuidado adequado dos tecidos.

- A **ligação Wi-Fi** e o **Início remoto** permitem-lhe iniciar um ciclo, interagir com a sua máquina de lavar e verificar o estado do ciclo de lavagem no controlo remoto.
- A **tecnologia PowerCare** foi concebida para proteger as fibras dos tecidos com a ajuda de diferentes fases de pré-mistura

que dissolvem na água primeiro o detergente e depois o amaciador, antes de serem distribuídos pela roupa. Assim, todas as fibras são alcançadas e tratadas.

- O vapor é uma forma fácil e rápida de refrescar a roupa. Os programas suaves de vapor removem odores e reduzem os vincos dos tecidos, o que facilita passar a ferro.
  A **opção Vapor Plus** faz com que o ciclo seja terminado com vapor suave que relaxa as fibras e reduz o vincos da roupa. Mais fácil para passar a ferro!
- Graças à opção **Soft Plus o amaciador**é distribuído uniformemente pela roupa e penetra profundamente nas fibras dos tecidos, o que melhora o amaciamento.
- O **ProSense System** deteta o peso da carga de roupa e define a duração do programa em 30 segundos. O programa de lavagem é ajustado à carga de roupa e ao tipo de tecido de forma a não consumir mais tempo, energia e água do que o necessário.
- O **AEG Steam Fragrance**, graças aos programas de vapor e oferece a solução perfeita para refrescar até as peças mais delicadas sem as lavar. Use a fragrância delicada desenvolvida exclusivamente pela **AEG** para adicionar uma sensação agradável de roupa "acabada de lavar" à ação da remoção de odores e vincos.

3.2 Visão geral do aparelho

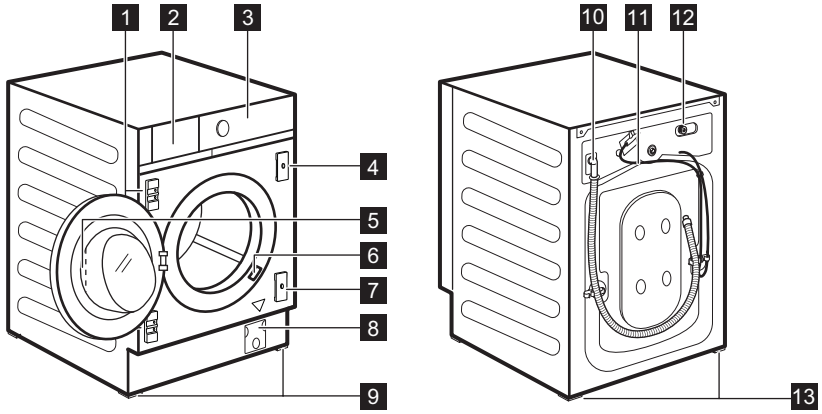

1 Suportes da dobradiça
2 Distribuidor do detergente
3 Painel de comandos
4 Placa magnética
5 Puxador da porta
6 Placa de características
7 Placa com batedor de borracha
8 Filtro da bomba de escoamento
9 Pés dianteiros de nivelamento do aparelho
10 Mangueira de escoamento
11 Cabo de alimentação
12 Ligação da mangueira de entrada
13 Pés traseiros de nivelamento do aparelho

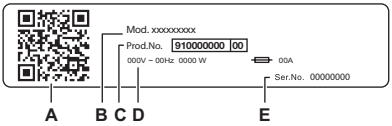

A placa de características indica:

A. código QR
B. Nome do modelo
C. Número do produto
D. Classificações elétricas
E. Número de série

Leia o **código QR** com a câmara para transferir a nossa aplicação a partir da loja de aplicações no seu dispositivo inteligente e siga os passos necessários. Registe o seu produto e tire o máximo partido do mesmo.

- Aceda aos detalhes, documentação e artigos do seu aparelho sobre como utilizar as melhores funcionalidades (Manual do Utilizador também disponível em **aeg.com/manuals**)
- Obtenha conselhos de utilização, resolução de problemas, informações de assistência e reparação (também disponíveis em **aeg.com/support**)
- Compre acessórios, consumíveis e peças sobressalentes originais para o seu aparelho (também disponíveis em **aeg.com/shop**)

4. INFORMAÇÃO TÉCNICA

Dimensão	Largura/ Altura/ Profundidade total	59.6 cm /81.9 cm /55.3 cm
Ligação elétrica	Tensão Potência geral Fusível Frequência	230 V 2100 W 10 A 50 Hz
Nível de proteção contra a entrada de partículas sólidas e humidade garantido pela tampa de proteção, exceto onde o equipamento de baixa voltagem não tenha proteção contra humidade		IPX4
Pressão do fornecimento de água	Mínimo Máximo	0,5 bar (0,05 MPa) 10 bar (1,0 MPa)
Fornecimento de água 1)		Água fria
Carga máxima	Algodão	8.0 kg

1) Ligue a mangueira de entrada de água a uma torneira de água com rosca de 3/4" .

5. INSTALAÇÃO

AVISO!

Consulte os capítulos relativos à segurança.

5.1 Esteja preparado(a) para a instalação

Recomenda-se que a instalação seja realizada por duas pessoas.

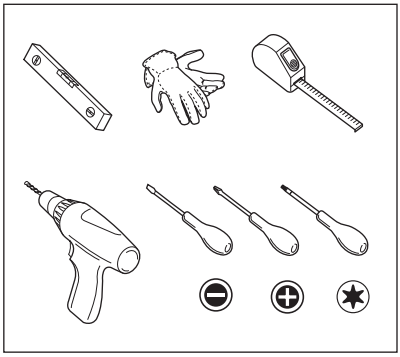

5.2 O aparelho está equipado com...

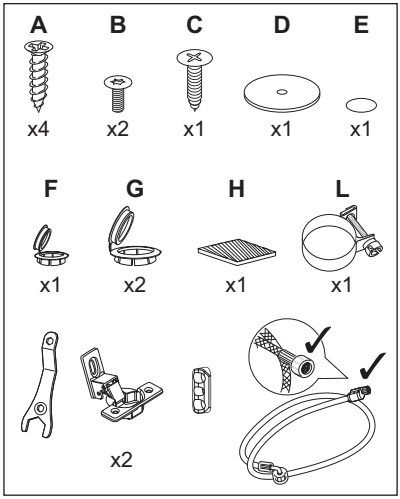

5.3 Como desembalar

⚠ **AVISO!**

Use as luvas.

⚠ **AVISO!**

Retire todos os materiais de embalagem e parafusos de transporte antes de instalar o aparelho.

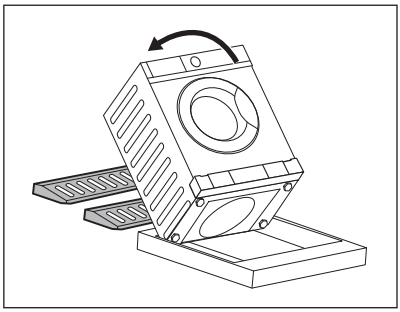

1. Coloque os dois elementos dianteiros da embalagem no chão, atrás do aparelho.

⚠ **AVISO!**

Recomenda-se vivamente que esta ação seja realizada por duas pessoas.

2. Coloque o aparelho com cuidado no chão, assente na parte de trás.

ⓘ

Certifique-se de que não danifica as mangueiras.

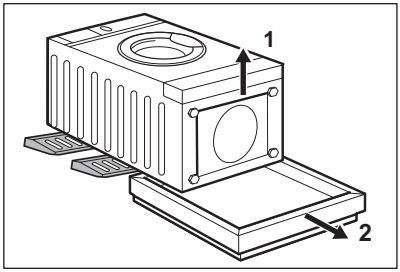

3. Remover a proteção da parte inferior.

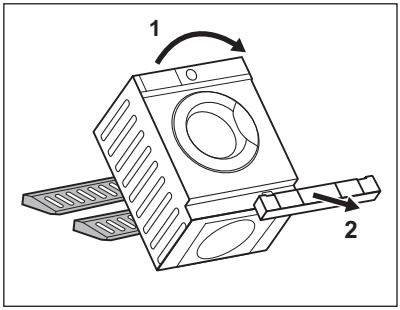

4. Coloque novamente o aparelho na posição vertical e retire a proteção da tomada.

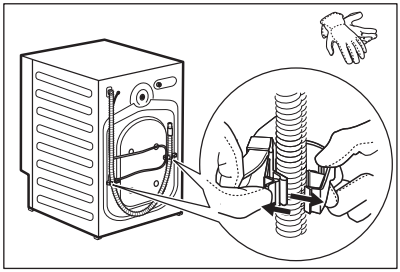

5. Retirar o cabo de alimentação e a mangueira de drenagem dos suportes de mangueiras.

> ⓘ
>
> É possível que saia alguma água da mangueira de drenagem. Isso deve-se aos testes do aparelho efetuados com água na fábrica.

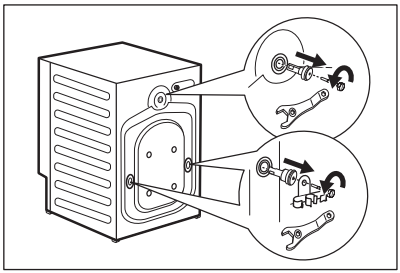

6. Remova os três parafusos, os suportes de mangueira e os espaçadores de plástico com a chave fornecida com o aparelho.

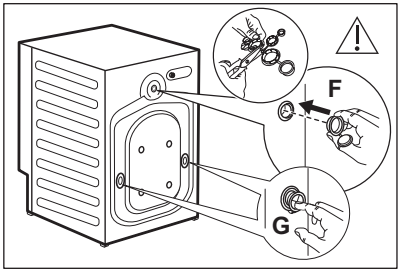

7. Feche os orifícios com as tampas de plástico que se encontram no saco do manual do utilizador. Coloque a tampa mais pequena **F** no orifício superior e as duas tampas maiores **G** nos orifícios inferiores.

ⓘ

Recomendamos guardar o material de embalagem e os parafusos de transporte para quando for necessário movimentar o aparelho.

5.4 Posicionamento e nivelamento

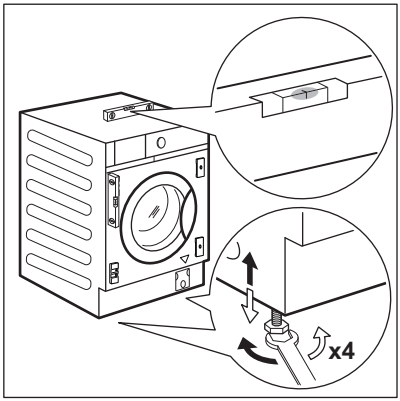

1. Instale o aparelho em piso plano e sólido.

⚠ **AVISO!**

Certifique-se de que não há carpetes a impedir a circulação de ar debaixo do aparelho.

ⓘ

Coloque o aparelho perto do nicho do móvel antes de o nivelar. Para saber mais, consulte a secção “Encastrar”.

2. Desaperte ou aperte os pés para ajustar o nivelamento.

ⓘ

Um ajuste correto do nivelamento do aparelho impede a vibração, o ruído e o movimento do aparelho durante o funcionamento.

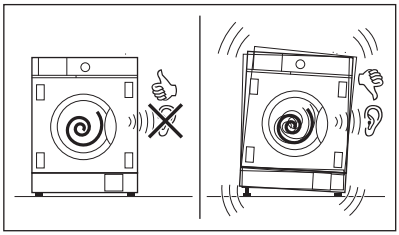

O aparelho deve estar nivelado e estável.

⚠ **CUIDADO!**

Não coloque cartão, madeira ou materiais semelhantes debaixo dos pés do aparelho para o nivelar.

5.5 Ligação do cabo e das mangueiras

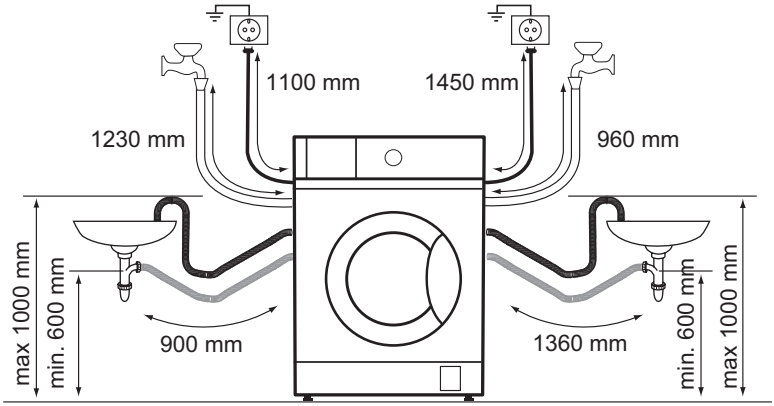

A mangueira de entrada

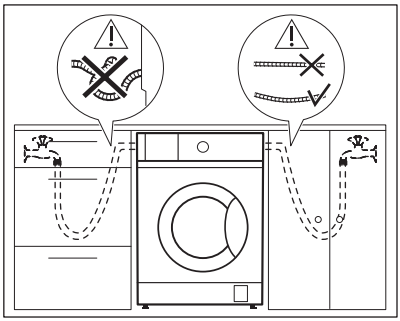

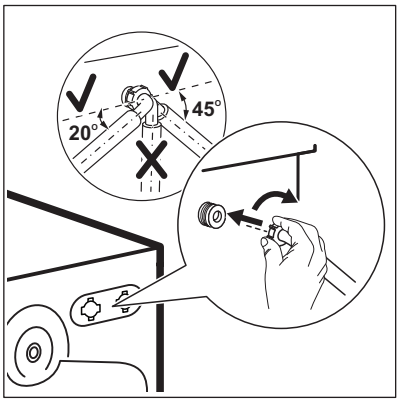

1. Retire a mangueira de entrada do interior do tambor.
2. Para ligar a mangueira de entrada na direção correta e com a inclinação adequada, verifique a posição da torneira de água antes de a ligar à parte de trás do aparelho.

> ⓘ
> Certifique-se de que a mangueira não está dobrada, esmagada nem sob tensão.

3. Ligue a mangueira na parte de trás do aparelho. Não vire a mangueira de entrada para baixo, mas sim para a esquerda ou para a direita, dependendo da posição da sua torneira de água.
4. Desaperte ligeiramente a porca para fixar a mangueira na posição correta.

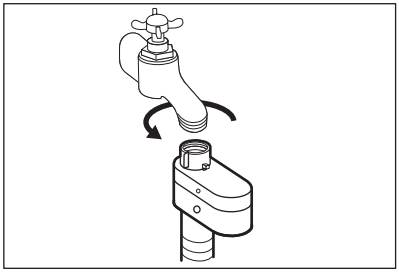

5. Ligue a mangueira de entrada de água a uma torneira de água fria com rosca de 3/4.

⚠ **AVISO!**

A água de entrada não deve exceder 25 °C.

⚠ **AVISO!**

Certifique-se de que não existem fugas nas uniões.

ⓘ

Utilize a mangueira fornecida com o aparelho.

ⓘ

Não utilize uma extensão de mangueira se a mangueira de entrada for demasiado pequena. Contacte um Centro de Assistência Técnica para substituir a mangueira de entrada.

Escoamento de água

A mangueira de escoamento pode ser ligada:

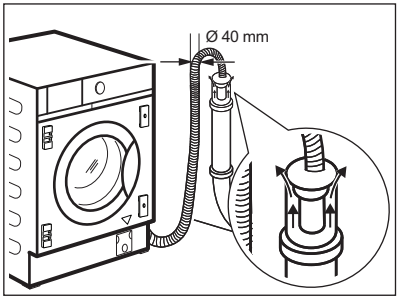

Para um tubo com orifício de ventilação
Diretamente num tubo de escoamento a uma altura não inferior a 60 cm (23,6”) e não superior a 100 cm (39,3”).
A extremidade da mangueira de escoamento deve estar sempre ventilada, isto é, o diâmetro interno do tubo de escoamento (mín. 40 mm - mín. 1,6") deve ser superior ao diâmetro externo da mangueira de escoamento.

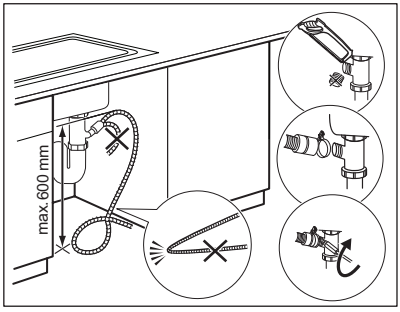

Para um sifão de lavatório arejado
Coloque a mangueira de escoamento no sifão e aperte-a com o cabo de braçadeira **L** fornecido. Certifique-se de que a mangueira de escoamento fica em arco para evitar a entrada de partículas dentro do aparelho a partir do lava-loiças.

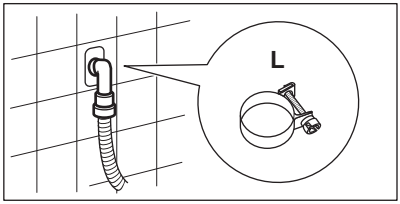

Para um tubo de parede arejado
Diretamente para um tubo de escoamento incorporado na parede da sala e aperte-o com o cabo de braçadeira **L** fornecido.

ⓘ

Pode prolongar a mangueira de escoamento até ao máximo de 400 cm. Contacte um Centro de Assistência Técnica para obter informações sobre outras mangueiras de escoamento e extensões.

5.6 Encastre

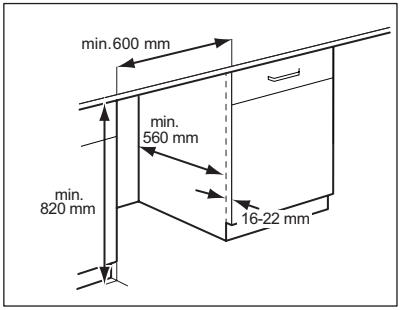

Este aparelho foi concebido para ser encastrado em móveis da cozinha. Consulte as dimensões mínimas do recuo nos desenhos.

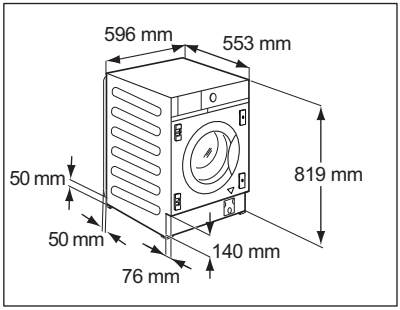

ⓘ

Se os tubos passarem atrás do aparelho, verifique se nada fecha o pequeno recuo indicado com as medidas de 50 x 50 mm.

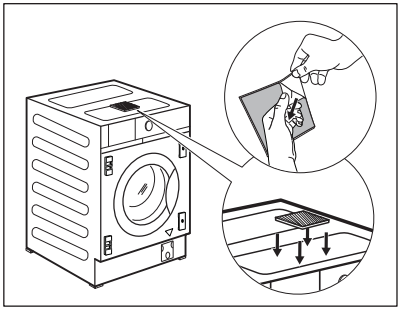

O aparelho está também equipado com uma almofada de esponja adesiva **H** que pode encontrar no interior do tambor.
Fixe-a na parte superior do aparelho, conforme indicado no desenho.
Ao nivelar o aparelho sob os móveis, NÃO esprema a almofada de esponja.

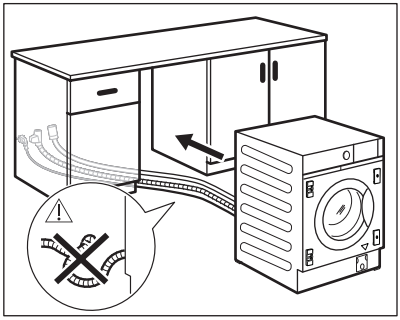

Antes de avançar com a instalação do aparelho, aproxime-o do recuo e pré-posicione o tubi de admissão, o tubo de escoamento e o cabo de alimentação.

> ⚠ **AVISO!**
>
> Certifique-se de que não estão dobrados ou esmagados.

5.7 Preparação e montagem da porta do armário

As dimensões da porta do armário devem ser:
- largura mín. 595 - máx. 598 mm;
- espessura 16-22 mm.

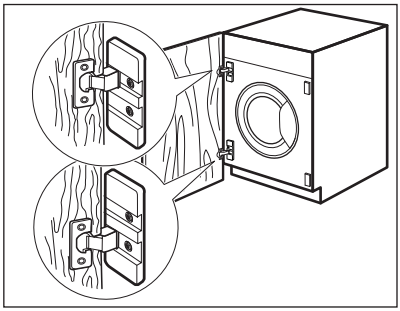

Pré-definição de fábrica
O aparelho está preparado de origem para a montagem da porta do armário de modo a abrir da direita para a esquerda.

> ⓘ
>
> A melhor solução seria aparafusar a dobradiça superior ao orifício superior da placa superior e a dobradiça inferior ao orifício inferior da placa inferior.

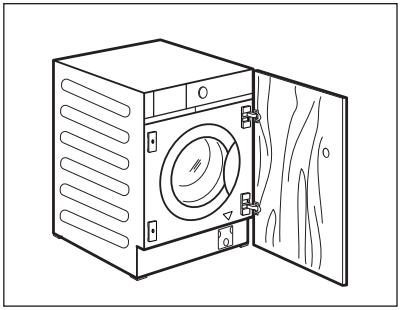

Reversibilidade da porta do armário
Execute a reversibilidade da porta do armário antes de o aparelho estar completamente integrado.

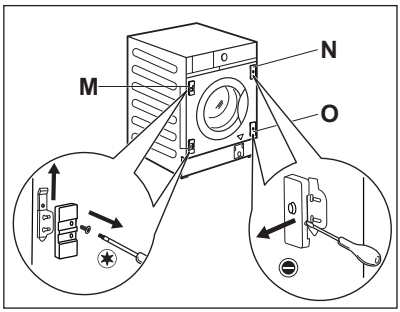

Se a porta do armário tiver de ser aberta da esquerda para a direita, inverta a posição dos suportes da dobradiça **M** com a placa magnética **N** e a placa inferior **O**.

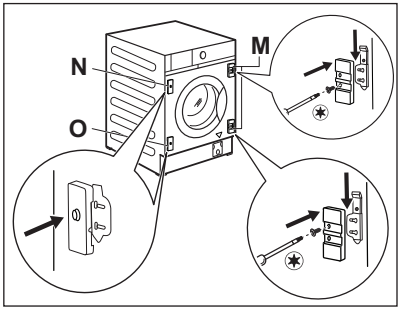

ⓘ
Certifique-se de que a placa com íman está na posição superior.

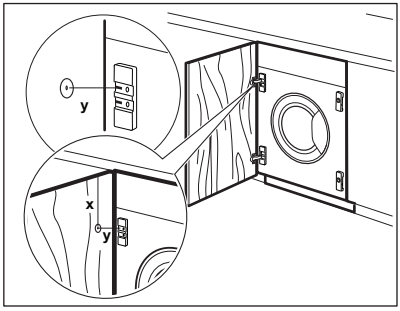

Preparação da porta do armário

ⓘ
Para escarear a porta, recomenda-se que contacte um profissional.

Alinhe corretamente a porta do armário com o móvel.
Meça a distância **X** para fixar a altura do orifício para escarear a dobradiça superior. O centro do orifício **Y** deve estar à mesma altura do movimento no suporte da dobradiça.

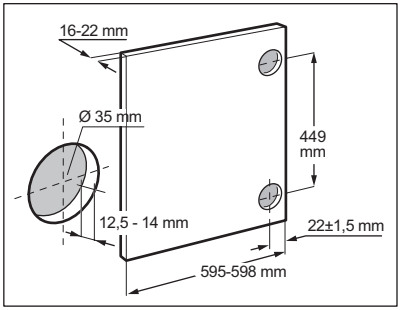

Defina a posição do orifício inferior respeitando as dimensões e distâncias mostradas no desenho (449 mm).
Escareie os orifícios.

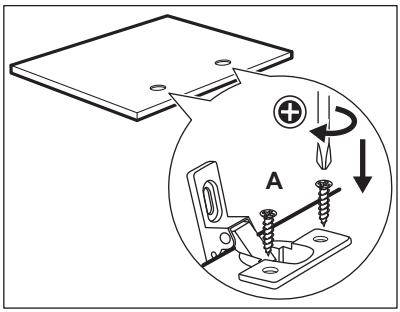

Dobradiças
Para montar as dobradiças, é necessário fazer dois orifícios (diâ. 35 mm, profundidade 12,5 - 14 mm dependendo da profundidade da porta do armário) no lado interior da porta.
As dobradiças serão fixadas à porta através dos quatro parafusos fornecidos **A**.

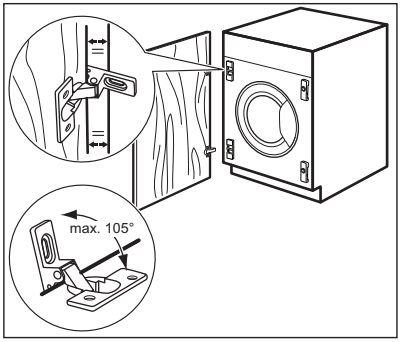

ⓘ

Para alinhar perfeitamente a porta, certifique-se de que a extremidade da porta do armário está paralela à extremidade do aparelho e respeite o ângulo de abertura adequado (máx. 105 °).

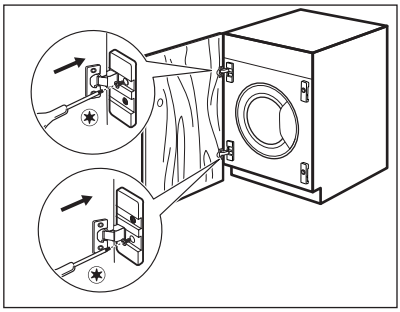

Montar a porta
Fixe as dobradiças aos suportes das dobradiças do aparelho com os dois parafusos **B** fornecidos.

ⓘ

As dobradiças podem ser ajustadas para compensar a possível espessura irregular da porta.

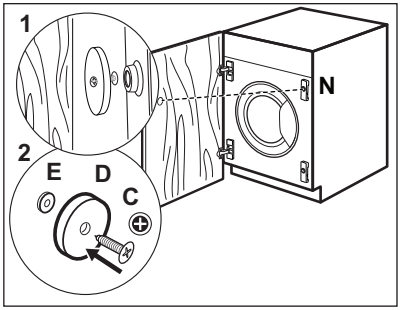

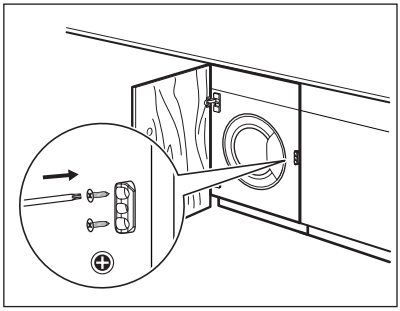

Contra-íman
O aparelho está preparado para um fecho magnético.
Para um encerramento correto:

1. Posicione o parafuso **C** e o contra-íman **D** na placa magnética **N**. Incline a porta do armário contra o parafuso até deixar uma marca.
2. Abra a porta do armário e aparafuse o contra-íman **D** (disco de aço + anel de borracha **E**) com o parafuso **C** no lado interior da porta do armário, onde o parafuso deixou a marca, conforme descrito no primeiro passo.

ⓘ

Batente flexível da máquina
O batente de plástico fornecido só pode ser instalado quando a instalação do aparelho estiver concluída, para evitar o movimento para fora. Fixe-o no móvel, perto do painel frontal, tomando como altura de referência o meio da porta, **no lado oposto ao das dobradiças**.

5.8 Ligação elétrica

No final da instalação, pode ligar a ficha à tomada elétrica.

A placa de características e o capítulo "Dados técnicos" indicam as características elétricas necessárias. Certifique-se de que são compatíveis com a fonte de alimentação elétrica.

Verifique se a instalação elétrica de sua casa suporta a carga máxima necessária, tendo também em conta quaisquer outros aparelhos que possam estar em funcionamento.

Ligue a máquina a uma tomada ligada à terra.

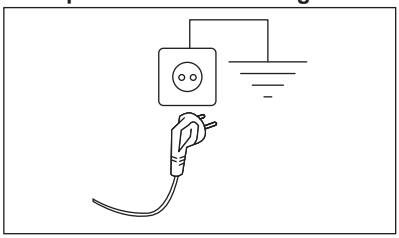

O cabo de alimentação deve estar acessível após a instalação da máquina

Para qualquer trabalho elétrico necessário para instalar este aparelho, contacte o nosso Centro de Assistência Técnica Autorizado.

O fabricante rejeita qualquer responsabilidade por danos ou ferimentos causados pelo não cumprimento das precauções de segurança acima.

6. PAINEL DE COMMANDOS

6.1 Descrição do painel de comandos

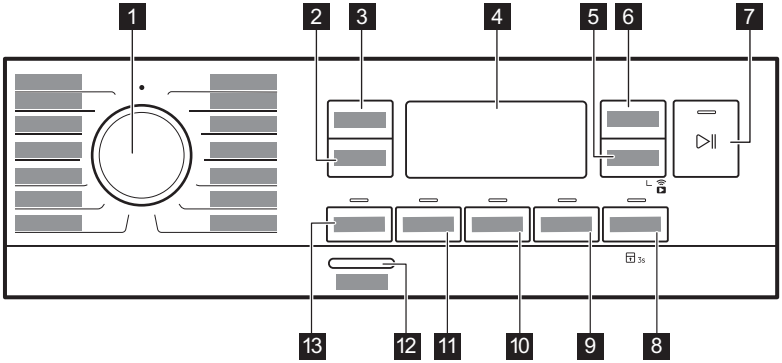

1 Seletor de programas

2 Centrifugação botão tátil

3 Temperatura botão tátil

4 Visor

5 Início programado botão tátil e Início remoto função

6 Poupança de tempo botão tátil

7 Início/Pausa botão tátil

8 Vapor Plus botão tátil e opção de Bloqueio para crianças permanente 3s

9 Soft Plus botão tátil

10 Enxaguamento extra botão tátil

11 Nódoas botão tátil

12 On/Off (Ligar/Desligar) botão de pressão

13 Pré-lavagem botão tátil

6.2 Visor

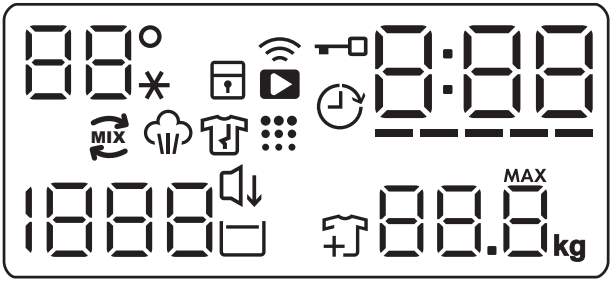

88° *	Área de temperatura: 88° Indicador de temperatura. _ _ * Indicador de água fria.
	Indicador de bloqueio de segurança contra crianças.
	Indicador de ligação Wi-Fi.
	Indicador de Início remoto.
	Indicador de porta bloqueada.
	Indicador de início diferido.
0:00	O indicador digital pode apresentar: • Duração do programa (por exemplo, 2:40). • Tempo de atraso (por ex. 2h). • Fim do ciclo (0:00). • Código de aviso (por exemplo, E20). • Indicador de erro (– – –). • Quando funcionar com a aplicação: APP, AP (ponto de acesso), UPd (atualização). Consulte o capítulo 'Wi-FI - Configuração da conetividade'. • Indicação do total de horas de funcionamento do aparelho. Consulte a secção “Contador de horas de funcionamento” no parágrafo no parágrafo “Definições” para obter mais detalhes.
_____	Indicador Poupança de tempo.
	Indicador PowerCare.
	Indicador de fase de vapor.

	Indicador de fase antirrugas.
	Indicador de limpeza do tambor. É uma recomendação para efetuar uma limpeza do tambor.
1888	Área de centrifugação: Indicador de velocidade de centrifugação – – – Indicador de “Sem centrifugação”. A fase de centrifugação está desativada.
	Indicador Silencioso.
	Indicador de “Cuba cheia”.
	Indicador de adição de roupa. Acende no início de uma fase de lavagem, quando ainda é possível pausar o aparelho e adicionar mais roupa.
88.8 MAX kg	Indicador de carga máxima (consulte o parágrafo "A deteção de carga ProSense System"). MAX Pisca quando a carga de roupa excede a carga máxima declarada do programa selecionado.

7. SELETOR E BOTÕES

7.1 Introdução

As opções/funções não estão disponíveis com todos os programas de lavagem. Verifique a compatibilidade entre as opções/funções e os programas de lavagem na “Tabela de programas”. O aparelho não permite a selecção de opções/funções incompatíveis em conjunto, porque algumas opções/funções excluem outras.

7.2 On/Off (Ligar/Desligar)

Prima este botão durante alguns segundos para ativar ou desativar o aparelho. O aparelho emite dois sons diferentes quando é ativado ou desativado.

Uma vez que a função Stand-by (Espera) desactiva automaticamente o aparelho após alguns minutos para diminuir o consumo de energia, pode ser necessário activar o aparelho novamente.

Para saber mais, consulte a secção “Stand-by (Espera)” no capítulo “Utilização diária”.

7.3 Seletor de programas

Para selecionar o programa de lavagem pretendido. Consulte o capítulo “Programas” para saber mais.

A posição • é uma função de “Reinicialização” que interrompe e cancela o programa que estiver em curso. O visor mostra apenas traços para indicar que não há programa selecionado.

7.4 Temperatura

Quando selecionar um programa de lavagem, o aparelho propõe automaticamente uma temperatura predefinida.

Toque repetidamente neste botão até que o visor indique a temperatura pretendida.

Quando o visor apresentar o indicador _ _*, o aparelho não aquece a água.

7.5 Centrifugação

Quando selecionar um programa, o aparelho seleciona automaticamente a velocidade de centrifugação padrão do programa. Com esta opção, pode diminuir a velocidade de centrifugação predefinida.

Toque repetidamente neste botão para:

- **Diminuir a velocidade de centrifugação.** O visor indica apenas as velocidades de centrifugação disponíveis para o programa definido.
- Opções adicionais de centrifugação **Sem centrifugação – – –**.
  Selecione esta opção para desativar todas as fases de centrifugação. O aparelho executa apenas a fase de escoamento do programa de lavagem selecionado.
  Selecione esta opção para tecidos muito delicados. A fase de enxaguamento utiliza mais água em alguns programas de lavagem
- Ative a opção **Cuba cheia**.
  A centrifugação final não é efetuada. A água do último enxaguamento não é escoada para evitar que os tecidos fiquem enrugados. O programa de lavagem termina com a água no tambor.

  O indicador permanece apresentado. A porta permanece bloqueada e o tambor roda regularmente para reduzir os vincos. É necessário escoar a água para desbloquear a porta.

  Se tocar no botão Início/Pausa, o aparelho executa a fase de centrifugação e escoa a água.

> O aparelho escoa a água automaticamente após cerca de 18 horas.

- Ative a opção **Silencioso**.
  As fases de centrifugação intermédia e final são suprimidas e o programa termina com a água no tambor. Isto ajuda a reduzir os vincos.

  O indicador permanece apresentado. A porta permanece bloqueada. O tambor roda regularmente para reduzir os vincos. É necessário escoar a água para desbloquear a porta.
  Uma vez que o programa é muito silencioso, é adequado para o período noturno em que as tarifas de eletricidade são inferiores. Em alguns programas, os enxaguamentos são realizados com mais água.

  Se tocar no botão Início/Pausa, o aparelho executa apenas a fase de escoamento.

> O aparelho escoa a água automaticamente após cerca de 18 horas.

7.6 Pré-lavagem

Com esta opção, pode adicionar uma fase de pré-lavagem a um programa de lavagem.

O indicador correspondente acima do botão acende-se.

Utilize esta opção para adicionar uma fase de pré-lavagem a 30 °C antes da fase de lavagem.

Esta opção é recomendada para roupa com bastante sujidade, especialmente se tiver areia, pó, lama ou outras partículas sólidas.

> Esta opção pode aumentar a duração do programa.

7.7 Nódoas

Toque neste botão para adicionar a fase de tira-nódoas a um programa.

O indicador correspondente acima do botão acende-se.

Utilize esta opção para roupa com nódoas difíceis de remover.

Quando selecionar esta opção, coloque o tira-nódoas no compartimento.

O tira-nódoas é pré-misturado e aquecido com o detergente para melhorar a sua eficácia.

> Esta opção aumenta a duração do programa.
> Esta opção não está disponível para temperaturas inferiores a 40 °C.

7.8 Permanente Enxaguamento extra

Com esta opção, pode adicionar alguns enxaguamentos de acordo com o programa de lavagem seleccionado.

Esta opção é útil para pessoas alérgicas a resíduos de detergente e com pele sensível. Graças à funcionalidade adicional desta opção, o amaciador é distribuído uniformemente pela roupa e aumenta os efeitos nos tecidos. Sugerimos que a utilize quando utilizar amaciador.

> ⓘ
> Esta opção aumenta a duração do programa.

O indicador correspondente acima do botão acende e fica sempre aceso durante os ciclos seguintes enquanto esta opção não for desactivada.

7.9 Soft Plus permanente

Seleccione esta opção para optimizar a distribuição do amaciador e deixar os tecidos mais macios.

É recomendável para quando utilizar amaciador.

> ⓘ
> Esta opção aumenta a duração do programa.

O indicador correspondente acima do botão acende e fica sempre aceso durante os ciclos seguintes enquanto esta opção não for desactivada.

7.10 Vapor Plus

Esta opção adiciona uma fase de vapor seguida de uma curta fase de antirrugas no fim do programa de lavagem.

A fase de vapor reduz os vincos dos tecidos e facilita a passagem a ferro.

O indicador correspondente acima do botão acende-se.

O indicador está aceso durante a fase de vapor.

> ⓘ
> Esta opção pode aumentar a duração do programa.

Quando o programa parar, o visor apresenta 0:00, o indicador apaga-se e o indicador e o LED Início/Pausa ficam acesos. O tambor efetua movimentos suaves durante cerca de 30 minutos para manter o benefício do vapor. Se tocar em qualquer botão, os movimentos antivincos param e a porta desbloqueia, o aparelho propõe novamente o programa anteriormente definido.

Para interromper a fase anti-vincos, também pode:

- Prima o botão On/Off (Ligar/Desligar) durante alguns segundos para ativar ou desativar o aparelho.
- Rodar o seletor de programas para outra posição.

> ⓘ
> Utilizar uma carga de roupa pequena ajuda a obter melhores resultados.

7.11 Bloqueio para crianças

Com esta opção, pode impedir que as crianças brinquem com o painel de comandos.

- Para **activar/desactivar** esta opção, prima continuamente o botão Vapor Plus até que **se acenda/apague** no visor.

O aparelho mantém a seleção desta opção mesmo após ser desligado.

7.12 Início programado

Com esta opção, pode atrasar o início de um programa para uma hora mais conveniente.

Toque repetidamente no botão para selecionar o atraso pretendido. O tempo aumenta em passos de 1 hora até 20 horas.

O visor apresenta o indicador e o tempo de atraso selecionado. Depois de tocar nos botões Início/Pausa, o aparelho inicia a contagem decrescente e a porta é bloqueada.

7.13 Poupança de tempo

Com esta opção, pode reduzir a duração do programa consoante a dimensão da carga e o grau de sujidade.

Quando selecionar um programa de lavagem, o visor apresenta a duração predefinida e traços -----.

Toque no botão Poupança de tempo para reduzir a duração do programa conforme necessitar. O visor apresenta a nova duração do programa e o número de traços diminui em conformidade:

---- adequada para uma carga completa de roupa com sujidade normal.

--- um ciclo rápido para uma carga completa de roupa com pouca sujidade.

-- um ciclo muito rápido para uma carga de roupa menor com pouca sujidade (recomenda-se meia carga no máximo).

- o ciclo mais curto para refrescar uma pequena quantidade de roupa.

O Poupança de tempo está disponível apenas com os programas indicados na tabela.

indicador	Algodões	Sintéticos
----- 1)	■	■
----	■	■
---	■	■
-- 2)	■	■
- 2)	■	■

1) Duração predefinida para todos os programas.

2) Este nível de opção Poupança de tempo não está disponível a 90 °C.

Poupança de tempo com programas de vapor

Ao regular um programa de vapor, este botão permite-lhe escolher três níveis de vapor e a duração do programa é reduzida em conformidade:

- --- : máxima.
- -- : médio.
- - : mínima.

7.14 Início/Pausa

Toque no botão Início/Pausa para iniciar ou parar o funcionamento do aparelho ou interromper um programa em curso.

O ícone significa que pode colocar o ciclo em pausa e adicionar ou remover peças de vestuário. Leia a secção “Abrir a porta - Adicionar vestuário” para obter mais detalhes.

8. PROGRAMAS

8.1 Tabela de programas

Programa Temperatura predefinida Gama de temperatura	Velocidade de centrifugação de referência Intervalo de velocidade de centrifugação	Carga máxima	Descrição do programa (Tipo de carga e nível de sujidade)
Programas de lavagem			
Eco 40-60 40 °C 1)	1400 rpm (1400 – 400 rpm)	8.0 kg	**Algodão branco e de cores resistentes**. Peças com sujidade normal. O consumo de energia diminui e o tempo do programa de lavagem aumenta, garantindo bons resultados de lavagem..
Algodões 40 °C 90 °C – Fria	1400 rpm (1400 – 400 rpm)	8.0 kg	**Algodão branco e de cor**. Para roupa com sujidade normal, excessiva ou ligeira.
Sintéticos 30 °C 60 °C – Fria	1200 rpm (1200 – 400 rpm)	3.0 kg	**Artigos de tecido sintético ou misto**. Peças com sujidade normal.
Delicados 30 °C 40 °C – Fria	1200 rpm (1200 – 400 rpm)	2.0 kg	**Tecidos delicados, como acrílico, viscose e poliéster, bem como tecidos mistos que precisam de lavagem suave**. Para roupa com sujidade normal e ligeira.
PowerClean 59min 30 °C 60 °C – 30 °C	1400 rpm (1400 – 400 rpm)	4.0 kg	Tecidos de algodão e sintéticos mistos. Ideal para lavar a sua carga diária em pouco tempo, para um melhor tratamento da roupa e uma boa limpeza já a 30 °C.
Programa de vapor			
Vapor	-	1.0 kg	Artigos de algodão, sintéticos e mistos. Ciclo de vapor especial sem lavagem que pode ser utilizado para preparar roupa seca para engomar ou refrescar roupa usada apenas uma vez. Este programa reduz os vincos, os odores e relaxa as fibras. Não utilize detergente. Quando o programa terminar, retire rapidamente a roupa do tambor2) Se necessário, remova as nódoas lavando ou aplicando tira-nódoas na máquina. O programa de vapor não realiza qualquer ciclo higiénico. Não selecione um programa de vapor com estes tipos de artigos: • Roupa não adequada para secagem em secador. • Roupa com etiqueta “Só limpeza a seco”.
Programas especiais			
Centrifugação/Escoamento	1400 rpm (1400 – 400 rpm)	8.0 kg	**Todos os tecidos, exceto lãs e tecidos delicados**. Para centrifugar a roupa e escoar a água do tambor.

Programa Temperatura predefinida Gama de temperatura	Velocidade de centrifugação de referência Intervalo de velocidade de centrifugação	Carga máxima	Descrição do programa (Tipo de carga e nível de sujidade)
Enxaguamento	1400 rpm (1400 – 400 rpm)	8.0 kg	**Todos os tecidos, excepto lãs e tecidos muito delicados.** Programa para enxaguar e centrifugar a roupa. A velocidade de centrifugação predefinida é a dos programas de algodão. Reduza a velocidade de centrifugação de acordo com o tipo de roupa. Se necessário, seleccione a opção Enxaguamento extra e adicione enxaguamentos. O aparelho efectua enxaguamentos delicados e uma centrifugação curta com velocidade de centrifugação baixa.
Programas adicionais de lavagem			
Exterior 30 °C 40 °C – Fria	1200 rpm (1200 – 400 rpm)	2.0 kg**3)** 1.0 kg**4)**	Não utilize amaciador e certifique-se de que não existem resíduos de amaciador no distribuidor de detergente. **Vestuário desportivo sintético.** Este programa foi concebido para lavar suavemente vestuário desportivo de exterior moderno e também é adequado para vestuário desportivo de ginásio, ciclismo, jogging e semelhantes. A carga de roupa recomendada é 2.0 kg. **Tecidos à prova de água, tecidos à prova de água mas permeáveis ao ar e tecidos repelentes de água.** Este programa também pode ser utilizado como fase de revitalização de vestuário repelente de água, porque foi concebido especificamente para tratar vestuário revestido com material hidrófobo. Para executar a fase de revitalização do material repelente de água, proceda assim: • Coloque o detergente de lavagem no compartimento II. • Coloque um restaurador especial de material repelente de água no compartimento destinado ao amaciador. • Reduza a carga de roupa para 1.0 kg. Para obter os melhores resultados com a ação de revitalização do material repelente de água, seque a roupa num secador de roupa com o programa de secagem Exterior (se disponível e se a etiqueta do vestuário permitir a secagem em secador de roupa).

Programa Temperatura predefinida Gama de temperatura	Velocidade de centrifugação de referência Intervalo de velocidade de centrifugação	Carga máxima	Descrição do programa (Tipo de carga e nível de sujidade)
Higiene 60 °C	1400 rpm 1400 rpm – 400 rpm	8.0 kg	Peças de algodão branco. Este programa de lavagem de alto desempenho combinado com vapor remove mais de 99,99% das bactérias e vírus[5] Manter a temperatura acima de 60 °C durante a fase de lavagem; com uma ação adicional sobre as fibras graças a uma fase de vapor; uma fase de enxaguamento melhorada assegura uma remoção adequada de resíduos de detergente e microrganismos. Este programa assegura também uma redução adequada de pólens/itens alergénicos.
20 min 3 kg 30 °C 40 °C – 30 °C	1200 rpm (1200 – 400 rpm)	3.0 kg	**Artigos de algodão e sintéticos** com pouca sujidade ou usados apenas uma vez.
Desporto 30 °C 40 °C – Fria	1200 rpm (1200 – 400 rpm)	3.0 kg	**Vestuário desportivo sintético**. Ciclo curto intensivo para lavar em profundidade vestuário desportivo.
Ganga 30 °C 40 °C – Fria	800 rpm (1200 – 400 rpm)	3.0 kg	**Programa especial roupa de ganga com uma fase de lavagem delicada para minimizar as manchas e o desbotamento das cores**. Para melhorar o cuidado, recomenda-se uma carga reduzida.
Lã/Seda 40 °C 40 °C – Fria	1200 rpm (1200 – 400 rpm)	1.5 kg	**Lãs laváveis na máquina, lãs de lavar à mão e outros tecidos** com o símbolo de cuidado “lavar à mão”[6].

[1] **De acordo com o Regulamento da Comissão UE 2019/2023 e o decreto ucraniano 834/2023.** Este programa a 40 ºC pode limpar de forma normal e em conjunto roupa suja de algodão declarada lavável a 40 ºC ou a 60 ºC no mesmo ciclo.

Para a temperatura alcançada na roupa, a duração do programa e outros dados, consulte o capítulo "Valores de consumo".
Os programas mais eficientes em termos de consumo de energia são geralmente aqueles que são executados a temperaturas mais baixas e com uma duração mais longa.

[2] Se selecionar um programa de vapor com roupa seca, no final do ciclo a roupa pode ficar húmida. Seque as peças ao ar durante cerca de 10 minutos. Este programa não elimina odores particularmente intensos.

[3] Programa de lavagem.

[4] Programa de lavagem e fase repelente de água.

[5] Testado para Staphylococcus aureus, Enterococcus faecium, Candida albicans, Pseudomonas aeruginosa e MS2 Bacteriophage em testes externos realizados pela Swissatest Testmaterialien AG em 2021 (Relatório de teste n.º 202120117).

[6] Durante este ciclo, o tambor roda lentamente para garantir uma lavagem suave. Pode parecer que o tambor não roda ou não roda apropriadamente, mas tal é normal para este programa.

Compatibilidade das opções com os programas

Programa	Centrifugação	Sem centrifugação			Pré-lavagem 1)	Nódoas 2)	Enxaguamento extra	Soft Plus	Vapor Plus	Início programado	Poupança de tempo
Eco 40-60	■		■							■	
Algodões	■	■	■	■	■	■	■	■	■	■	■
Sintéticos	■	■	■	■	■	■	■	■	■	■	■
Delicados	■	■	■	■			■	■		■	
PowerClean 59min	■	■	■				■	■		■	
Vapor										■	■
Centrifugação/Escoamento	■	■ 3)								■	
Enxaguamento	■	■	■				■			■	
Exterior	■	■	■				■			■	
Higiene	■	■	■		■	■	■	■	■	■	
20 min 3 kg	■	■								■	
Desporto	■	■	■		■		■			■	
Ganga	■	■	■	■		■	■	■	■	■	
Lã/Seda	■	■	■							■	

1) Pré-lavagem e Nódoas não podem ser selecionadas juntas.

2) Esta opção não está disponível para temperaturas inferiores a 40 °C.

3) Se selecionar a opção “Sem centrifugação”, o aparelho faz apenas o escoamento.

Detergentes adequados para cada programa

Programa	Detergente universal em pó 1)	Detergente universal líquido	Detergente líquido para tecidos de cor	Lãs delicadas	Detergente especial
Eco 40-60	▲	▲	▲	--	--

Programa	Detergente universal em pó[1)]	Detergente universal líquido	Detergente líquido para tecidos de cor	Lãs delicadas	Detergente especial
Algodões	▲	▲	▲	--	--
Sintéticos	▲	▲	▲	--	--
Delicados	--	--	--	▲	▲
PowerClean 59min	--	▲	▲	--	--
Exterior	--	--	--	▲	▲
Higiene	▲	▲	--	--	▲
20 min 3 kg	--	▲	▲	--	--
Desporto	--	▲	▲	--	▲
Ganga	--	--	▲	▲	▲
Lã/Seda	--	--	--	▲	▲

1) A uma temperatura superior a 60 ºC, recomenda-se a utilização de detergente em pó.

▲= Recomendado

-- = Não recomendado

8.2 Vapor programas

Os programas Vapor podem ser utilizados para reduzir rugas e odores em peças de roupa (como algodão, sintéticos, tecidos mistos, incluindo peças delicadas) que só precisam de ser refrescadas, em pouco tempo, evitando lavar.

As fibras do tecido ficam relaxadas e depois, passar a ferro, não exige esforço. Quando o ciclo terminar, retire rapidamente a roupa do tambor.

A duração do ciclo pode ser reduzida até 15 minutos através da opção Poupança de tempo .

NÃO defina este modo com o seguinte tipo de itens:

- Roupa não adequada para secagem em secador.
- Roupa com etiqueta “Só limpeza a seco”.

Não utilize detergente!
Os programas Vapor não removem odores particularmente intensos e não executam qualquer ciclo higiénico.
Após o tratamento a vapor, a roupa pode ficar húmida. Pendure os artigos durante alguns minutos.

A fragrância (AEG Steam Fragrance)

O AEG Steam Fragrance permite-lhe refrescar até a sua roupa delicada, removendo as rugas e adicionando frescura com uma fragrância suave desenvolvida exclusivamente por **AEG**. Ao refrescar a sua roupa com vapor, em vez de executar ciclos de lavagem completos, irá manter a sua roupa com aspeto e sensação de nova por mais tempo. Pode utilizar a fragrância em segurança com os programas Caxemira e Vapor - se estiverem disponíveis - para tecidos delicados como caxemira e lã. Ao tratar uma carga mais pequena, reduza a dose da fragrância e a duração do ciclo: em

apenas quinze minutos, a sua roupa recuperará a sensação de "acabada de lavar".

Leia atentamente as instruções fornecidas com a fragrância.

NÃO:
- Seque na máquina de secar as roupas tratadas com fragrância. O seu benefício evaporaria.
- Utilize a fragrância com finalidades diferentes das aqui descritas.
- Utilize a fragrância em peças de roupa novas. Peças de roupa novas podem conter resíduos de compostos do acabamento que não são compatíveis com a fragrância.

ⓘ

A fragrância está disponível na loja online **AEG** ou num representante autorizado.

8.3 Woolmark Premium Wool Care - Verde

A lavagem de lã desta máquina foi testada e aprovada pela The Woolmark Company para a lavagem de vestuário de lã e tenha a etiqueta “Lavar à mão”, desde que os peças de roupa sejam lavadas de acordo com as instruções incluídas na etiqueta de cuidados e com as instruções publicadas pelo fabricante desta máquina de lavar roupa.
M1756

9. WI-FI - CONFIGURAÇÃO DA CONETIVIDADE

Este capítulo descreve a ligação do aparelho inteligente à rede Wi-Fi e aos dispositivos móveis.

Esta funcionalidade permite-lhe receber notificações, controlar e monitorizar o seu aparelho a partir dos seus dispositivos móveis.

A funcionalidade de Wi-Fi está desligada como predefinição de fábrica.

Para ligar o aparelho e usufruir de um conjunto completo de funcionalidades e serviços, precisa do seguinte:

- Rede sem fios em casa com ligação à Internet.
- Dispositivo móvel ligado à rede sem fios.

Parâmetros do módulo de Wi-Fi	
Frequência	2,412 - 2,472 GHz para o mercado europeu
Protocolo	IEEE 802.11b/g/n
Potência máxima	<20 dBm
Encriptação	WPA, WPA2, WPA3

9.1 Instalar e configurar a App

ⓘ

A App permite-lhe controlar a sua roupa para lavar através de um dispositivo móvel.
Contém um vasto número de programas, recursos úteis e informações do produto perfeitamente adaptados ao aparelho.
Trata-se de cuidados personalizados da roupa para lavar - tudo a partir do seu dispositivo móvel.

Quando fizer a ligação do aparelho à aplicação, mantenha-se junto deste com o seu dispositivo móvel.

Certifique-se de que o seu dispositivo móvel está ligado à rede sem fios.

1. Aceda à App Store no seu dispositivo inteligente ou efetue a leitura do código QR (*consulte o parágrafo "Código QR na placa de classificação*").
2. Transfira e instale a nossa aplicação.
3. Inicie a aplicação. Seleccione o país e o idioma e inicie sessão com o seu endereço de e-mail e a sua palavra-passe. Se não tiver uma conta, crie uma nova seguindo as instruções indicadas na App.
4. Siga as instruções na aplicação para fazer a configuração e o registo do aparelho.

9.2 Configurar a ligação sem fios da máquina de lavar

1. Prima o botão On/Off (Ligar/Desligar) durante alguns segundos para ativar o aparelho. Aguarde cerca de 10 segundos antes de avançar com a ligação sem fios.
2. Selecione um programa rodando o seletor de programas.
3. Prima e mantenha os botões Início programado e Poupança de tempo em simultâneo durante alguns segundos até soar um "clique". Solte os botões. On surge no visor durante 5 segundos e o indicador ⩇ começa a piscar.

O módulo sem fios inicia o processo de arranque.

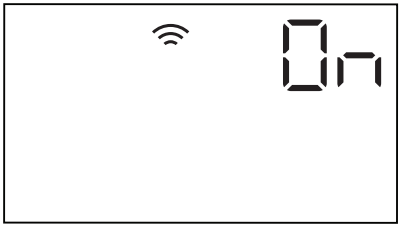

ⓘ

Certifique-se de que a sua aplicação está pronta para ligação.

4. Após cerca de segundos, surge AP (**Ponto de acesso**) no visor.

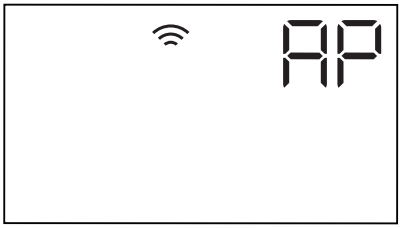

O ponto de acesso estará aberto cerca de 3 minutos.

ⓘ

Enquanto o aparelho estiver ativado, continuará a tentar ligar-se às credenciais guardadas até a Wi-Fi ser desativada ou redefinir as credenciais.

5. Configure a aplicação "My AEG" no seu dispositivo inteligente e siga as instruções para ligar o aparelho à sua rede Wi-Fi.
6. Se a conectividade estiver configurada, quando o ecrã de informação do programa voltar, o indicador ⩇ está no visor.

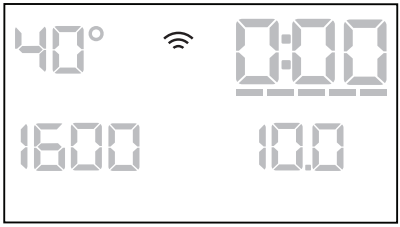

Para desligar a ligação sem fios, prima e mantenha os botões Início programado e Poupança de tempo simultaneamente durante alguns segundos até ao primeiro sinal acústico. Solte os botões. OFF surge no visor durante 5 segundos.

ⓘ

Se desligar e ligar o aparelho novamente, a ligação sem fios desliga-se automaticamente.

Para remover as credenciais da ligação sem fios, prima e mantenha os botões Início programado e Poupança de tempo premidos simultaneamente durante 10 segundos até ao segundo sinal acústico: --- surge no visor.

9.3 Início remoto

O início remoto permite-lhe iniciar um ciclo em controlo remoto.

> ⓘ
> O controlo remoto ativa automaticamente quando prime o botão Início/Pausa para iniciar o programa, mas também é possível iniciar remotamente um programa de lavagem.

Quando a aplicação está instalada e a ligação sem fios está concluída, pode ativar o início remoto:

1. Toque no botão Início remoto e o indicador APP fica intermitente no visor durante alguns segundos.

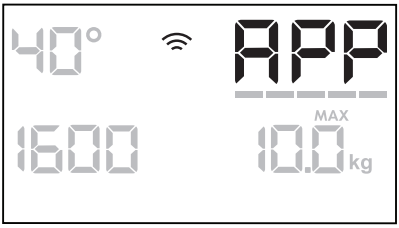

2. Toque no botão Início/Pausa para ativar o Início Remoto antes de o indicador APP parar de piscar.

Os indicadores e aparecem no ecrã de sumário do programa e a porta está trancada. É agora possível iniciar o programa remotamente.

> ⓘ
> Se tocar no botão Início/Pausa após o indicador APP parar de piscar, o Início remoto não é ativado e o programa selecionado inicia.

Para remover o Início Remoto, toque no botão Início remoto e confirme premindo o botão Início/Pausa.

> ⓘ
> A posição de reinício • desativa o início remoto.

9.4 Atualização sem fios

A aplicação pode propor uma atualização para o seu aparelho.

Se um programa estiver em execução, a aplicação avisa que a atualização iniciará no final do programa.

Durante a atualização, o aparelho apresenta UPd no visor.

Não pare ou desligue o aparelho durante a atualização.

O aparelho poderá novamente ser utilizado no fim da atualização sem qualquer aviso sobre a atualização bem-sucedida.

Se ocorrer um erro, o aparelho apresenta Err no visor: prima um botão qualquer ou rode o botão para voltar à utilização normal.

10. DEFINIÇÕES

10.1 Sinais sonoros

Este aparelho emite sinais sonoros diferentes nas seguintes situações:

- Quando o aparelho é ativado (som especial curto).
- Quando o aparelho é desativado (som especial curto).
- Quando os botões são tocados (som de clique).
- Quando é efetuada uma seleção inválida (3 sons curtos).
- Quando o programa termina (sequência de sons durante 2 minutos).
- Quando o aparelho tem uma anomalia (sequência de sons curtos durante 5 minutos).

Para **ativar/desativar** os sinais sonoros de fim de programa, toque nos botões Pré-lavagem e Nódoas em simultâneo durante 2 segundos. O visor apresenta On ou Off.

ⓘ

Se desativar os sinais sonoros, estes só serão emitidos quando o aparelho tiver uma anomalia.

10.2 Contador de Horas funcionamento

É possível visualizar o tempo total de funcionamento do aparelho em horas, começando a partir da primeira ligação. Este valor irá contar o tempo de funcionamento dos ciclos (não inclui pausas, tempo de início programado). Para visualizar este valor, proceda assim:

1. Ligue o aparelho premindo o botão On/Off (Ligar/Desligar).
2. Rode o seletor de programas para qualquer programa.
3. Prima e mantenha premidos os botões Nódoas e Enxaguamento extra durante alguns segundos (no período de 10 segundos após a ligação. Após estes 10 segundos, a combinação de teclas ativa-se e desativa os sinais sonoros).
4. Após 3 segundos, o visor mostra o total de horas de funcionamento do aparelho: por exemplo, 1276 horas, o visor mostra o texto Hr durante 2 segundos, 12 (milhares e centenas) durante 2 segundos e 76 (dezenas e unidades).

ⓘ

Se o procedimento não funcionar (devido a tempo limite, posição errada do seletor de programas ou combinação errada de teclas), desligue o aparelho e repita a sequência desde o início.

10.3 Reinicialização de fábrica

Esta função permite restaurar as opções predefinidas de fábrica. Para **ativar** esta opção, siga os passos abaixo:

1. Ligue o aparelho premindo o botão On/Off (Ligar/Desligar).
2. Rode o seletor de programas para qualquer programa.
3. Prima e mantenha premidos os botões Soft Plus e Vapor Plus durante alguns segundos (no período de 10 segundos após a ligação. Após estes 10 segundos, a combinação de teclas ativa-se e desativa os sinais sonoros).
4. O visor apresentará **– – –** durante cerca de 5 segundos.

ⓘ

Se o procedimento não funcionar (devido a tempo limite, posição errada do seletor de programas ou combinação errada de teclas), desligue o aparelho e repita a sequência desde o início.

11. ANTES DA PRIMEIRA UTILIZAÇÃO

1. Certifique-se de que existe alimentação elétrica e que a torneira da água está aberta.
2. Coloque 2 litros de água no compartimento do detergente que está marcado com ⊔II⊔.

Esta ação ativa o sistema de escoamento.

3. Coloque uma pequena quantidade de detergente no compartimento do detergente que está marcado com ⊔II⊔.
4. Selecione e inicie um programa para algodão com a temperatura mais elevada e sem roupa no tambor.

Isto remove toda a sujidade do tambor e da cuba.

12. UTILIZAÇÃO DIÁRIA

⚠ **AVISO!**

Consulte os capítulos relativos à segurança.

12.1 Ativar o aparelho

1. Ligue a ficha à tomada elétrica.
2. Abra a torneira da água.
3. Prima o botão On/Off (Ligar/Desligar) durante alguns segundos para ativar o aparelho.

Ouve-se uma breve melodia.

12.2 Carregar a roupa

1. Abra a porta do aparelho.
2. Esvazie os bolsos e desdobre as peças antes de as colocar no aparelho.
3. Coloque a roupa no tambor, uma peça de cada vez.

Não coloque demasiada roupa no tambor.

4. Feche bem a porta.

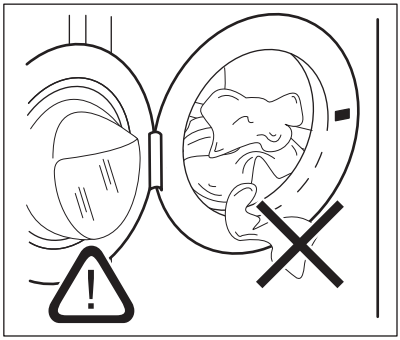

⚠ **CUIDADO!**

-Certifique-se de que nenhuma roupa fica presa entre o vedante e a porta, para evitar o risco de fuga de água e danos na roupa.

-Lavar manchas muito oleosas e gordurosas ou utilizar perfume de fragrância pode danificar as peças de borracha da máquina de lavar roupa.

12.3 Encher o detergente e aditivos

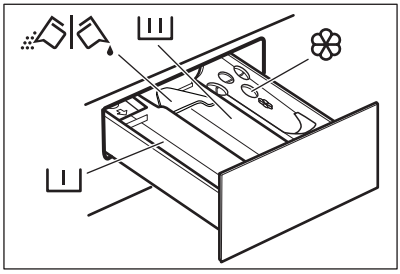

I - Compartimento para pré-lavagem, saponária ou tira-nódoas.

II - Compartimento para a fase de lavagem:

❀ - Compartimento para amaciador e outros tratamentos líquidos (amaciador de roupa, goma).

MAX - Nível máximo para a quantidade de aditivos líquidos.

- Aba para detergente em pó ou líquido.

ⓘ

Respeite as instruções indicadas nas embalagens dos detergentes, mas recomendamos que não exceda o nível máximo indicado (**MAX**). Esta quantidade garante os melhores resultados de lavagem.

ⓘ

Após um ciclo de lavagem, remova os resíduos de detergente do distribuidor de detergente, se necessário.

12.4 Verifique a posição da aba do detergente

1. Puxe o distribuidor de detergente totalmente para fora até parar.

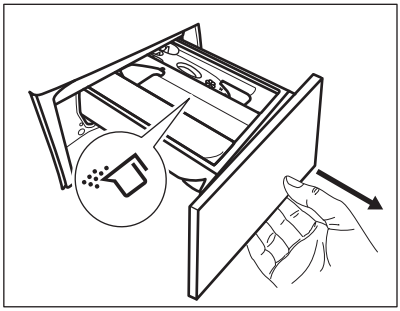

2. Pressione a alavanca para baixo para remover o dispensador.
3. Para utilizar detergente em pó, vire a aba para cima.
4. Para utilizar detergente líquido, vire a aba para baixo.

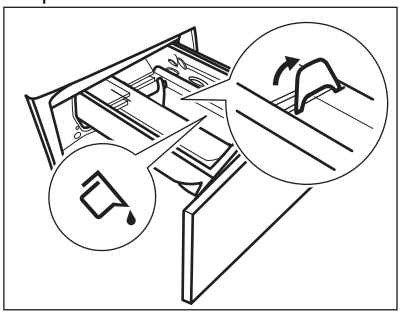

Com a aba na posição **PARA BAIXO**:
- Não utilize detergentes líquidos gelatinosos ou espessos.
- Não coloque uma quantidade de detergente líquido superior ao limite indicado na aba.
- Não selecione a fase de pré-lavagem.
- Não selecione a função de início diferido.

5. Meça a quantidade de detergente e amaciador.
6. Feche cuidadosamente o distribuidor de detergente.

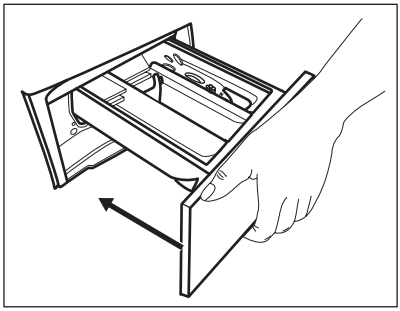

Certifique-se de que a aba não provoca um bloqueio quando fecha a gaveta.

12.5 Selecionar um programa

1. Rode o seletor de programas para selecionar o programa de lavagem pretendido. O Eco 40-60 é o programa ao qual as informações da etiqueta de energia estão relacionadas.

O indicador do botão Início/Pausa ▷‖ pisca. O visor apresenta uma duração indicativa do programa.

2. Para alterar a temperatura e/ou a velocidade de centrifugação, toque nos botões correspondentes.
3. Se desejar, defina uma ou mais opções tocando nos botões correspondentes. Os indicadores relacionados acendem-se e as informações fornecidas mudam no visor em conformidade.

> ⓘ
>
> Se uma seleção **não for possível**, é emitido um sinal sonoro e o visor apresenta **– – –**.

12.6 Iniciar um programa

Toque no botão Início/Pausa ▷‖ para iniciar o programa. Não é possível iniciar o programa quando o indicador do botão está apagado e não pisca (por exemplo, seletor de programas numa posição errada).
O indicador correspondente pára de piscar e fica aceso.
O programa inicia e a porta é bloqueada. O visor apresenta o indicador ⊸ e o símbolo ⊹ aparece para indicar que ainda é possível parar o ciclo e adicionar peças de vestuário.

ⓘ

A bomba de escoamento pode funcionar durante algum tempo enquanto o aparelho faz o enchimento com água.

12.7 Iniciar um programa com início diferido

1. Toque repetidamente no botão Início programado até o visor apresentar o tempo de atraso pretendido. No visor, o indicador apresenta ⏲
2. Toque no botão Início/Pausa ▷II. O aparelho bloqueia a porta e inicia a contagem decrescente do início diferido.

   O visor apresenta o indicador ▬▯.

Quando a contagem decrescente terminar, o programa inicia automaticamente.

Cancelar o início diferido com a contagem decrescente já iniciada

Para cancelar o início programado:

1. Toque no botão Início/Pausa ▷II para colocar o aparelho em pausa. O indicador correspondente fica intermitente.
2. Toque repetidamente no botão Início programado até o visor apresentar ▯ e o indicador ⏲ se apagar.
3. Toque novamente no botão Início/Pausa ▷II para iniciar o programa imediatamente.

Alterar o início diferido com a contagem decrescente já iniciada

Para alterar o início diferido:

1. Toque no botão Início/Pausa ▷II para colocar o aparelho em pausa. O indicador correspondente fica intermitente.
2. Toque repetidamente no botão Início programado até o visor apresentar o tempo de atraso pretendido.
3. Toque novamente no botão Início/Pausa ▷II para iniciar a nova contagem decrescente.

12.8 ProSense System deteção de carga

ⓘ

A duração do programa indicada no visor aplica-se a uma **carga média/elevada**.

Após tocar no botão Início/Pausa ▷II, o indicador da carga máxima declarada apaga-se, o ProSense System inicia a deteção da carga de roupa:

1. O aparelho deteta a carga nos primeiros 30 segundos. Nos programas em que estiver disponível Poupança de tempo, durante esta fase, as barras Poupança de tempo ---- abaixo dos dígitos de tempo reproduzem uma animação simples. O tambor roda durante algum tempo.
2. A duração do programa poderá ser ajustada em conformidade e pode aumentar ou diminuir. Após mais 30 segundos, o enchimento com água é iniciado.

No fim da deteção de carga, **em caso de sobrecarga do tambor**, o indicador MAX pisca no visor:

Nesta situação, o utilizador tem 30 segundos para parar o aparelho e remover a roupa em excesso.

Após a remoção da roupa em excesso, toque no botão Início/Pausa ▷II para retomar o programa. A fase ProSense pode ser repetida até três vezes (ver ponto 1).

Importante! Se a quantidade de roupa não for reduzida, o programa de lavagem inicia de qualquer forma apesar da sobrecarga. Neste caso, não é possível garantir os melhores resultados de lavagem.

ⓘ

Cerca de 20 minutos após o início do programa, a duração do programa pode ser ajustada novamente, dependendo da quantidade de água que os tecidos absorverem.

A deteção de ProSense é realizada com os programas de lavagem completa apenas e se a duração não tiver sido reduzida através do botão Poupança de tempo.

O ProSense System não está disponível com todos os programas, tais como: Lã/ Seda, Enxaguamento e programas com ciclos curtos.

12.9 Interromper um programa e alterar as opções

Durante o funcionamento de um programa, é possível alterar **apenas algumas** opções:

1. Toque no botão Início/Pausa ▷‖.

O indicador correspondente fica intermitente.

2. Altere as opções. As informações indicadas no visor mudam em conformidade.
3. Toque novamente no botão Início/Pausa ▷‖.

O programa de lavagem continua.

12.10 Cancelar um programa em curso

1. Prima o botão On/Off (Ligar/Desligar) para cancelar o programa e desativar o aparelho.
2. Prima o botão On/Off (Ligar/Desligar) novamente para ativar o aparelho.

Se o ProSense System já tiver terminado e o enchimento com água já tiver começado, o novo programa inicia **sem repetir o ProSense System**. A água e o detergente não são escoados para evitar resíduos. O visor indica a duração máxima do programa e actualiza-a cerca de 20 minutos após o início do novo programa.

Existe uma forma alternativa de cancelar:

1. Rode o selector para a posição “Reset” • (Reposição).

2. Aguarde 1 segundo. O visor mostra ---. Agora, pode selecionar um novo programa de lavagem.

12.11 Abrir a porta - Adicionar roupa

Quando um ciclo ou o início diferido está em funcionamento, a porta do aparelho está bloqueada.

Se a temperatura e o nível da água no tambor forem demasiado elevados e/ou o tambor ainda estiver a rodar, não é possível abrir a porta.

Pode abrir facilmente a porta para adicionar ou remover alguns itens quando o ícone +👕 estiver aceso.

1. Toque no botão Início/Pausa ▷‖.

No visor, o indicador de porta bloqueada apaga-se .

2. Abra a porta do aparelho. Se necessário, coloque ou retire peças.
3. Feche a porta e toque no botão Início/ Pausa ▷‖.

Quando o ícone +👕 se apaga, a porta pode ser aberta quando o ciclo estiver concluído. Pode também definir uma opção de centrifugação ou escoamento e, de seguida, premir o botão Início/Pausa ▷‖. Se o ciclo de centrifugação e escoamento não estiverem disponíveis no seletor, podem ser definidos através da aplicação.

12.12 Fim do programa

Quando o programa terminar, o aparelho para automaticamente. São emitidos sinais sonoros (caso estejam ativos). O visor apresenta 0:00

O indicador do botão Início/Pausa ▷‖ apaga-se.

A porta é desbloqueada e o indicador 🔒 apaga-se.

1. Prima o botão On/Off (Ligar/Desligar) para desativar o aparelho.

Cinco minutos após o fim do programa, a função de poupança de energia desativa automaticamente o aparelho.

Quando ativar o aparelho novamente, o visor mostra o final do programa anterior. Rode o seletor de programas para selecionar um novo ciclo.

2. Retire a roupa do aparelho.
3. Certifique-se de que o tambor fica vazio.
4. Mantenha a porta e o distribuidor de detergente entreabertos para evitar bolores e odores.

12.13 Escoar a água após o fim do ciclo

Se tiver escolhido um programa ou uma opção que não escoa a água do último enxaguamento, o programa termina, mas:

- A área de tempo indica 0:00 e o visor indica que a porta está bloqueada.
- O indicador do botão Início/Pausa começa a piscar.
- O tambor continuar a rodar regularmente para evitar vincos na roupa.
- A porta permanece bloqueada.
- É necessário escoar a água para abrir a porta:

1. Se necessário, toque no botão Centrifugação para selecionar uma velocidade de centrifugação inferior à que o aparelho sugere.
2. Prima o botão de Início/Pausa: o aparelho escoa a água e faz a centrifugação.

O indicador de opção Aguardar Enxaguamento ou desaparece.

Se tiver definido Silencioso e a velocidade de centrifugação não for alterada, quando premir o botão Início/Pausa, o aparelho escoa apenas a água.

3. Quando o programa terminar e o indicador de bloqueio da porta se apagar, pode abrir a porta.
4. Prima o botão On/Off (Ligar/Desligar) durante alguns segundos para desativar o aparelho.

12.14 Função Stand-by

A função Stand-by (Espera) desativa automaticamente o aparelho para diminuir o consumo de energia quando:

- Quando não interagir com o aparelho durante 5 minutos e não estiver um programa a funcionar.
  Prima o botão On/Off (Ligar/Desligar) para ativar novamente o aparelho.
- 5 minutos após o fim do programa de lavagem.
  Prima o botão On/Off (Ligar/Desligar) para ativar novamente o aparelho.
  O visor apresenta o fim do último programa.
  Rode o seletor de programas para selecionar um novo ciclo.

Se o seletor for rodado para a posição “Reset” • (Reposição), o aparelho desliga-se automaticamente em 30 segundos.

Se selecionar um programa ou uma opção que termina com água no tambor, a função Stand-by (Espera) **não desativa** o aparelho, para lembrar que é necessário escoar a água.

O controlo remoto inibe a opção Stand-by, mas ao fim de 15 minutos o aparelho entra no modo Stand-by de Rede e o visor apresenta apenas o indicador.

13. MANUTENÇÃO E LIMPEZA

⚠ **AVISO!**

Consulte os capítulos relativos à segurança.

13.1 Programa de limpeza periódica

A limpeza periódica ajuda a prolongar a vida do seu aparelho.

Após cada ciclo, mantenha a porta e o dispensador de detergente ligeiramente abertos para obter circulação de ar e secar a humidade no interior do aparelho.

Se o aparelho não for utilizado durante um período prolongado, feche a torneira da água e desligue o aparelho.

Tabela de limpeza periódica indicativa:

Descalcificação	Duas vezes por ano
Lavagem de manutenção	Uma vez por mês
Limpar o vedante da porta	A cada dois meses
Limpar o tambor	A cada dois meses
Limpar o dispensador de detergente	A cada dois meses
Limpar o filtro da bomba de escoamento	Duas vezes por ano
Limpar a mangueira de entrada e o filtro da válvula	Duas vezes por ano

13.2 Remover objetos estranhos

ⓘ

Certifique-se de que os bolsos estão vazios e todos os elementos soltos estão amarrados antes de executar o seu ciclo.

Retire quaisquer objetos estranhos (tais como: clipes metálicos, botões, moedas, etc.) que possa encontrar no vedante da porta, os filtros e o tambor. Consulte os parágrafos "Vedante da porta com compartimento de bordo duplo", "Limpar o filtro da bomba de escoamento" e "Limpar a mangueira de admissão e o filtro da válvula". Tenha cuidado com as cortinas. Retire os ganchos e coloque as cortinas num saco de lavagem ou numa fronha. Se necessário, contacte um Centro de Assistência Técnica Autorizado.

13.3 Limpeza externa

Limpe o aparelho apenas com detergente suave e água morna. Seque totalmente todas as superfícies. Não utilize esfregões ou qualquer material abrasivo.

⚠ **CUIDADO!**

Não utilize álcool, solventes ou produtos químicos semelhantes.

⚠ **CUIDADO!**

Não limpe as superfícies de metal com detergente à base de cloro.

13.4 Descalcificação

ⓘ

Se a água na sua área for dura ou média, recomendamos que utilize um descalcificador de água para máquinas de lavar roupa.

Inspecione regularmente o tambor para verificar se existe acumulação de calcário.

Os detergentes normais já contêm agentes amaciadores da água, mas recomendamos e execução ocasional de um ciclo com o tambor vazio e um produto descalcificante.

ⓘ

Cumpra sempre as instruções das embalagens dos produtos.

13.5 Lavagem de manutenção

A utilização repetida e prolongada de programas de baixa temperatura pode causar a acumulação de depósitos de detergente e cotão e a proliferação bacteriana no interior do tambor e da cuba. Isto pode gerar maus odores e bolor. Para eliminar estes depósitos e limpar o interior do aparelho, execute uma

lavagem de manutenção regularmente (pelo menos uma vez por mês).

ⓘ

Consulte o parágrafo “Limpar o tambor”.

13.6 Vedante de porta com alçapão duplo

Este aparelho está concebido com um **sistema de escoamento de auto-limpeza**, que permite às fibras leves de cotão libertadas das roupas serem escoadas com a água. Examine regularmente o vedante e, se necessário, limpe conforme descrito no diagrama seguinte. Moedas, botões, outros pequenos artigos podem ser recuperados no final do ciclo.

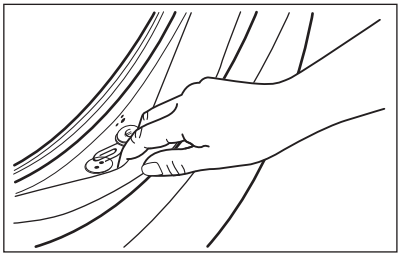

Se necessário, limpe o vedante com um creme de limpeza à base de amónia sem o riscar.

ⓘ

Siga sempre as instruções das embalagens dos produtos.

Verifique e remova objetos que possam estar presos na dobra (se os houver).

Certifique-se de que não deixa roupa entre o vedante e a porta.

Utilize um pano húmido para limpar qualquer sujidade ou resíduos de água que tenham ficado no vedante da porta após a conclusão do ciclo do programa.

13.7 Limpar o tambor

Examine regularmente o tambor para evitar depósitos indesejados.

Poderão ocorrer depósitos de ferrugem no tambor devido a substâncias estranhas enferrujadas na lavagem ou água da torneira com ferro

Limpe o tambor com um produto especial para aço inoxidável.

ⓘ

Cumpra sempre as instruções das embalagens dos produtos.
Não limpe o tambor com produtos de descalcificação ácidos, produtos de limpeza com cloro ou ferro ou palha-de-aço.

Para uma limpeza profunda:

1. Retire toda a roupa do tambor.
2. Executar um programa Algodões com a temperatura máxima.
3. Coloque uma pequena quantidade de detergente em pó no tambor vazio, para remover todos os resíduos restantes.

ⓘ

O visor pode apresentar ocasionalmente o ícone ⠿ no fim de um ciclo. É uma recomendação de “limpeza do tambor”. Após a limpeza do tambor, o ícone desaparece.

13.8 Limpar o dispensador de detergente

Para evitar a acumulação de detergente seco ou coágulos de amaciador e/ou a formação de bolor na gaveta do distribuidor de detergente, execute de dois em dois meses o seguinte procedimento de limpeza, conforme explicado nos seguintes diagramas:

1. Abra a gaveta. Pressione a patilha para baixo conforme indicado na figura e puxe a gaveta para fora.

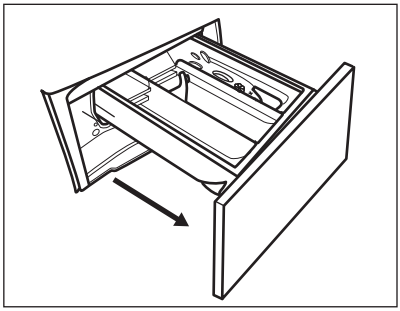

2. Remova a parte superior do compartimento de aditivo para facilitar a limpeza e lave-o em água morna corrente, para remover todos os vestígios do detergente acumulado. Após a limpeza, coloque a parte superior na devida posição.

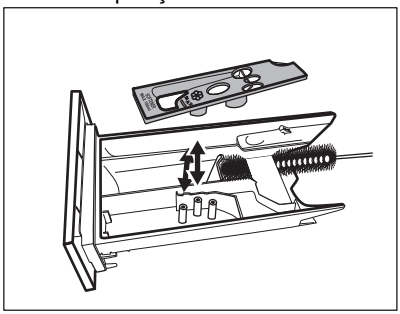

3. Certifique-se de que remove todos os resíduos de detergente das partes superior e inferior da cavidade. Utilize uma escova pequena para limpar a cavidade.

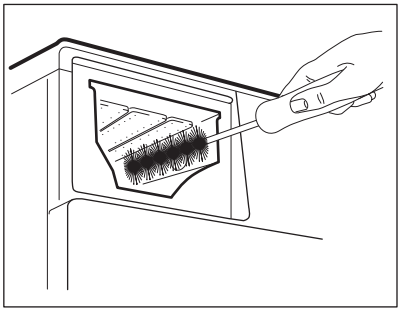

Proceda conforme descrito nos diagramas seguintes para limpar o filtro da bomba:

4. Introduza a gaveta do detergente nas calhas e feche-a. Execute o programa de enxaguamento sem roupa no tambor.

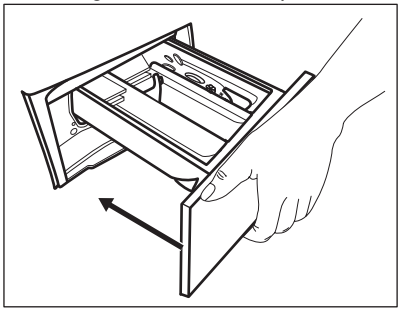

13.9 Limpar o filtro da bomba de escoamento

⚠ **AVISO!**

Desligue a ficha da tomada elétrica.

ⓘ

Verifique regularmente o filtro da bomba de escoamento e limpe-o sempre que estiver sujo.

Limpe a bomba de escoamento se:

- O aparelho não escoa a água.
- O tambor não roda.
- O aparelho emite um ruído anormal devido ao bloqueio da bomba de escoamento.
- O visor mostra o código de alarme E20.

⚠ **AVISO!**

- Não retire o filtro enquanto o aparelho estiver a funcionar.
- Não limpe a bomba se existir água quente no aparelho. Aguarde até que a água arrefeça.

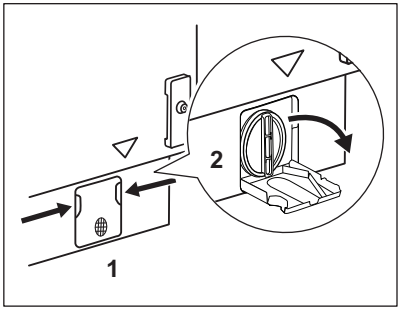

1. Abra a tampa da bomba.

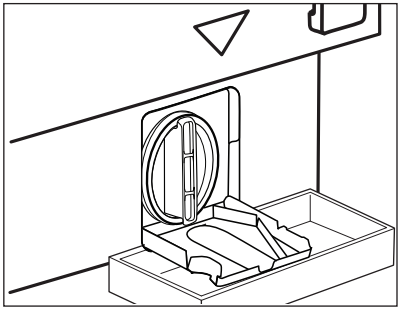

2. Coloque um recipiente adequado por baixo da acesso à bomba de escoamento para recolher a água que sair.
Tenha sempre um pano à mão para secar os salpicos de água depois de retirar o filtro.

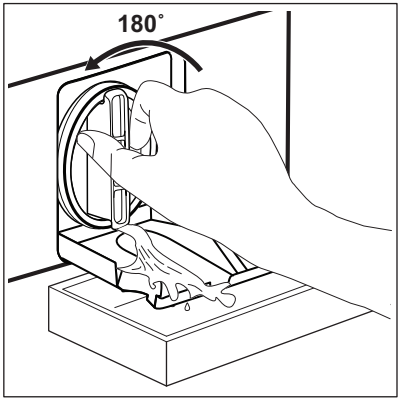

3. Rode o filtro 180 graus no sentido anti-horário para o abrir e não o retire. Deixe a água escoar.
4. Quando a bacia estiver cheia de água, rode o filtro no sentido inverso e esvazie a bacia.
5. Repita os passos 3 e 4 até que não saia mais água.

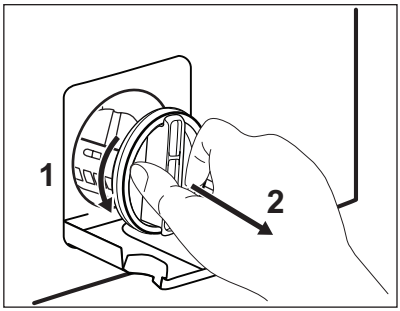

6. Rode o filtro no sentido anti-horário para o retirar

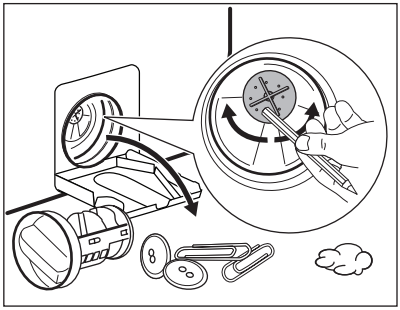

7. Se necessário, retire o cotão e todos os objectos estranhos da cavidade do filtro.
Certifique-se de que o impulsor da bomba pode rodar. Se não rodar, contacte um Centro de Assistência Técnica Autorizado.

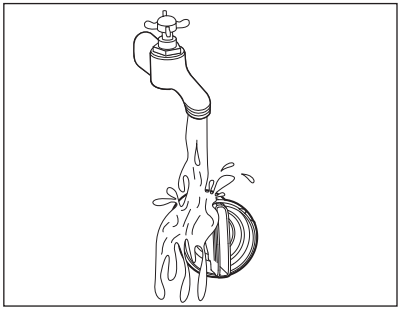

8. Limpe o filtro sob água da torneira.

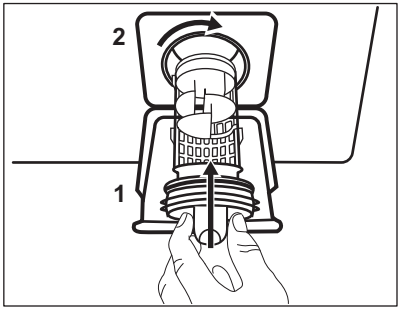

9. Reinstale o filtro nas guias especiais rodando-o no sentido horário. Certifique-se de que aperta o filtro correctamente para evitar fugas.

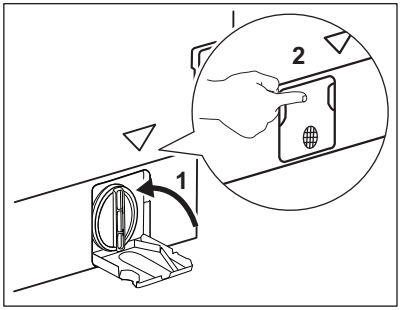

10. Feche a tampa da bomba.

Se escoar a água com o processo de escoamento de emergência, terá de activar novamente o sistema de escoamento:

1. Coloque 2 litros de água no compartimento de lavagem principal do distribuidor de detergente.
2. Inicie o programa para escoar a água.

13.10 Limpar a mangueira de entrada e o filtro da válvula

É recomendável limpar duas vezes por ano ambos os filtros da mangueira de entrada de água para remover quaisquer depósitos que se tenham acumulado com o tempo. Proceda conforme descrito nos diagramas seguintes para limpar os filtros:

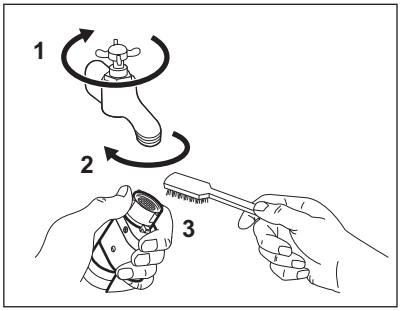

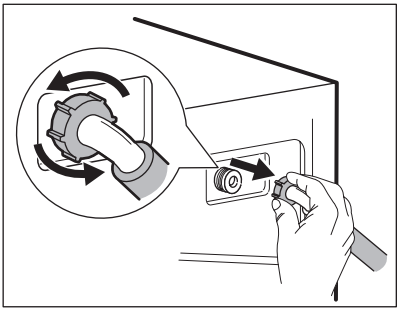

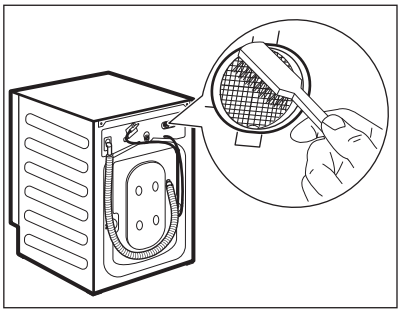

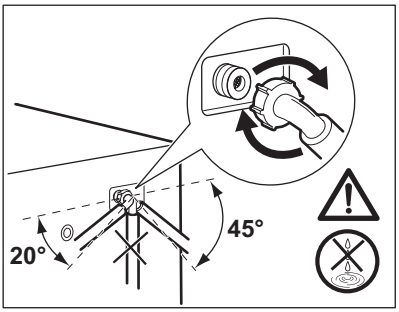

13.11 Drenagem de emergência

Se o aparelho não conseguir escoar a água, execute o procedimento descrito no parágrafo “Limpar o filtro da bomba de escoamento”. Se necessário, limpe a bomba.

Se escoar a água com o processo de escoamento de emergência, terá de activar novamente o sistema de escoamento:

1. Coloque 2 litros de água no compartimento de lavagem principal do distribuidor de detergente.
2. Inicie o programa para escoar a água.

13.12 Precauções contra congelação

Se o aparelho for instalado num local onde a temperatura possa ser igual ou inferior a 0 °C, retire a água restante da mangueira de entrada e da bomba de escoamento.

1. Desligue a ficha da tomada eléctrica.
2. Feche a torneira da água.
3. Coloque as duas extremidades da mangueira de entrada dentro de um recipiente e deixe a água sair da mangueira.
4. Esvazie a bomba de escoamento. Consulte o procedimento de escoamento de emergência.
5. Quando a bomba de escoamento estiver vazia, instale novamente a mangueira de entrada.

⚠ **AVISO!**

Antes de utilizar novamente o aparelho, certifique-se de que a temperatura é superior a 0 °C.
O fabricante não poderá ser responsabilizado por quaisquer danos causados por baixas temperaturas.

14. RESOLUÇÃO DE PROBLEMAS

⚠ **AVISO!**

Consulte os capítulos relativos à segurança.

14.1 Códigos de alarme e falhas possíveis

O aparelho não inicia ou para durante o funcionamento. Começar por tentar encontrar uma solução para o problema (consultar as tabelas).

⚠ **AVISO!**

Desativar o aparelho antes de efetuar qualquer verificação.

Com alguns problemas, o visor exibe um código de alarme e o botão Início/Pausa ▷II **pode ficar intermitente continuamente:**

ⓘ

Se o aparelho estiver sobrecarregado, remova algumas peças de roupa do tambor e/ou pressione a porta enquanto toca no botão Início/Pausa até que o indicador ⊸▯ pare de piscar (observe a figura abaixo).

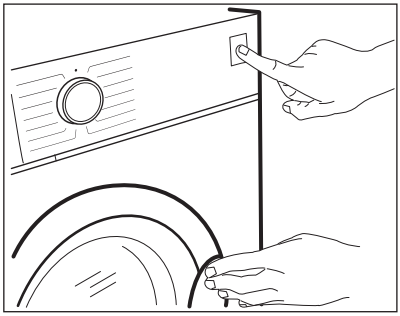

Problema	Solução possível
E 10 O aparelho não enche corretamente com água.	• Assegurar que a torneira da água está aberta. • Certifique-se de que a pressão do abastecimento de água não está demasiado baixa. Para obter estas informações, contacte os serviços locais de abastecimento de água. • Certifique-se de que a torneira da água não está obstruída. • Assegurar que a mangueira de admissão não está torcida, nem tem danos ou vincos. • Verificar se a ligação da mangueira de admissão de água está correta. • Verificar se o filtro da mangueira de entrada e o filtro da válvula não estão entupidos. Consultar “Manutenção e limpeza”.
E20 O aparelho não escoa a água.	• Certifique-se de que o sifão do lava-loiça não está obstruído. • Certifique-se de que a mangueira de entrada não tem dobras ou vincos. • Assegurar que o filtro da mangueira de admissão não está entupido. Se necessário, limpar o filtro. Consultar “Manutenção e limpeza”. • Verificar se a ligação da mangueira de admissão de água está correta. • Definir o programa de escoamento se definir um programa sem fase de escoamento. Se o programa de escoamento não estiver disponível no seletor de programas, pode ser definido através da aplicação. • Definir o programa de escoamento se definir uma opção que termine com água no tambor.
E40 A porta do aparelho está aberta ou mal fechada.	• Verificar se a porta está bem fechada.

E91 Avaria interna. Não há comunicação entre os elementos eletrónicos do aparelho.	• O programa não terminou corretamente ou o aparelho parou demasiado cedo. Desligar e voltar a ligar o aparelho. • Se o código de alarme aparecer outra vez, contactar um Centro de Assistência Técnica Autorizado.
EH0 A corrente elétrica está instável.	• Aguardar até a corrente elétrica estabilizar.
EF0 O dispositivo anti-inundação foi ativado.	• Desligar o aparelho e fechar a torneira da água. Contactar um Centro de Assistência Técnica autorizado.

Se o visor apresentar outros códigos de alarme, desativar e ativar o aparelho. Se o problema persistir, contactar um Centro de Assistência Técnica autorizado.
No caso de um problema diferente com o aparelho, verifique a tabela abaixo para possíveis soluções.

Problema	Solução possível
O programa não inicia.	• Verificar se a ficha está ligada à tomada elétrica. • Certifique-se de que a porta do aparelho está fechada. • Certifique-se de que não há um disjuntor desligado no quadro elétrico. • Certifique-se de que tocou em Início/Pausa ▷II. • Se foi selecionada a opção de início programado, cancelar esta definição ou aguardar até a contagem decrescente terminar. • Desativar a função de bloqueio para crianças se estiver ligada. • Verificar se o botão está na posição do programa selecionado.
O aparelho enche-se com água e escoa de imediato.	• Controlar se a mangueira de escoamento está na posição correta. A mangueira pode estar posicionada demasiado baixa. Consultar as “Instruções de instalação”.
A fase de centrifugação não inicia ou o ciclo de lavagem demora mais tempo do que o normal.	• Definir o programa de centrifugação. Se o programa de escoamento não estiver disponível no seletor de programas, pode ser definido através da aplicação". • Assegurar que o filtro da mangueira de admissão não está entupido. Se necessário, limpar o filtro. Consultar “Manutenção e limpeza”. • Equilibrar manualmente as peças no tambor e iniciar novamente a fase de centrifugação. Este problema pode ser causado por problemas de equilíbrio.
Há água no chão.	• Verificar se as uniões das mangueiras de água estão bem apertadas e sem fugas de água. • Controlar se a mangueira de entrada de água e a mangueira de escoamento não estão danificadas. • Verificar se está a usar o detergente certo e a quantidade correta.

Problema	Solução possível
Não é possível abrir a porta do aparelho	• Verificar se não foi selecionado um programa de lavagem que termina com água no tambor. • Verificar se o programa de lavagem terminou. • Definir o programa de escoamento ou centrifugação se houver água no tambor. Se os programas de centrifugação e de escoamento não estiverem disponíveis no seletor de programas, podem ser definidos através da aplicação. • Controlar se o aparelho está a receber energia elétrica. • Este problema pode ser causado por uma avaria no aparelho. Contactar um Centro de Assistência Técnica autorizado. Se for necessário abrir a porta, ler atentamente a secção “Abertura de emergência da porta”. • Certifique-se de que o Modo de início remoto não está ativado. Desativar.
O visor não exibe o indicador de rede sem fios ⟟.	• Controlar o sinal da rede sem fios. • Verificar se a ligação de rede sem fios está ligada. Consultar o parágrafo "Configuração da ligação sem fios da máquina de lavar" no capítulo "Configuração da conetividade Wi-Fi". • Controlar a rede doméstica e o router. • Reiniciar o router. • Contactar os serviços de apoio ao cliente do operador da rede sem fios se houver mais problemas com a rede sem fios.
A aplicação não consegue estabelecer a ligação ao aparelho.	• Controlar o sinal da rede sem fios. • Verificar se o smartphone está ligado à rede sem fios. • Controlar a rede doméstica e o router. • Reiniciar o router. • Contactar os serviços de apoio ao cliente do operador da rede sem fios se houver mais problemas com a rede sem fios. • Pode ser necessário configurar novamente o aparelho e/ou o dispositivo móvel se houver um novo router instalado, ou se a configuração do router foi alterada.
Muitas vezes a aplicação não consegue ligar ao aparelho.	• Verificar se o sinal da rede sem fios chega ao aparelho. Tentar colocar o router mais perto do aparelho ou considerar comprar um extensor de rede sem fios. • Verificar se o sinal da rede sem fios não tem interferências de um micro-ondas. Desligar o micro-ondas. Evitar utilizar o micro-ondas e o controlo remoto ao mesmo tempo.
O visor mostra UPd. Todos os botões estão inativos, exceto o On/Off (Ligar/Desligar) .	• O aparelho está a descarregar as atualizações disponíveis. Aguardar até o processo de atualização estar concluído. Se o aparelho for desativado durante uma atualização, esta é retomada quando o aparelho for novamente ativado.
O aparelho emite um ruído anormal e vibra.	• Verificar se o aparelho está bem nivelado. Consultar as “Instruções de instalação”. • Certifique-se de que os materiais de embalagem e os parafusos de transporte foram removidos. Consultar as “Instruções de instalação”. • Colocar mais roupa no tambor. A carga pode ser demasiado pequena.

Problema	Solução possível
A duração do programa aumenta ou diminui durante a execução do programa.	• A função ProSense System consegue ajustar a duração do programa de acordo com o tipo e carga de roupa. Consulte a secção "Deteção de carga ProSense System" no capítulo "Utilização diária".
Os resultados da lavagem não são satisfatórios.	• Aumentar a quantidade de detergente ou usar um detergente diferente. • Usar produtos especiais para remover as nódoas difíceis antes de lavar a roupa. • Certifique-se de que definiu a temperatura correta. • Diminuir a carga de roupa.
Demasiada espuma no tambor durante o ciclo de lavagem.	• Reduza a quantidade de detergente ou o número de pastilhas ou detergentes de dose única.
Depois do ciclo de lavagem, a gaveta do distribuidor fica com resíduos de detergente.	• Verificar se a aba está na posição correta (SUPERIOR para detergente em pó – INFERIOR para detergente líquido). • Verificar se está a ser usado o distribuidor de detergente de acordo com as indicações do manual do utilizador.

Ativar o aparelho depois desta verificação. O programa continua a partir do ponto onde foi interrompido.
Se o problema voltar a ocorrer, contactar um Centro de Assistência Técnica autorizado.
Os dados necessários para o centro de assistência encontram-se na placa de classificação da máquina.

14.2 Abertura de emergência da porta

Se ocorrer uma falha de energia ou uma avaria no aparelho, a porta fica bloqueada. O programa de lavagem continua quando a alimentação de energia for reposta. Se a porta ficar bloqueada após uma avaria, é possível abri-la com a função de desbloqueio de emergência.

Antes de abrir a porta:

⚠ **CUIDADO!**

Perigo de queimaduras! Certifique-se de que a temperatura da água não é demasiado elevada e que a roupa não está quente. Se for necessário, aguarde até arrefecerem.

⚠ **CUIDADO!**

Risco de ferimentos! Certifique-se de que o tambor não está a rodar. Se for necessário, aguarde até que o tambor pare de rodar.

ⓘ

Certifique-se de que o nível da água no tambor não é demasiado elevado. Se for necessário, efetue um escoamento de emergência (consulte a secção “Escoamento de emergência” no capítulo “Manutenção e limpeza”).

Para abrir a porta, proceda da seguinte forma:

1. Prima o botão On/Off (Ligar/Desligar) para desativar o aparelho.
2. Desligue a ficha da tomada elétrica.
3. Puxe o acionador do desbloqueio de emergência para baixo uma vez. Puxe-o outra vez, mantenha-o nessa posição e abra a porta do aparelho ao mesmo tempo. O desbloqueador para emergências encontra-se na posição indicada na figura seguinte.

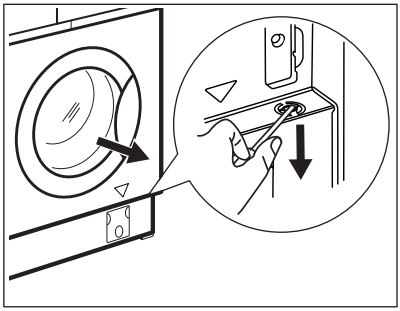

4. Retire a roupa e feche a porta do aparelho.

15. VALORES DE CONSUMO

15.1 Comentário

ⓘ

O código QR na etiqueta de energia fornecida com o aparelho disponibiliza-lhe uma ligação da web para a informação relacionada com o desempenho do aparelho na base de dados da EU EPREL. Mantenha a etiqueta de energia para consulta juntamente com o manual do utilizador e todos os outros documentos disponibilizados com este aparelho.
É também possível encontrar a mesma informação na EPREL utilizando o link **https://eprel.ec.europa.eu** e o nome do modelo e o número do produto que encontra na placa de caraterísticas do aparelho.

ⓘ

Os valores e a duração do programa podem diferir dependendo de iferentes condições (por exemplo, a temperatura ambiente, temperatura e pressão da água, tamanho da carga e tipo de roupa, voltagem da alimentação) e também se alterar a definição padrão de um programa.

15.2 De acordo com a regulamentação da Comissão UE 2019/2023

Eco 40-60 programa	kg	kWh	Litros	hh:mm	% 1)	°C	rpm 2)
Carga total	8.0	0.665	58.0	03:38	53.00	35.0	1351
Meia carga	4.0	0.406	46.0	02:47	53.00	29.0	1351
Um quarto de carga	2.0	0.178	37.0	02:40	54.00	24.0	1351

1) Humidade restante no fim da fase de centrifugação. Quanto mais alta for a velocidade de centrifugação, mais alto é o ruído e mais baixa a humidade restante.

2) Velocidade máxima de centrifugação.

Consumo energético em modos diferentes

Off (desligado) (W)	Stand-by (W)	Início programado (W)	Stand-by de rede (W)
0.50	0.50	4.00	2.00[1)]
O tempo para o modo de Off/Stand-by é de 15 minutos no máximo.			

1) O consumo de energia da função ligada é de aproximadamente 17,5 kWh por ano. Para desligar esta função, consulte o capítulo "Wi-Fi - Configuração da conectividade".

15.3 Programas comuns

ⓘ

Estes valores são apenas indicativos.

Programa	kg	kWh	Litros	hh:mm	% 1)	°C	rpm[2)]
Algodões[3)] 95 °C	8.0	2.250	85.0	04:00	52.00	85.0	1400
Algodões 60 °C	8.0	1.350	80.0	03:25	52.00	55.0	1400
Algodões[4)] 20 °C	8.0	0.250	80.0	02:50	52.00	20.0	1400
Sintéticos 40 °C	3.0	0.650	75.0	02:25	35.00	40.0	1200
Delicados[5)] 30 °C	2.0	0.360	50.0	01:10	35.00	30.0	1200
Lã 30 °C	1.5	0.200	55.0	01:05	30.00	30.0	1200

1) Humidade restante no fim da fase de centrifugação. Quanto mais alta for a velocidade de centrifugação, mais alto é o ruído e mais baixa a humidade restante.

2) Indicador de referência da velocidade de centrifugação.

3) Adequado para a lavagem de têxteis muito sujos.

4) Adequado para lavar tecidos de algodão, sintéticos e mistos ligeiramente sujos.

5) Também executa um ciclo rápido de lavagem para roupa ligeiramente suja.

16. GUIA RÁPIDO

16.1 Utilização diária

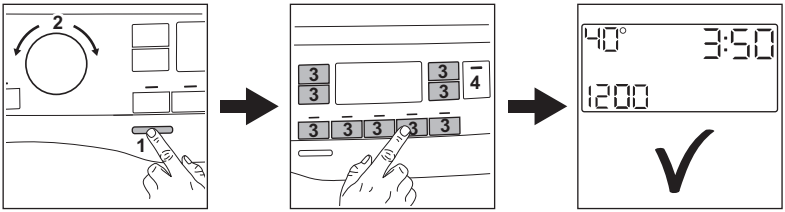

- Ligue a ficha à tomada elétrica.
- Abra a torneira da água.
- Prima o botão **On/Off (Ligar/Desligar)** para ligar o aparelho **(1)**.
- Rode o selector de programas para definir o programa pretendido **(2)**.
- Defina as opções pretendidas através dos botões táteis correspondentes **(3)**.
- Coloque a roupa no tambor, uma peça de cada vez sem exceder a carga máxima sugerida. Feche a porta e certifique-se de que não deixa roupa entre o vedante e a porta.
- Verta detergente e outro tratamento no compartimento adequado do dispensador de detergente.
- Para iniciar o programa, toque no botão **Início/Pausa** ▷‖ **(4)**.
- O aparelho inicia o programa.
- No final do programa, retire a roupa.
- Prima o botão **On/Off (Ligar/Desligar)** para desligar o aparelho.

16.2 Limpar o filtro da bomba de escoamento

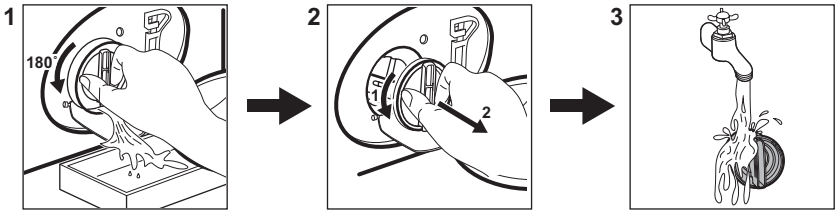

16.3 Tabela de programas

Programas	Carga	Descrição do produto
Eco 40-60 **1)**	8.0 kg	Algodão branco e de cor. Roupa com sujidade normal.
Algodões	8.0 kg	Algodão branco e de cor.
Sintéticos	3.0 kg	Artigos de tecido sintético ou misto.
Delicados	2.0 kg	Tecidos delicados de acrílico, viscose e poliéster.

Programas	Carga	Descrição do produto
PowerClean 59min	4.0 kg	Tecidos de algodão e sintéticos mistos. Ideal para lavar a sua carga diária em pouco tempo, para um melhor tratamento da roupa e uma boa limpeza já a 30 °C.
Vapor	1.0 kg	Programa de vapor para roupa de algodão, sintética e delicada.
Centrifugação/Escoamento	8.0 kg	Todos os tecidos, excepto lãs e tecidos muito delicados. Programa para centrifugação e drenagem da água.
Enxaguamento	8.0 kg	Todos os tecidos, excepto lãs e tecidos muito delicados. Programa para enxaguamento e centrifugação.
Exterior	2.0 kg	Vestuário desportivo de exterior moderno.
Higiene	8.0 kg	Peças de algodão branco. Este programa com fase de vapor ajuda a eliminar germes e bactérias.
20 min 3 kg	3.0 kg	**Artigos de algodão e sintéticos** com pouca sujidade ou usados apenas uma vez.
Desporto	3.0 kg	**Vestuário desportivo sintético**. Ciclo curto intensivo para lavar em profundidade vestuário desportivo.
Ganga	3.0 kg	**Programa especial roupa de ganga com uma fase de lavagem delicada para minimizar as manchas e o desbotamento das cores**. Para melhorar o cuidado, recomenda-se uma carga reduzida.
Lã/Seda	1.5 kg	Lã lavável na máquina, lã de lavar à mão e peças delicadas.

1) **De acordo com o Regulamento da Comissão UE 2019/2023 e o decreto ucraniano 834/2023.** Este programa a 40 ºC pode limpar de forma normal e em conjunto roupa suja de algodão declarada lavável a 40 ºC ou a 60 ºC no mesmo ciclo.

ⓘ

Para a temperatura alcançada na roupa, a duração do programa e outros dados, consulte o capítulo "Valores de consumo".
Os programas mais eficientes em termos de consumo de energia são geralmente aqueles que são executados a temperaturas mais baixas e com uma duração mais longa.

Carregar o aparelho com a **capacidade máxima indicada para cada programa, ajuda a reduzir o consumo de energia e de água**.

Detergentes adequados para cada programa

Programa	Detergente universal em pó 1)	Detergente universal líquido	Detergente líquido para tecidos de cor	Lãs delicadas	Detergente especial
Eco 40-60	▲	▲	▲	--	--
Algodões	▲	▲	▲	--	--
Sintéticos	▲	▲	▲	--	--
Delicados	--	--	--	▲	▲
PowerClean 59min	--	▲	▲	--	--

Programa	Detergente universal em pó[1]	Detergente universal líquido	Detergente líquido para tecidos de cor	Lãs delicadas	Detergente especial
Exterior	--	--	--	▲	▲
Higiene	▲	▲	--	--	▲
20 min 3 kg	--	▲	▲	--	--
Desporto	--	▲	▲	--	▲
Ganga	--	--	▲	▲	▲
Lã/Seda	--	--	--	▲	▲

[1] A uma temperatura superior a 60 ºC, recomenda-se a utilização de detergente em pó.

▲= Recomendado

-- = Não recomendado

16.4 Tipo e quantidade de detergente.

- Utilize apenas detergentes e outros tratamentos especialmente concebidos para máquinas de lavar: Em primeiro lugar, siga estas regras genéricas:
  - detergentes em pó (também pastilhas e detergentes de dose única) para todos os tipos de tecidos, à exceção dos delicados. Prefira detergentes em pó que contenham lixívia para roupa branca e higienização de roupas,
  - detergentes líquidos (também detergentes de dose única), de preferência para programas de lavagem a baixa temperatura (máximo 60 °C) para todos os tipos de tecidos ou especiais apenas para lãs.
- Não misture tipos diferentes de detergentes.
- Utilize menos detergente se:
  - estiver a lavar uma carga pequena,
  - a roupa estiver pouco suja,
  - existem grandes quantidades de espuma durante a lavagem.
- Quando utilizar pastilhas ou cápsulas de detergente, coloque-as sempre no interior do tambor e não no dispensador de detergente e siga as recomendações do fabricante.

Detergente insuficiente pode provocar:
- resultados de lavagem não satisfatórios,
- a carga a lavar fica cinzenta,
- roupa gordurosa,
- bolor no aparelho.

Detergente em excesso pode provocar:
- formação de espuma de sabão,
- efeito reduzido da lavagem,
- enxaguamento inadequado,
- um maior impacto no ambiente.

16.5 Programa de limpeza periódica

A limpeza periódica ajuda a prolongar a vida do seu aparelho.

Após cada ciclo, mantenha a porta e o dispensador de detergente ligeiramente abertos para obter circulação de ar e secar a humidade no interior do aparelho.

Se o aparelho não for utilizado durante um período prolongado, feche a torneira da água e desligue o aparelho.

Tabela de limpeza periódica indicativa:

Descalcificação	Duas vezes por ano
Lavagem de manutenção	Uma vez por mês
Limpar o vedante da porta	A cada dois meses
Limpar o tambor	A cada dois meses

Limpar o dispensador de detergente	A cada dois meses
Limpar o filtro da bomba de escoamento	Duas vezes por ano
Limpar a mangueira de entrada e o filtro da válvula	Duas vezes por ano

Inspecione regularmente o tambor para verificar se existe acumulação de calcário. Recomendamos que execute ocasionalmente um ciclo com o tambor vazio e um produto de descalcificação.

Remover objetos estranhos

ⓘ

Certifique-se de que os bolsos estão vazios e todos os elementos soltos estão amarrados antes de executar o seu ciclo.

Retire quaisquer objetos estranhos (tais como: clipes metálicos, botões, moedas, etc.) que possa encontrar no vedante da porta, os filtros e o tambor. Se necessário, contacte um Centro de Assistência Técnica Autorizado.

Vedante da porta

Este aparelho está concebido com um **sistema de escoamento de auto-limpeza**, que permite às fibras leves de cotão libertadas das roupas serem escoadas com a água. Examine regularmente o vedante e, se necessário, limpe conforme descrito no diagrama seguinte. Moedas, botões, outros pequenos artigos podem ser recuperados no final do ciclo.

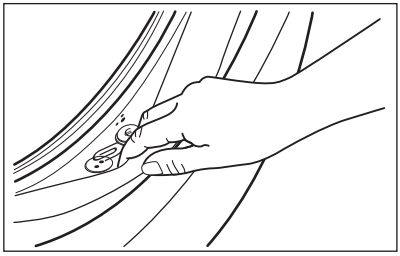

Se necessário, limpe o vedante com um creme de limpeza à base de amónia sem o riscar.

Se necessário, retire o cotão e todos os objectos estranhos da cavidade do filtro.

16.6 Configurar a ligação sem fios da máquina de lavar

1. Prima o botão On/Off (Ligar/Desligar) durante alguns segundos para ativar o aparelho. Aguarde cerca de 10 segundos antes de avançar com a ligação sem fios.
2. Selecione um programa rodando o seletor de programas.
3. Prima e mantenha os botões Início programado e Poupança de tempo em simultâneo durante alguns segundos até soar um "clique". Solte os botões. On surge no visor durante 5 segundos e o indicador ⌔ começa a piscar.

O módulo sem fios inicia o processo de arranque.

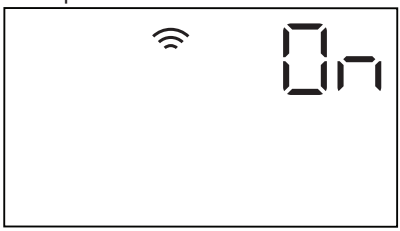

ⓘ

Certifique-se de que a sua aplicação está pronta para ligação.

4. Após cerca de segundos, surge AP (**Ponto de acesso**) no visor.

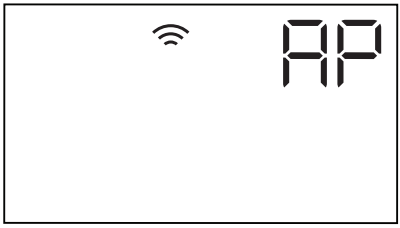

O ponto de acesso estará aberto cerca de 3 minutos.

ⓘ

Enquanto o aparelho estiver ativado, continuará a tentar ligar-se às credenciais guardadas até a Wi-Fi ser desativada ou redefinir as credenciais.

5. Configure a aplicação "My AEG" no seu dispositivo inteligente e siga as instruções para ligar o aparelho à sua rede Wi-Fi.
6. Se a conectividade estiver configurada, quando o ecrã de informação do programa voltar, o indicador ⌔ está no visor.

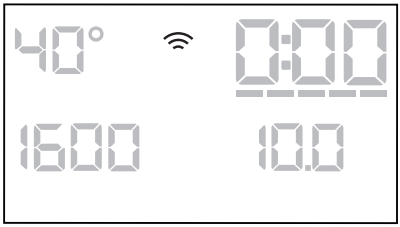

Para desligar a ligação sem fios, prima e mantenha os botões Início programado e Poupança de tempo simultaneamente durante alguns segundos até ao primeiro sinal acústico. Solte os botões. OFF surge no visor durante 5 segundos.

ⓘ

Se desligar e ligar o aparelho novamente, a ligação sem fios desliga-se automaticamente.

Para remover as credenciais da ligação sem fios, prima e mantenha os botões Início programado e Poupança de tempo premidos simultaneamente durante 10 segundos até ao segundo sinal acústico: --- surge no visor.

17. PREOCUPAÇÕES AMBIENTAIS

Recicle os materiais que apresentem o símbolo ♲. Coloque a embalagem nos contentores indicados para reciclagem. Ajude a proteger o ambiente e a saúde pública através da reciclagem dos aparelhos elétricos e eletrónicos. Não elimine aparelhos marcados com o símbolo 🗑 com o lixo doméstico. Coloque o produto num ponto de recolha para reciclagem local ou contacte as suas autoridades municipais.

Le damos la bienvenida a AEG. Gracias por elegir nuestro aparato.

En nuestro esfuerzo por ser sostenibles, reducimos el papel y ofrecemos los manuales de usuario al completo en línea. Acceda a su manual de usuario completo en **aeg.com/manuals**

Obtener consejos, folletos, soluciones a problemas e información de asistencia y reparación en **aeg.com/support**

Compre accesorios, consumibles y repuestos originales para sus aparatos en **aeg.com/shop**

Salvo modificaciones.

CONTENIDO

1. INFORMACIÓN SOBRE SEGURIDAD 163
2. INSTRUCCIONES DE SEGURIDAD..... 165
3. DESCRIPCIÓN DEL PRODUCTO..... 167
4. INFORMACIÓN TÉCNICA..... 169
5. INSTALACIÓN..... 169
6. PANEL DE CONTROL..... 180
7. MANDO Y BOTONES..... 182
8. PROGRAMAS..... 186
9. WI-FI - CONFIGURACIÓN DE CONECTIVIDAD..... 191
10. AJUSTES..... 193
11. ANTES DEL PRIMER USO..... 194
12. USO DIARIO..... 195
13. LIMPIEZA Y MANTENIMIENTO..... 200
14. SOLUCIÓN DE PROBLEMAS..... 206
15. VALORES DE CONSUMO..... 211
16. GUÍA RÁPIDA..... 213
17. ASPECTOS MEDIOAMBIENTALES..... 217

1. ⚠ INFORMACIÓN SOBRE SEGURIDAD

Antes de comenzar la instalación y el uso de este aparato, lea atentamente las instrucciones suministradas. El fabricante no se hace responsable de lesiones o daños producidos como resultado de una instalación o un uso incorrectos. Conserve siempre estas instrucciones en lugar seguro y accesible para futuras consultas.

1.1 Seguridad de niños y personas vulnerables

- Este aparato puede ser utilizado por niños de 8 años en adelante y personas cuyas capacidades físicas, sensoriales o mentales estén disminuidas o que carezcan de la experiencia y conocimientos suficientes para manejarlo, siempre que cuenten con las instrucciones o la supervisión sobre el uso del electrodoméstico de forma segura y comprendan los riesgos.
- Es necesario mantener alejados del aparato a los niños de entre 3 y 8 años, así como a las personas con minusvalías importantes y complejas, salvo que estén bajo supervisión continua.
- Es necesario mantener alejados del aparato a los niños de menos de 3 años salvo que estén bajo supervisión continua.
- Los niños deben ser supervisados para garantizar que no jueguen con el producto.
- Mantenga todo el material de embalaje fuera del alcance de los niños y deséchelo de forma adecuada.
- Mantenga los detergentes fuera del alcance de los niños.
- Mantenga a los niños y mascotas alejados del aparato cuando la puerta se encuentre abierta.
- Si este aparato tiene un bloqueo de seguridad para niños, debe activarlo.
- La limpieza y mantenimiento de usuario del producto no podrán ser realizados por niños sin supervisión.

1.2 Instrucciones generales de seguridad

- Este aparato está diseñado únicamente para lavar prendas a máquina a nivel doméstico.
- Este aparato está diseñado para uso doméstico en interiores.
- Este aparato se puede utilizar en oficinas, habitaciones de hotel, habitaciones de Bed&Breakfast, casas de campo y otros alojamientos similares donde dicho uso no exceda (en promedio) los niveles de uso doméstico.

- No cambie las especificaciones de este aparato.
- La carga máxima del aparato es 8.0 kg. No supere la carga máxima de cada programa (consulte el capítulo "Programas").
- La presión de trabajo del agua en el punto de entrada situado en la conexión de la toma debe oscilar entre 0,5 bar (0,05 MPa) y 10 bar (1,0 MPa).
- Vigile que ninguna alfombra, estera ni cualquier otra cobertura del suelo obstruya las aberturas de ventilación de la base.
- El aparato debe conectarse a la toma de agua utilizando los nuevos juegos de tubos suministrados, o cualquier otro juego nuevo suministrado por el servicio técnico autorizado.
- No deben reutilizarse los tubos antiguos.
- Si el cable de alimentación sufre algún daño, el fabricante, su servicio técnico autorizado o un profesional tendrán que cambiarlo para evitar riesgos.
- Antes de realizar tareas de mantenimiento, apague el aparato y desenchúfelo de la toma de corriente.
- No utilice agua pulverizada a alta presión ni vapor para limpiar el aparato.
- Limpie el aparato con un paño humedecido. Utilice solo detergentes neutros. No utilice productos abrasivos, estropajos duros, disolventes ni objetos de metal.

2. INSTRUCCIONES DE SEGURIDAD

2.1 Instalación

ⓘ

La instalación debe realizarse conforme a las normas vigentes.

- Retire todo el embalaje y los pasadores de transporte, incluido el rodamiento de goma con separador de plástico.
- Guarde los pasadores de transporte en lugar seguro. Si necesita desplazar el aparato en el futuro, debe recolocarlos para bloquear el tambor y evitar daños internos.
- Tenga cuidado al mover el aparato, porque es pesado. Utilice siempre guantes de protección y calzado cerrado.
- Siga las instrucciones de instalación suministradas con el aparato.
- No utilice el aparato antes de instalarlo en la estructura empotrada por motivos de seguridad.
- No instale ni utilice un aparato dañado.
- No instale ni utilice el aparato si la temperatura puede ser inferior a 0°C o si está expuesto a la intemperie.

- El área del suelo donde se instala el aparato debe ser plana, estable, resistente al calor y limpia.
- Compruebe que el aire circula libremente entre el aparato y el suelo.
- Cuando el aparato esté colocado en su posición permanente, compruebe si está correctamente nivelado con ayuda de un nivel de burbuja. De no estarlo, ajuste las patas hasta que lo esté.
- No instale el aparato directamente sobre el desagüe del suelo.
- No pulverice agua sobre el aparato ni lo someta a una humedad excesiva.
- No coloque el aparato donde la puerta no se pueda abrir completamente.
- No coloque ningún recipiente cerrado bajo el aparato para recoger el agua de posibles fugas. Póngase en contacto con el servicio técnico autorizado para asegurarse de los accesorios que puede utilizar.

2.2 Conexión eléctrica

⚠ **ADVERTENCIA!**

Riesgo de incendios y descargas eléctricas.

- ADVERTENCIA: Este aparato está diseñado para instalarse/conectarse a una conexión a tierra del edificio.
- Utilice siempre una toma con aislamiento de conexión a tierra correctamente instalada.
- Asegúrese de que los parámetros de la placa de características son compatibles con los valores eléctricos del suministro eléctrico.
- No utilice adaptadores múltiples ni cables prolongadores.
- Asegúrese de no dañar el enchufe ni en el cable de alimentación. Si es necesario cambiar el cable de alimentación del aparato, debe hacerlo nuestro centro de servicio técnico autorizado.
- Conecte el enchufe a la toma de corriente únicamente cuando haya terminado la instalación. Asegúrese de que haya acceso al enchufe después de la instalación.
- No toque el cable ni el enchufe de alimentación con las manos mojadas.
- No desconecte el aparato tirando del cable de alimentación. Tire siempre del enchufe.

2.3 Conexión de agua

- El agua de entrada no debe superar los 25 °C.
- No provoque daños en los tubos de agua.
- Antes de conectar a nuevas tuberías o tuberías que no se hayan usado durante mucho tiempo, o donde se hayan realizado trabajos o se hayan conectado dispositivos nuevos (contadores de agua, por ejemplo), deje correr el agua hasta que esté limpia.
- Asegúrese de que no haya fugas de agua visibles durante y después del primer uso del aparato.
- No utilices ninguna manguera de extensión si la manguera de entrada es demasiado corta. Ponte en contacto con el servicio técnico autorizado para sustituir la manguera de entrada.
- Al desembalar el aparato, es posible ver agua que cae de la manguera de desagüe. Esto se debe a la prueba con agua del aparato en la fábrica.
- Puede alargar la manguera de desagüe hasta un máximo de 400 cm. Póngase en contacto con el servicio técnico autorizado para el otro tubo de desagüe y la extensión.
- Asegúrese de que haya acceso al grifo después de la instalación.
- Cierre el grifo de agua después de cada uso del aparato.

2.4 Uso

⚠ **ADVERTENCIA!**

Podrían producirse lesiones, descargas eléctricas, incendios, quemaduras o daños en el aparato.

- Siga las instrucciones de seguridad del envase del detergente.
- No coloque productos inflamables o artículos mojados con productos inflamables dentro, cerca o sobre el aparato.
- No lave tejidos con mucha suciedad de aceite, grasa u otras sustancias grasientas. Las piezas de goma del

aparato se pueden dañar. Lave previamente dichos tejidos a mano antes de meterlos en el aparato.
- No utilice perfumadores líquidos para ropa para no correr el riesgo de dañar las piezas de plástico y goma del aparato.
- No toque el cristal de la puerta mientras esté en marcha un programa. El cristal puede estar caliente.
- Asegúrese de sacar todos los objetos metálicos de la colada.

2.5 Asistencia tecnica

- Para reparar el aparato, póngase en contacto con el centro de servicio autorizado. Utilice solamente piezas de recambio originales.
- Tenga en cuenta que la autorreparación o la reparación no profesional puede tener consecuencias de seguridad y podría anular la garantía.
- Los siguientes repuestos están disponibles al menos durante 10 años después de que el modelo se haya retirado: motor y cepillos de motor, transmisión entre el motor y el tambor, bombas, amortiguadores y muelles, tambor de lavado, araña del tambor y rodamientos de bolas relacionados, calentadores y elementos de calefacción, incluidas las bombas de calor, tuberías y equipos relacionados, incluidas las mangueras, válvulas, filtros y aquastops, placas de circuitos impresos, pantallas electrónicas, interruptores de presión, termostatos y sensores, software y firmware, incluido el software de restablecimiento, puerta, bisagra de la puerta y sellos, otros sellos, conjunto de bloqueo de la puerta, periféricos de plástico como los dosificadores de detergente. La duración puede ser mayor en su país. Visite nuestro sitio web para obtener más información.
- Tenga en cuenta que algunas de estas piezas de recambio solo están disponibles para los reparadores profesionales, y que no todas las piezas de recambio son relevantes para todos los modelos.
- En relación con la(s) lámpara(s) contenidas en este producto y las lámparas de repuesto a la venta por separado: Estas lámparas están previstas para soportar condiciones físicas extremadas en aparatos de uso doméstico, como temperatura, vibración o humedad, o para ofrecer información sobre el estado operativo del aparato. No están previstas para su uso en otras aplicaciones y no son aptas para alumbrado en viviendas.

2.6 Eliminación

⚠ **ADVERTENCIA!**

Existe riesgo de lesiones o asfixia.

- Desconecte el aparato de la red eléctrica y del suministro de agua.
- Corte el cable eléctrico cerca del aparato y deséchelo.
- Retire el pestillo de la puerta para evitar que los niños o las mascotas queden atrapados en el tambor.
- Deseche el aparato de acuerdo con los requisitos de la normativa local con respecto residuos de aparatos eléctricos y electrónicos (WEEE/RAEE).

3. DESCRIPCIÓN DEL PRODUCTO

3.1 Características especiales

Esta nueva lavadora cumple con todos los requisitos modernos para un tratamiento efectivo de la ropa con bajo consumo de agua, energía y detergente y un cuidado adecuado de la tela.

- La **conexión Wi-Fi** y el **inicio diferido** le permiten iniciar ciclos, interactuar con su lavadora y comprobar el estado del ciclo de lavado en el mando a distancia.
- La **PowerCaretecnología** se ha diseñado para proteger las fibras de tejido gracias a diferentes fases premezcladas que disuelven primero el detergente y luego el suavizante en el agua antes de que se distribuyan en la colada. De esta forma se llega y se cuida cada fibra.

- El vapor es una forma rápida y fácil de ventilar las prendas. Los programas de vapor suave eliminan los olores y reducen las arrugas de los tejidos secos para que necesiten poco planchado.
  La **opción Vapor plus** acaba cada ciclo con un vapor suave que relaja las fibras y reduce las arrugas de los tejidos. ¡El planchado será más fácil!
- Gracias a la **Soft Plusopción** , el suavizante se distribuye de manera uniforme en la colada y penetra profundamente en las fibras de tejido para obtener una suavidad perfecta.
- **ProSense System** detecta el tamaño de la carga de la colada y define la duración del programa en 30 segundos. El programa de lavado se adapta a la carga de colada y el tipo de tejido sin consumir más tiempo, energía y agua de los necesarios.
- El **AEG Steam Fragrance**, gracias a los programas de vapor, ofrece la solución perfecta para airear incluso las prendas más delicadas sin lavarlas. Usa la delicada fragancia desarrollada exclusivamente por **AEG** para añadir una agradable sensación de prenda “recién lavada” y que además elimina olores y arrugas.

3.2 Descripción general del aparato

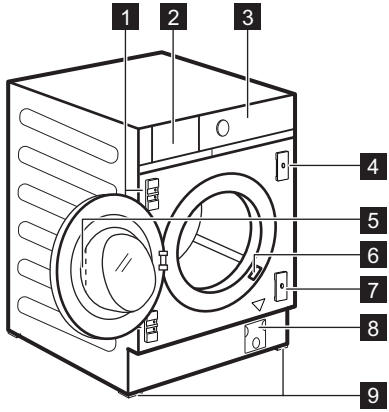

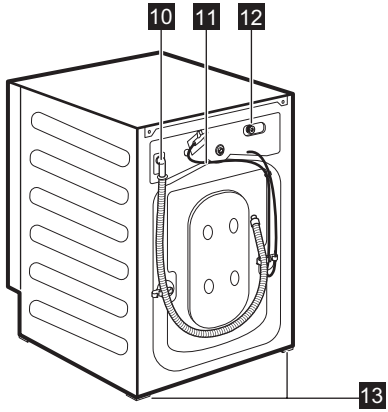

1 Soportes de bisagras
2 Dosificador de detergente
3 Panel de control
4 Placa magnética
5 Tirador de la puerta
6 Placa de características
7 Placa con tope de goma
8 Filtro de la bomba de desagüe
9 Patas delanteras para la nivelación del aparato
10 Manguera de desagüe
11 Cable de alimentación
12 Conexión de la manguera de entrada
13 Patas traseras para la nivelación del aparato

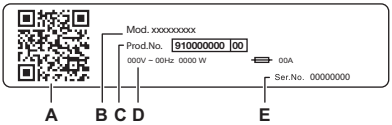

La placa de características informa:

A. Código QR
B. Nombre del modelo
C. Número de producto
D. Clasificaciones eléctricas
E. Número de serie

Escanee el **código QR** con la cámara para descargar la aplicación desde la App Store en su dispositivo inteligente y siga los pasos necesarios. Registre el producto y sáquele el máximo partido.

- Acceda a los datos de su electrodoméstico, documentación y artículos sobre cómo utilizar las mejores funciones (el manual del usuario también está disponible en **aeg.com/manuals**)
- Obtenga información sobre el modo de uso, solución de problemas, servicio y reparación (también disponible en **aeg.com/support**)
- Compre accesorios, consumibles y piezas de repuesto originales para su electrodoméstico (también disponible en **aeg.com/shop**)

4. INFORMACIÓN TÉCNICA

Dimensiones	Ancho / alto / fondo total	59.6 cm /81.9 cm /55.3 cm
Conexión eléctrica	Voltaje Energía general Fusible Frecuencia	230 V 2100 W 10 A 50 Hz
Nivel de protección contra la entrada de partículas sólidas y humedad asegurada por la tapa protectora, excepto cuando el equipo de baja tensión no tiene protección contra la humedad		IPX4
Presión del suministro de agua	Mínimo Máximo	0,5 bar (0,05 MPa) 10 bar (1,0 MPa)
Suministro de agua 1)		Agua fría
Carga máxima	Algodón	8.0 kg

1) Conecta la manguera de entrada de agua a un grifo con rosca de 3/4" .

5. INSTALACIÓN

ADVERTENCIA!

Consulte los capítulos sobre seguridad.

5.1 Prepárese para la instalación

Se recomienda que la instalación la realicen dos personas.

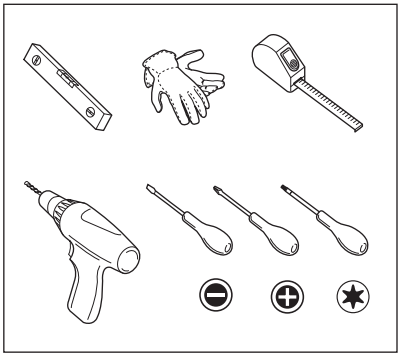

5.2 El aparato está equipado con …

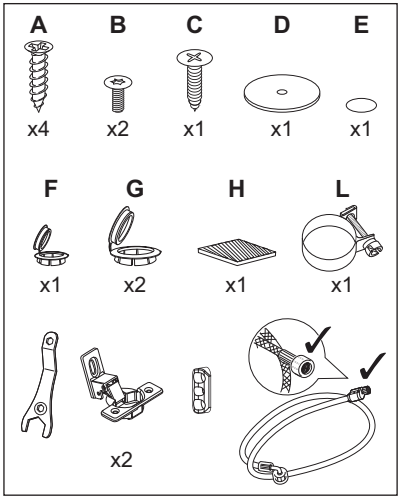

5.3 Desembalaje

⚠ ADVERTENCIA!

Use los guantes.

⚠ ADVERTENCIA!

Retire todo el embalaje y los pernos de transporte antes de instalar el aparato.

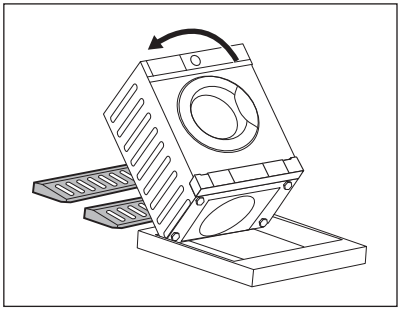

1. Ponga dos elementos del embalaje en el suelo debajo del aparato.

⚠ ADVERTENCIA!

Se recomienda encarecidamente que esta acción la realicen dos personas.

2. Apoye con cuidado el aparato sobre el lado posterior.

ⓘ

Asegúrese de no dañar las mangueras.

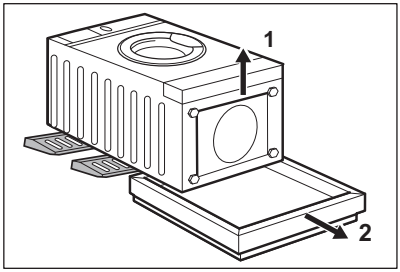

3. Retire la protección de la parte inferior.

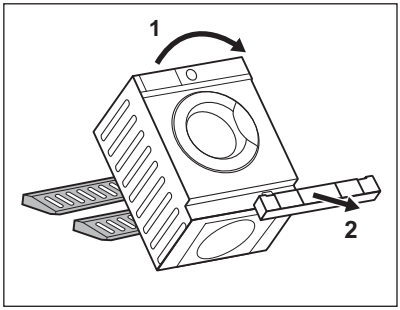

4. Devuelva el aparato a la posición vertical y quite la protección del zócalo.

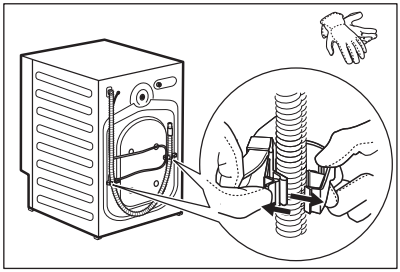

5. Retire el cable de alimentación y el tubo de desagüe de los soportes de los tubos.

> ⓘ
>
> Es posible ver agua que cae de la manguera de desagüe. Esto se debe a la prueba con agua del aparato en la fábrica.

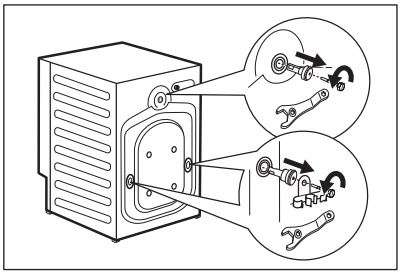

6. Suelte los tres pernos, los soportes de la manguera y los separadores de plástico con la llave suministrada con el aparato.

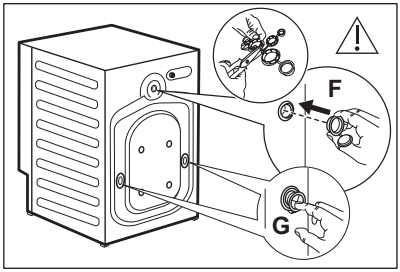

7. Cierre los orificios con los tapones de plástico que encontrará en la bolsa del manual del usuario. Ponga el tapón pequeño **F** en el orificio superior y los dos tapones grandes **G** en los inferiores.

ⓘ

Se recomienda guardar el embalaje y los pernos de transporte para cualquier desplazamiento del aparato.

5.4 Colocación y nivelado

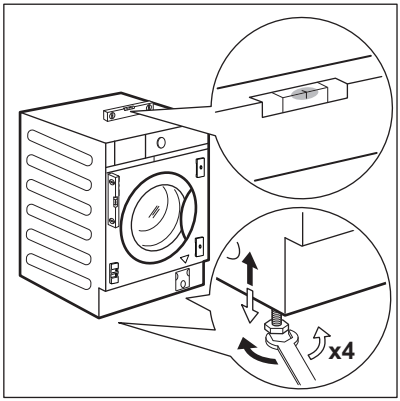

1. Instale el aparato en el suelo sobre una superficie plana y rígida.

⚠ **ADVERTENCIA!**

Asegúrese de que las moquetas no impidan la circulación de aire por debajo del electrodoméstico.

ⓘ

Acerque el aparato al hueco del armario antes de nivelarlo. Para más información, consulte la sección "Empotrado".

2. Afloje o apriete las patas para ajustar el nivel.

ⓘ

El ajuste correcto del nivel del aparato evita vibraciones, ruidos y el movimiento del aparato cuando está funcionando.

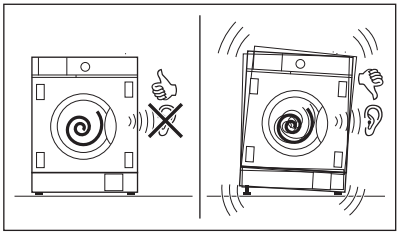

El aparato debe estar nivelado y estable.

⚠ **PRECAUCIÓN!**

No coloque cartón, madera ni materiales equivalentes bajo las patas del aparato para ajustar el nivel.

5.5 Conexión de la manguera y el cable

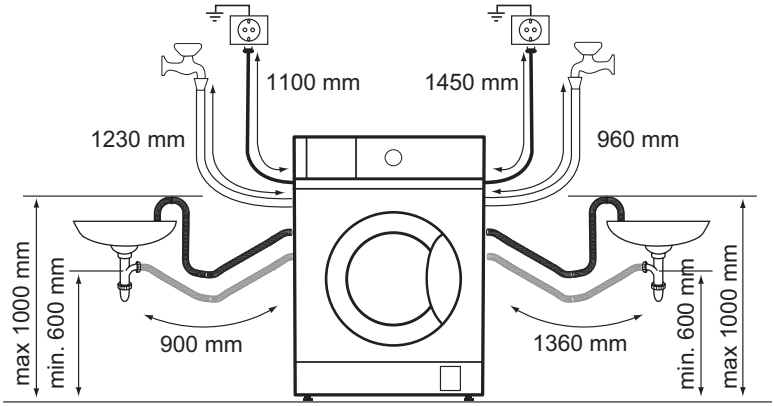

Tubo de entrada

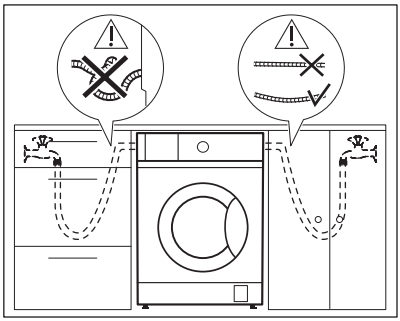

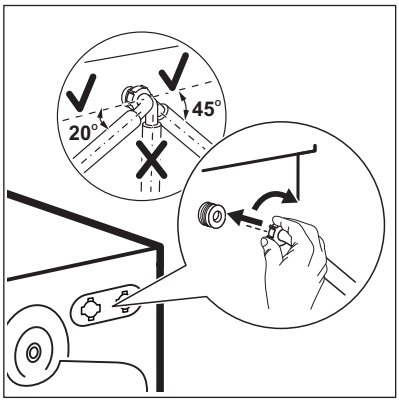

1. Quite la manguera de entrada del interior del tambor.
2. Para conectar la manguera de entrada de agua en la dirección adecuada y con la indicación correcta, compruebe la posición del grifo de agua antes de conectarla a la parte trasera del aparato.

> ⓘ
> Asegúrese de que la manguera no está plegada, aplastada ni tensada.

3. Conecte la manguera de entrada de agua a la parte trasera del aparato. No gire en la manguera de entrada hacia abajo, si no hacia la izquierda o derecha según la posición de la toma de agua.
4. Afloje la tuerca anular para fijarla en la posición correcta.

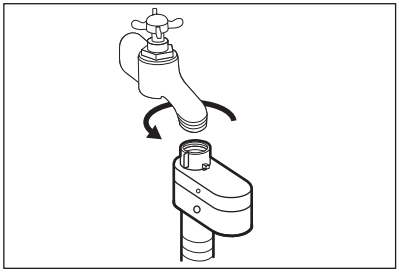

5. Conecte el tubo de entrada de agua fría a una toma de agua fría con rosca de 3/4.

⚠ **ADVERTENCIA!**

El agua de entrada no debe superar los 25 °C.

⚠ **ADVERTENCIA!**

Asegúrate de que no haya fugas en los acoplamientos.

ⓘ

Utilice siempre la manguera suministrada con el aparato.

ⓘ

No utilices ninguna manguera de extensión si la manguera de entrada es demasiado corta. Póngase en contacto con el servicio técnico autorizado para cambiar la manguera de entrada.

Desagüe

Puede conectar la manguera de desagüe:

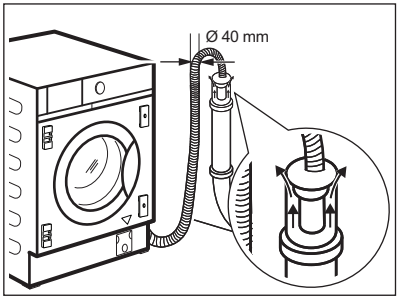

A un tubo vertical con orificio de ventilación
Directamente en un tubo de desagüe a una altura no inferior a 60 cm (23,6”) y no superior a 100 cm (39,3”).
El extremo de la manguera de desagüe debe estar siempre ventilado, es decir, el diámetro interno del tubo de desagüe (mín. 40 mm (1,6")) debe ser mayor que el diámetro externo de la manguera de desagüe.

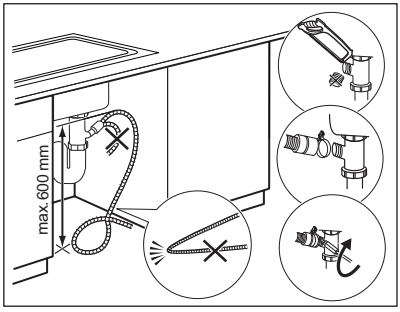

A un punto de desagüe del fregadero
Coloque el tubo de desagüe en el sumidero y asegúrela con la brida **L** suministrada.
Asegúrese de que la manguera de desagüe realiza un bucle para evitar que las partículas entren en el aparato desde el fregadero.

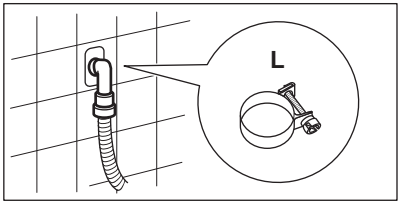

A un tubo de salida de la pared
Directamente a un tubo de desagüe integrado en la pared de la habitación y apretando con una brida **L** suministrada.

Puede alargar la manguera de desagüe hasta un máximo de 400 cm. Póngase en contacto con el servicio técnico para el otro tubo de desagüe y la extensión.

5.6 Empotrado

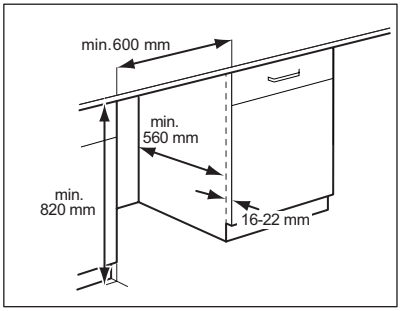

Este aparato está diseñado para integrarse en los muebles de cocina. Vean las dimensiones mínimas del hueco en los dibujos.

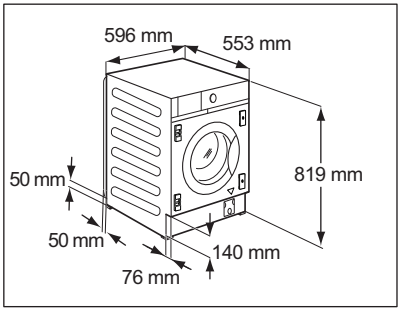

Si hay mangueras detrás del aparato, asegúrese de que nada cierra el pequeño espacio hueco indicado con las medidas 50 x 50 mm.

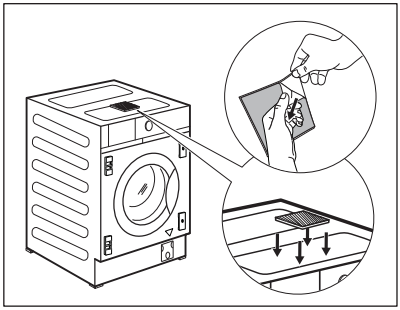

El aparato también está provisto de una almohadilla de esponja adhesiva **H** situada dentro del tambor.
Péguela a la parte superior del aparato donde se indica en el dibujo.
Cuando nivel el aparato bajo el mueble, NO DEBE comprimir la almohadilla de esponja.

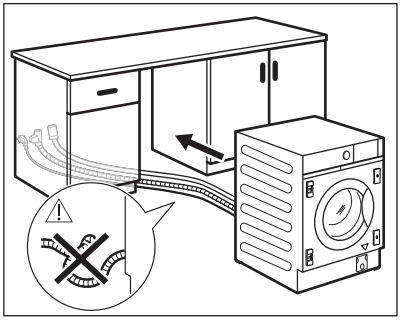

Antes de proceder a integrar el aparato, hacer que lo al hueco y posicione la manguera de entrada, la de desagüe y el cable de alimentación.

> ⚠ **ADVERTENCIA!**
>
> Asegúrese de que no están retorcidos ni aplastados.

5.7 Preparación y montaje de la puerta del armario

La puerta del armario debe tener las siguientes medidas:
- ancho mín. 595 mm. - máx. 598 mm;
- grosor 16 - 22 mm.

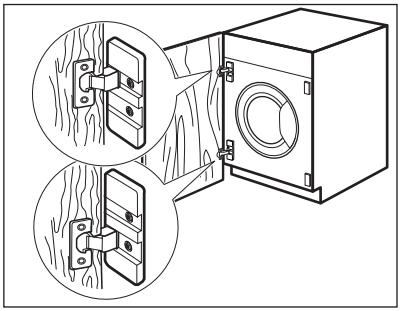

Preajuste de fábrica
El aparato viene preparado para montar una puerta de armario que pueda abrirse de derecha a izquierda.

> ⓘ
>
> La mejor solución es atornillar la bisagra superior al orificio superior de la placa superior y la bisagra inferior al orificio inferior de la placa de la base.

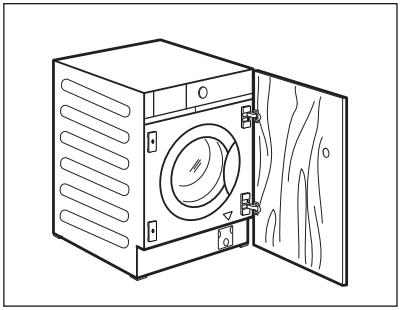

Posibilidad de invertir la puerta del armario
Realice la inversión de apertura de la puerta del armario antes de integrar por completo el aparato.

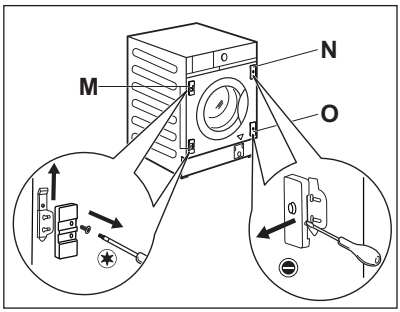

Si la puerta se va a abrir de izquierda a derecha, invierta la posición de los soportes de bisagra **M** con el imán **N** y la placa inferior **O**.

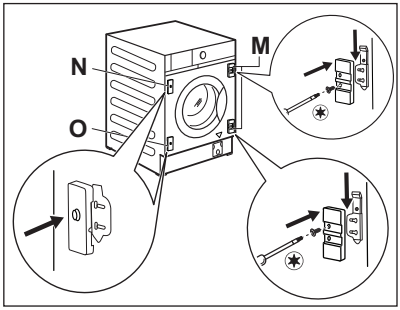

ⓘ

Asegúrese de que la placa con el imán está en la posición superior.

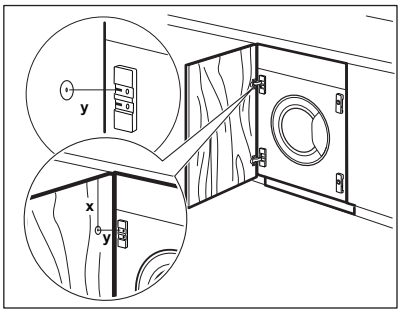

Preparación de la puerta del armario

ⓘ

Para avellanar la puerta, se recomienda que llame a un profesional.

Alinee la puerta del armario al mueble correctamente.
Mida la distancia **X** para fijar la altura del orificio para avellanar la bisagra superior. El centro del orificio **Y** debe tener la misma altura del tamaño del soporte de la bisagra.

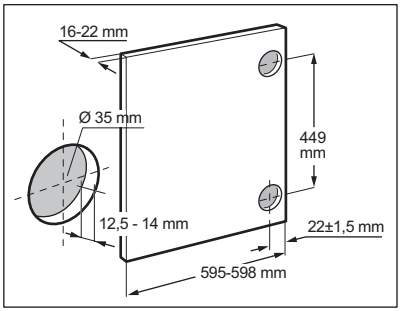

Ajuste la posición del orificio inferior respetando las dimensiones y distancias indicadas en el dibujo (449 mm).
Avellane los orificios.

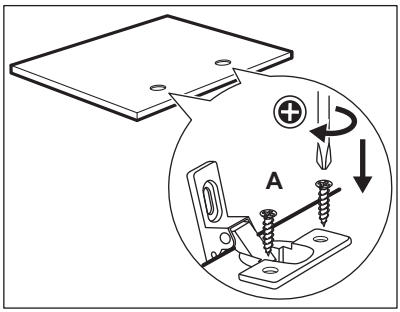

Bisagras
Para montar las bisagras es necesario taladrar dos orificios (diámetro 35 mm, profundidad 12,5 - 14 mm dependiendo de la profundidad de la puerta del armario) en el lado interno de la puerta.
Las bisagras se fijan a la puerta mediante el uso de los cuatro tornillos suministrados **A**.

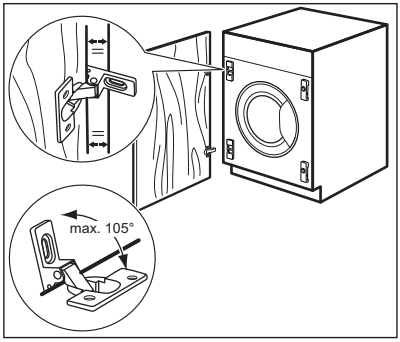

ⓘ

Para alinear perfectamente la puerta, asegúrese de que el borde de la puerta del armario está en paralelo con el del aparato y con respecto al ángulo de apertura adecuado (máx. 105°).

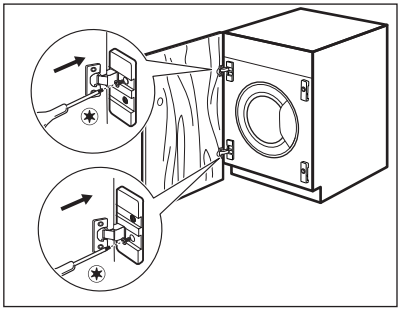

Montaje de la puerta
Fije las bisagras a los soportes de bisagra del aparato mediante los dos tornillos suministrados **B**.

ⓘ

Las bisagras se pueden ajustar para compensar el posible grosor desigual de la puerta.

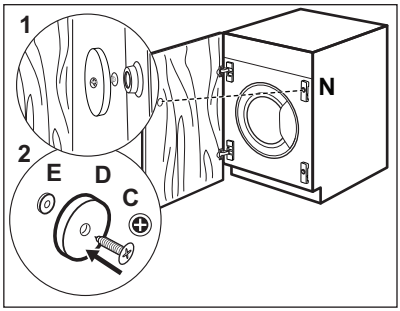

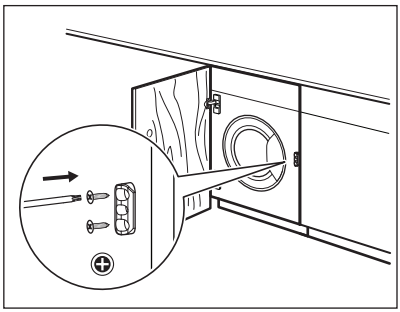

Contraimán
El aparato está preparado para cierre magnético. Para un cierre correcto:

1. Coloque el tornillo **C** y el contraimán **D** en la placa magnética **N**. Incline la puerta del armario contra el tornillo hasta que deje una marca.
2. Abra la puerta del armario y atornille el contraimán **D** (disco de acero + anillo de goma **E**) con el tornillo **C** en el lado interior de la puerta del armario, donde el tornillo ha dejado la marca descrita en el primer paso.

ⓘ

Tope flexible
El tope de plástico suministrado solo se puede instalar una vez finalizada la instalación del aparato para evitar que se mueva hacia fuera. Fíjelo en el mueble, cerca del panel frontal tomando como altura de referencia el centro de la puerta, **en el lado opuesto de las bisagras**.

5.8 Conexión eléctrica

Conecte el enchufe principal a la toma de corriente principal cuando haya terminado la instalación.

La placa de características y el capítulo 'Datos técnicos' indican los valores eléctricos necesarios. Asegúrese de que son compatibles con la fuente de alimentación de la red.

Asegúrese de que la instalación eléctrica de su hogar puede soportar la carga máxima necesaria, teniendo también en cuenta los demás aparatos que puedan estar utilizándose.

Conecte el aparato a un enchufe con toma de tierra.

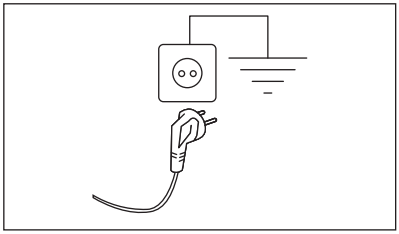

El cable de suministro eléctrico debe quedar en una posición fácilmente accesible una vez instalada la máquina

Para cualquier trabajo eléctrico necesario para la instalación de este aparato, póngase en contacto con nuestro Centro de servicio técnico autorizado.

El fabricante se exime de toda responsabilidad por los daños o las lesiones que puedan producirse si no se respetan las precauciones de seguridad anteriores.

6. PANEL DE CONTROL

6.1 Descripción del panel de control

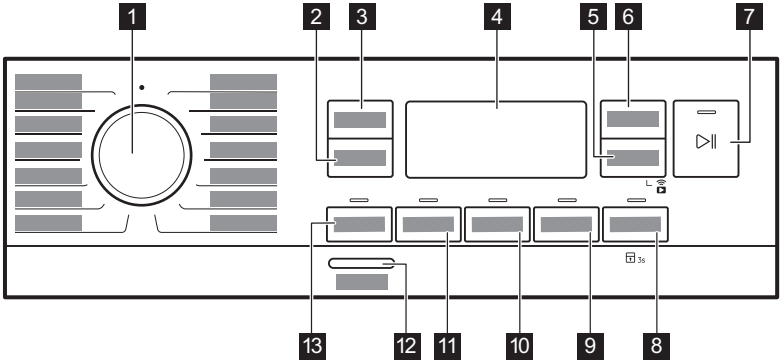

1 Selector de programas

2 Centrifugado botón táctil

3 Temperatura botón táctil

4 Pantalla

5 Inicio retardado botón táctil y la función Inicio diferido

6 Extrarrápido botón táctil

7 Inicio/Pausa botón táctil

8 Vapor plus botón táctil y opción de bloqueo de seguridad permanente para niños 3s

9 Soft Plus botón táctil

10 Aclarado extra botón táctil

11 Manchas botón táctil

12 On/Off pulsador

13 Prelavado botón táctil

6.2 Pantalla

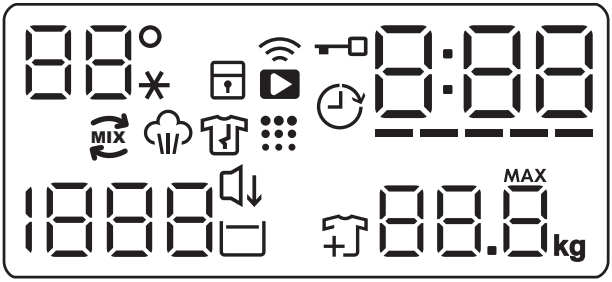

88° *	La zona de Temperatura: 88° Indicador de temperatura. _ _ * Indicador de agua fría.
	Indicador de bloqueo de seguridad para niños.
	Indicador de conexión wifi.
	Indicador de inicio remoto.
	Indicador de puerta bloqueada.
	Indicador de inicio diferido.
0:00	El indicador digital puede mostrar: • Duración del programa (p. ej., 2:40). • Tiempo de retardo (p. ej., 2h). • Fin de ciclo (0:00). • Código de advertencia (por ejemplo, E20). • Indicador de error (– – –). • Al trabajar con la APP: APP, AP (punto de acceso), UPd (actualización). Por favor, consulte el capítulo "Wi-FI - Configuración de la conectividad". • Indicación de las horas totales de funcionamiento del aparato. Consulta la sección “Contador de horas de funcionamiento” en el párrafo "Ajustes" para más información.
_____	Indicador Extrarrápido.
	Indicador PowerCare.
	Indicador de fase de vapor.

	Indicador de fase antiarrugas.
	Indicador de limpieza del tambor. Esta es una recomendación para realizar la limpieza de la máquina.
1888	La zona de Centrifugado: Indicador de velocidad de centrifugado – – – Indicador de no centrifugado. La fase de centrifugado está apagada.
	Indicador Silencioso.
	Indicador de agua en la cuba.
	Indicador de añadir ropa. Se ilumina al inicio de la fase de lavado,mientras el usuario todavía puede pausar el aparato para añadir colada.
88.8 MAX kg	Indicador de carga máxima (consulte el párrafo “La detección de carga ProSense System”). MAX Parpadea cuando la colada supera la carga declarada máxima del programa seleccionado.

7. MANDO Y BOTONES

7.1 Introducción

ⓘ

Las opciones/funciones no están disponibles en todos los programas de lavado. Consulte la compatibilidad entre opciones/funciones y programas de lavado en el capítulo "Tabla de programas". Una opción/función puede excluir a otra, en este caso el aparato no permite ajustar las opciones/funciones incompatibles.

7.2 On/Off

Pulse este botón durante unos segundos para encender o apagar el aparato. Se emiten dos tonos diferentes cuando se enciende o apaga el aparato.

Como la función de espera apaga automáticamente el aparato tras unos minutos para reducir el consumo de energía, es posible que deba encender de nuevo el aparato.

Para obtener más información, consulte el apartado sobre la espera en el capítulo Uso diario.

7.3 Selector de programas

Para seleccionar el programa de lavado que desee. Consulte los detalles en el capítulo sobre programas.

La posición • es la función “Resetear”, que detiene y restablece el programa en curso. La pantalla muestra guiones vacíos para indicar que no se ha seleccionado ningún programa.

7.4 Temperatura

Cuando seleccione un programa de lavado, el aparato propondrá automáticamente una temperatura predeterminada.

Toque esta tecla varias veces hasta que aparezca la temperatura que desee en la pantalla.

Cuando la pantalla muestra los indicadores – –*, el aparato no calienta el agua.

7.5 Centrifugado

Cuando se ajusta un programa, el aparato ajusta automáticamente la velocidad de centrifugado por defecto del programa. Con esta opción puede reducir la velocidad de centrifugado por defecto.

Toque este botón repetidamente para:

- **Reducir la velocidad de centrifugado.** La pantalla muestra únicamente las velocidades de centrifugado disponibles para el programa seleccionado.
- Opciones adicionales de centrifugado **Sin centrifugado – – –**.
  Ajuste esta opción para desactivar todas las fases de centrifugado. El aparato realiza únicamente la fase de desagüe del programa de lavado seleccionado. Ajuste esta opción para tejidos muy delicados. La fase de aclarado utiliza más agua para algunos programas de lavado
- Activar la opción **Agua en cuba**.
  El centrifugado final no se realiza. El agua del último aclarado no se desagua para que los tejidos no se arruguen. El programa de lavado termina con agua en el tambor.

  El indicador permanece encendido. La puerta permanece bloqueada y el tambor gira regularmente para reducir las arrugas. Debe vaciar el agua para desbloquear la puerta.

  Si toca el botón Inicio/Pausa, el aparato realiza la fase de centrifugado y desagua a continuación.

> El aparato vacía el agua automáticamente después de unas 18 horas.

- Active la opción **Silencioso**.
  Las fases de centrifugado intermedio y final se suprimen y el programa finaliza con agua en el tambor. Esto ayuda a reducir las arrugas.

  El indicador permanece encendido. La puerta permanece bloqueada. El tambor gira regularmente para reducir las arrugas. Debe vaciar el agua para desbloquear la puerta.
  El programa es muy silencioso, por lo que es idóneo para el uso nocturno, cuando puede aprovechar tarifas eléctricas más económicas. En algunos programas, los aclarados se realizan con más agua.

  Si toca el botón Inicio/Pausa, el aparato realiza la única fase de desagüe.

> El aparato vacía el agua automáticamente después de unas 18 horas.

7.6 Prelavado

Con esta opción puede añadir una fase de prelavado a un programa de lavado.

Se encenderá el indicador correspondiente situado sobre el botón táctil.

Usa esta opción para añadir una fase de prelavado a 30 °C antes de la fase de lavado.

Se recomienda usar esta opción en caso de ropa muy sucia, especialmente si contiene arena, polvo, barro y otras partículas sólidas.

> Esta opción puede hacer aumentar la duración del programa.

7.7 Manchas

Toque esta tecla para añadir la fase de manchas a un programa.

Se encenderá el indicador correspondiente situado sobre el botón táctil.

Utilice esta opción para eliminar manchas difíciles.

Cuando elija esta opción, coloque el producto quitamanchas en el compartimento.

El quitamanchas se mezcla previamente y calienta con detergente para mejorar su eficacia.

> Esta opción aumenta la duración del programa.
> Esta opción no está disponible con temperatura inferior a 40 °C.

7.8 Permanente Aclarado extra

Con esta opción puede añadir unos aclarados al programa de lavado seleccionado.

Utilice esta opción con personas alérgicas a los detergentes y con la piel sensible. Gracias a la funcionalidad adicional de esta

opción, el suavizante se distribuye uniformemente en la colada y aumenta los efectos sobre los tejidos. Se recomienda si utiliza el suavizante.

> ⓘ
> Esta opción aumenta la duración del programa.

El indicador correspondiente sobre el botón táctil se ilumina y también permanece encendido durante los ciclos siguientes hasta que se desactiva la opción.

7.9 Soft Plus permanente

Ajuste esta opción para optimizar la distribución de suavizante y aumentar la suavidad de los tejidos.

Se recomienda si utiliza el suavizante.

> ⓘ
> Esta opción aumenta la duración del programa.

El indicador correspondiente sobre la tecla táctil se ilumina y también permanece encendido durante los ciclos siguientes hasta que se desactiva la opción.

7.10 Vapor plus

Esta opción añade una fase de vapor seguida de una breve fase antiarrugas al final del programa de lavado.

La fase de vapor reduce las arrugas en los tejidos y facilita el planchado.

Se encenderá el indicador correspondiente situado sobre el botón táctil.

El indicador permanece fijo durante la fase de vapor.

> ⓘ
> Esta opción puede aumentar la duración del programa.

Cuando el programa se detiene, la pantalla muestra 0:00, el indicador permanece fijo, el indicador empieza a parpadear y el led Inicio/Pausa permanece encendido. El tambor realiza movimientos suaves durante unos 30 minutos para conservar las ventajas del vapor. Al tocar cualquier botón, los movimientos antiarrugas se detienen y la puerta se desbloquea, y el aparato vuelve a proponer el programa seleccionado previamente.

Para interrumpir la fase antiarrugas, también puedes hacer lo siguiente:

- Pulsa el botón On/Off durante unos segundos para encender o apagar el aparato.
- Gira el selector de programas hasta otra posición.

> ⓘ
> Una pequeña carga de colada ayuda a obtener mejores resultados.

7.11 Bloqueo de seguridad

Con esta opción, puede evitar que los niños jueguen con el panel de control.

- Para **activar o desactivar** esta opción, mantenga presionado el botónVapor plus hasta que **se encienda o apague** en la pantalla.

El aparato utiliza esta opción por defecto después de apagarlo.

7.12 Inicio retardado

Con esta opción puede retrasar el inicio de un programa a una hora más adecuada.

Pulse el botón repetidamente para ajustar el retardo deseado. El tiempo aumenta en intervalos de 1 hora hasta 20 horas.

La pantalla muestra indicador y el tiempo de retardo seleccionado. Después de tocar el botón Inicio/Pausa , el aparato inicia la cuenta atrás y se bloquea la puerta.

7.13 Extrarrápido

Con esta opción puede reducir la duración del programa dependiendo del tamaño de la carga y el grado de suciedad.

Al elegir un programa de lavado, la pantalla indica la duración predeterminada y ----- guiones.

Toque el botón Extrarrápido para reducir la duración del programa según necesite. La pantalla muestra la nueva duración del programa y el número de guiones se reduce en consonancia:

---- para una carga completa de prendas con suciedad normal.

--- ciclo rápido para una carga completa de prendas con poca suciedad.

-- ciclo muy rápido para una carga pequeña y con poca suciedad (se recomienda como máximo media carga).

- el ciclo más corto para refrescar una pequeña cantidad de ropa.

El Extrarrápido está disponible solo con los programas indicados en la tabla.

indicador	Algodón	Sintéticos
----- 1)	■	■
----	■	■
---	■	■
-- 2)	■	■
- 2)	■	■

1) Duración predeterminada para todos los programas.

2) Este nivel de la opción Extrarrápido no está disponible a 90 °C.

Extrarrápido con programas de vapor

Al ajustar un programa de vapor, este botón permite elegir tres niveles de vapor y la duración del programa se reduce en consecuencia:

- --- : máximo.
- -- : normal.
- - : mínimo.

7.14 Inicio/Pausa

Toque este botón Inicio/Pausa para arrancar, pausar o interrumpir el programa en curso.

El icono significa que puede parar temporalmente el ciclo y añadir o quitar prendas. Lea la sección “Apertura de la puerta: añadir prendas” para más información.

8. PROGRAMAS

8.1 Tabla de programas

Programa Temperatura por defecto Rango de temperatura	Velocidad de centrifugado de referencia Rango de velocidades de centrifugado	Carga máxima	Descripción del programa (Tipo de carga y nivel de suciedad)
Programas de lavado			
Eco 40-60 40 °C 1)	1400 rpm (1400- 400 rpm)	8.0 kg	**Algodón blanco y algodón de colores que no destiñen**. Prendas con suciedad normal. El consumo de energía disminuye y aumenta la duración del programa de lavado, lo que garantiza buenos resultados de lavado.
Algodón 40 °C 90 °C - Frío	1400 rpm (1400- 400 rpm)	8.0 kg	**Algodón blanco y de color**. Prendas con suciedad normal, muy sucias o poco sucias.
Sintéticos 30 °C 60 °C - Frío	1200 rpm (1200- 400 rpm)	3.0 kg	**Prendas sintéticas o de tejido mixto**. Prendas con suciedad normal.
Prendas delicadas 30 °C 40 °C - Frío	1200 rpm (1200- 400 rpm)	2.0 kg	**Tejidos delicados como acrílicos, viscosa y mixtos que requieren un lavado más suave**. Prendas con suciedad normal o poco sucias.
PowerClean 59min 30 °C 60 °C - 30 °C	1400 rpm (1400- 400 rpm)	4.0 kg	Algodón y mezcla de tejidos sintéticos. Ideal para lavar la carga diaria en poco tiempo, para un mejor cuidado de la ropa y una buena limpieza a 30 °C.
Programa de vapor			
Vapor	-	1.0 kg	Prendas de algodón, sintéticas y mixtas. Ciclo especial de vapor sin lavado que se puede utilizar para preparar prendas secas para planchar o refrescar prendas que se han llevado una vez. Este programa reduce las arrugas, olores y relaja las fibras. No utilices ningún detergente. Una vez finalizado el programa, retire rápidamente la colada del tambor2). Si fuese necesario eliminar manchas, hazlo mediante un lavado o un quitamanchas localizado. Los programas de vapor no realizan ningún ciclo higiénico. No utilices un programa de vapor con estos tipos de prendas: • Prendas no aptas para secarse en secadora de tambor. • Artículos con la etiqueta “Limpieza en seco”.
Programas especiales			
Centrifugado/ Descarga	1400 rpm (1400- 400 rpm)	8.0 kg	**Todos los tejidos, excepto lana y tejidos delicados**. Para centrifugar la colada y drenar el agua del tambor.

Programa Temperatura por defecto Rango de temperatura	Velocidad de centrifugado de referencia Rango de velocidades de centrifugado	Carga máxima	Descripción del programa (Tipo de carga y nivel de suciedad)
Aclarado	1400 rpm (1400- 400 rpm)	8.0 kg	**Todos los tejidos, excepto lana y tejidos muy delicados.** Programa para aclarar y centrifugar la colada. La velocidad de centrifugado por defecto es la usada en programas de algodón. Reduzca la velocidad de centrifugado según el tipo de prendas. Si es necesario, ajuste la opción Aclarado extra para añadir aclarados. Con una velocidad de centrifugado baja, el aparato realiza aclarados delicados y un breve centrifugado.
Programas de lavado adicionales			
Prendas de exterior 30 °C 40 °C - Frío	1200 rpm (1200- 400 rpm)	2.0 kg[3)] 1.0 kg[4)]	No utilice suavizante y asegúrese de que no haya restos de suavizante en el dosificador de detergente. **Prendas deportivas sintéticas.** Este programa está diseñado para lavar suavemente prendas deportivas modernas de intemperie y también es apto para ropa de gimnasio, bicicleta o de correr y similares. La carga de colada recomendada es de 2.0 kg. **Ropa impermeable, tejidos impermeables y transpirables y prendas que repelen el agua.** Este programa también se puede usar como fase para renovar la impermeabilidad y está específicamente adaptado para tratar prendas con revestimiento hidrofóbico. Para realizar esta fase y renovar la impermeabilidad, siga estos pasos: • Vierta el detergente de lavado en el compartimento . • Vierta un restaurador de impermeabilidad especial para tejidos en el compartimento del suavizante . • Reduzca la carga de colada a 1.0 kg. Para mejorar la acción de restauración de la impermeabilidad, seque la ropa en una secadora de tambor con el programa de secado Prendas de exterior (si está disponible y si la etiqueta de la prenda admite secado en secadora).

Programa Temperatura por defecto Rango de temperatura	Velocidad de centrifugado de referencia Rango de velocidades de centrifugado	Carga máxima	Descripción del programa (Tipo de carga y nivel de suciedad)
Higiene 60 °C	1400 rpm 1400 rpm - 400 rpm	8.0 kg	Prendas de algodón blanco. Este programa de lavado de alto rendimiento combinado con vapor elimina más del 99,99 % de bacterias y virus.[5] manteniendo la temperatura por encima de 60 °C durante toda la fase de lavado; con una acción adicional en las fibras gracias a la fase de vapor, una fase de aclarado garantiza una adecuada eliminación de detergente y de microorganismos. Este programa también garantiza una reducción adecuada de polen y alérgenos.
20min 3kg 30 °C 40 °C - 30 °C	1200 rpm (1200- 400 rpm)	3.0 kg	**Prendas de algodón y sintéticas** poco sucias o que se han puesto una vez.
Ropa deportiva 30 °C 40 °C - Frío	1200 rpm (1200- 400 rpm)	3.0 kg	**Ropa deportiva sintética**. Ciclo corto intensivo para lavar a fondo ropa deportiva.
Tela vaquera 30 °C 40 °C - Frío	800 rpm (1200- 400 rpm)	3.0 kg	**Programa especial para prendas de tela vaquera con una fase de lavado delicado para minimizar las marcas y la pérdida de color**. Para lograr un mejor cuidado, se recomienda realizar una carga reducida.
Lana / Seda 40 °C 40 °C - Frío	1200 rpm (1200- 400 rpm)	1.5 kg	**Lana lavable a máquina y a mano y otros tejidos** con el símbolo “lavado a mano”[6].

[1] **De acuerdo con el Reglamento de la Comisión UE 2019/2023 y el decreto ucraniano 834/2023.** Este programa a 40 °C puede limpiar prendas de algodón con suciedad normal declaradas como lavables a 40 °C o 60 °C, juntas en el mismo ciclo.

La temperatura alcanzada en la colada, la duración del programa y otros datos se encuentran en el capítulo "Valores de consumo".
Los programas más eficientes en términos de consumo de energía son generalmente aquellos que funcionan a temperaturas más bajas y con mayor duración.

[2] Si selecciona un programa de vapor con colada seca, al final del ciclo la colada puede estar húmeda. Deje secar las prendas al aire libre unos 10 minutos. Este programa no elimina olores especialmente intensos.

[3] Programa de lavado.

[4] Programa de lavado y fase de impermeabilización.

[5] Probado para Staphylococcus aureus, Enterococcus faecium, Candida albicans, Pseudomonas aeruginosa y bacteriófago MS2 en una prueba externa realizada por Swissatest Testmaterialien AG en 2021 (informe de prueba n.º 202120117)

[6] Durante este ciclo el tambor gira lentamente para garantizar el lavado suave. Podría parecer que el tambor no gira o que no lo hace correctamente, pero esto es normal para este programa.

Compatibilidad de opciones de programas

Programa	Centrifugado	Sin centrifugado			Prelavado 1)	Manchas 2)	Aclarado extra	Soft Plus	Vapor plus	Inicio retardado	Extrarrápido
Eco 40-60	■		■							■	
Algodón	■	■	■	■	■	■	■	■	■	■	■
Sintéticos	■	■	■	■	■	■	■	■	■	■	■
Prendas delicadas	■	■	■	■			■	■		■	
PowerClean 59min	■	■	■				■	■		■	
Vapor										■	■
Centrifugado/Descarga	■	■3)								■	
Aclarado	■	■	■				■			■	
Prendas de exterior	■	■	■				■			■	
Higiene	■	■	■		■	■	■	■	■	■	
20min 3kg	■	■								■	
Ropa deportiva	■	■	■		■		■			■	
Tela vaquera	■	■	■	■		■	■	■	■	■	
Lana / Seda	■	■	■							■	

1) Prelavado y Manchas no pueden seleccionarse a la vez.

2) Esta opción no está disponible con temperatura inferior a 40 °C.

3) Si ajusta la opción Sin centrifugado, el aparato solamente desagua.

Detergentes adecuados para cada programa

Programa	Polvo universal 1)	Líquido universal	Líquido para ropa de color	Lanas delicadas	Especial
Eco 40-60	▲	▲	▲	--	--
Algodón	▲	▲	▲	--	--
Sintéticos	▲	▲	▲	--	--

Programa	Polvo universal[1)]	Líquido universal	Líquido para ropa de color	Lanas delicadas	Especial
Prendas delicadas	--	--	--	▲	▲
PowerClean 59min	--	▲	▲	--	--
Prendas de exterior	--	--	--	▲	▲
Higiene	▲	▲	--	--	▲
20min 3kg	--	▲	▲	--	--
Ropa deportiva	--	▲	▲	--	▲
Tela vaquera	--	--	▲	▲	▲
Lana / Seda	--	--	--	▲	▲

1) A una temperatura superior a 60 °C se recomienda el uso de detergente en polvo.

▲ = Recomendado

-- = No recomendado

8.2 Programas Vapor

Los programas Vapor se pueden utilizar para reducir las arrugas y los olores de las prendas (como algodón, sintéticos, tejidos mixtos, incluidas las delicadas) que solo necesitan airearse, y hacerlo en poco tiempo evitando el lavado.

Las fibras del tejido se relajan y después el planchado es muy fácil. Una vez finalizado el ciclo, saque rápidamente las prendas del tambor.

La duración del ciclo se puede reducir hasta 15 minutos mediante la opción Extrarrápido .

NO establezca este modo con el siguiente tipo de artículos:

- Prendas no aptas para secarse en secadora de tambor.
- Artículos con la etiqueta “Limpieza en seco”.

No utilice ningún detergente.
Los programas Vapor no eliminan olores especialmente intensos y no realizan ningún ciclo higiénico.
Después del tratamiento con vapor, las prendas pueden estar húmedas. Cuelgue las prendas durante unos minutos.

La fragancia (AEG Steam Fragrance)

El programa AEG Steam Fragrance permite airear incluso prendas delicadas, eliminando arrugas y aportando frescura con una suave fragancia desarrollada exclusivamente por **AEG**. Al airear las prendas con vapor, en lugar de realizar ciclos de lavado completos, mantendrá las prendas con un aspecto y una sensación de nuevas durante más tiempo. Incluso puede utilizar la fragancia de forma segura con los programas Cashmere y Steam (si están disponibles) para tejidos delicados como la cachemira y la lana. Al introducir cargas más pequeñas, reduzca la dosis de la fragancia y la duración del ciclo: su ropa recuperará la sensación de “recién lavada” en solo quince minutos.

Lea atentamente las instrucciones suministradas con la fragancia.

NO HACER:
- Secar en secadora de tambor prendas tratadas con la fragancia. Sus beneficios se evaporarían.
- Usar la fragancia con fines distintos de los aquí descritos.
- Usar la fragancia con prendas nuevas. Las prendas nuevas pueden contener residuos de los productos de acabado, que son incompatibles.

ⓘ

La fragancia está disponible en la tienda de la web **AEG** o en un distribuidor autorizado.

8.3 Woolmark Premium Wool Care - Verde

El ciclo de lavado de prendas de lana de esta lavadora ha sido probado y homologado por The Woolmark Company para el lavado de roba con la leyenda “Lavar a mano” en la etiqueta, siempre que los productos se laven de acuerdo con las instrucciones de la etiqueta de la prenda y las emitidas por el fabricante de esta lavadora.
M1756

9. WI-FI - CONFIGURACIÓN DE CONECTIVIDAD

En este capítulo se describe cómo conectar el dispositivo inteligente a la red Wi-Fi y enlazarlo a dispositivos móviles.

Mediante esta funcionalidad poder recibir notificaciones, supervisar y controlar el aparato desde dispositivos móviles.

La funcionalidad Wi-Fi está desactivada como ajuste por defecto de fábrica.

Para conectar el aparato y disfrutar de todas las características y servicios necesita:

- Red inalámbrica doméstica con conexión a Internet activada.
- Dispositivo móvil conectado a la red inalámbrica.

Parámetros del módulo Wi-Fi	
Frecuencia	2.412 - 2.472 GHz para el mercado europeo
Protocolo	IEEE 802.11b/g/n
Potencia máx	<20 dBm
Cifrado	WPA, WPA2, WPA3

9.1 Instalación y configuración de la App

ⓘ

La App permite controlar la colada a través de un dispositivo móvil.
Contiene un gran número de programas, características útiles e información sobre el producto perfectamente adaptada al aparato.
Es un cuidado de la ropa personalizado, todo desde tu dispositivo móvil.

Al conectar el aparato a la aplicación, sitúese cerca de él con su dispositivo móvil.

Asegúrese de que su dispositivo móvil esté conectado a la red inalámbrica.

1. Vaya a la App Store en su dispositivo inteligente o escanee el código QR (*consulte el párrafo «Código QR en la placade características*»).
2. Descargue e instale nuestra aplicación.
3. Inicie la aplicación. Seleccione el país y el idioma e inicie sesión con su correo

electrónico y contraseña. Si no dispone aún de cuenta, créela siguiendo las instrucciones indicadas en la App.

4. Siga las instrucciones de la App para registrar y configurar el aparato.

9.2 Configuración de la conexión inalámbrica de la lavadora

1. Pulse el botón On/Off durante unos segundos para encender el aparato. Espere unos 10 segundos antes de proceder con la configuración inalámbrica.
2. Seleccione un programa girando el selector de programas.
3. Mantenga pulsados los botones Inicio retardado y Extrarrápido simultáneamente unos segundos hasta que suene un 'clic'. Suelte los botones.

   Aparece On en la pantalla durante 5 segundos y el indicador ⌔ empieza a parpadear.

El módulo inalámbrico comienza a arrancar.

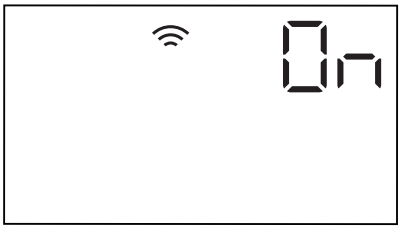

ⓘ

Asegúrese de que su aplicación está lista para la conexión.

4. Al cabo de unos segundos, aparece AP (**Punto de acceso**) en la pantalla.

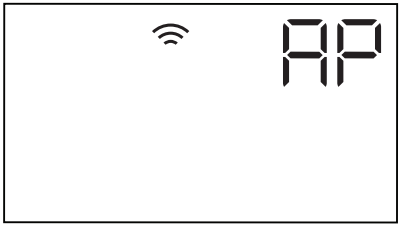

El punto de acceso estará abierto durante unos 3 minutos.

ⓘ

Mientras el dispositivo esté activado, seguirá intentando conectarse con las credenciales guardadas hasta que se desactive la conexión Wi-Fi o hasta que se restablezcan las credenciales.

5. Configure la aplicación "My AEG" en su dispositivo inteligente y siga las instrucciones para conectar el aparato a su red Wi-Fi.
6. Si está configurada la conectividad, cuando vuelve la pantalla de información del programa, el indicador ⌔ está en la pantalla.

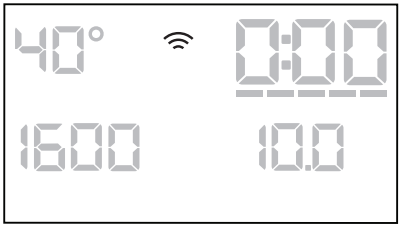

Para desconectar la conexión inalámbrica, pulse y retenga simultáneamente los botones Inicio retardado y Extrarrápido durante unos segundos hasta la primera señal acústica.

Suelte los botones. Aparece OFF en la pantalla durante 5 segundos.

ⓘ

Si apaga el dispositivo y lo vuelve a encender, la conexión inalámbrica se apaga automáticamente.

Para eliminar las credenciales inalámbricas, mantenga pulsados los botones Inicio retardado y Extrarrápido al mismo tiempo durante 10 segundos, hasta que el indicador de la segunda señal acústica --- aparezca en la pantalla.

9.3 ⌔ Inicio remoto

El inicio remoto le permite iniciar un ciclo en el mando a distancia.

ⓘ

El mando a distancia se activa automáticamente al pulsar el botón Inicio/Pausa ▷II para iniciar el programa, pero también es posible iniciar un programa de lavado de forma remota.

Cuando la App está instalada y se ha efectuado la conexión inalámbrica, puede activar el inicio remoto:

1. Toque el botón Inicio diferido y el indicador APP aparece en la pantalla durante unos segundos.

2. Toque el botón Inicio/Pausa ▷II para activar el inicio diferido antes de que el indicador APP deje de parpadear.

Los indicadores y aparecen en la pantalla resumen de programas y la puerta se bloquea. Ahora es posible iniciar el programa de forma remota.

ⓘ

Cuando se toca el botón Inicio/Pausa ▷II después de que el indicador APP haya dejado de parpadear, no se activará el inicio diferido, sino que se iniciará el programa seleccionado.

Para quitar el Inicio diferido, pulse el botón Inicio diferido y confirme pulsando el botón Inicio/Pausa ▷II.

ⓘ

La posición de reinicio • desactiva el Inicio diferido.

9.4 Actualización inalámbrica

La app puede proponer una actualización para su aparato.

Si se está ejecutando un programa, la app notifica que la actualización comenzará al final del programa.

Durante la actualización, el aparato muestra UPd en la pantalla.

No apague o desenchufe el aparato durante la actualización.

El aparato podrá volver a utilizarse al final de la actualización, sin que se notifique que la actualización se ha realizado correctamente.

Si se produce un error, el aparato muestra Err en la pantalla. Bastará con pulsar cualquier botón o girar el mando para volver al uso normal.

10. AJUSTES

10.1 Señales acústicas

Este aparato tiene diferentes señales acústicas que funcionan cuando:

- Se activa el aparato (tono corto especial).
- Se desactiva el aparato (tono corto especial).
- Se pulsan las teclas (sonido de clic).
- Se hace una selección no válida (3 sonidos cortos).
- El programa termina (secuencia de sonidos unos 2 minutos).
- El aparato tiene una avería (secuencia de sonidos cortos unos 5 minutos).

Para **activar/desactivar** las señales acústicas cuando ha terminado el programa,

toque las teclas Prelavado y Manchas al mismo tiempo durante 2 segundos. En la pantalla aparece On u Off.

ⓘ

Si se desactivan las señales acústicas, siguen funcionando cuando el aparato presenta una avería.

10.2 Contador de horas de funcionamiento

Es posible visualizar el tiempo total de funcionamiento del aparato en horas, empezando desde el primer encendido. Este valor contará el tiempo de funcionamiento de los ciclos (no incluye pausas, tiempo de inicio retardado). Para visualizar este valor, proceda del modo siguiente:

1. Encienda el aparato pulsando la tecla On/Off.
2. Gire el mando de programa a cualquier posición.
3. Mantenga pulsados los botones Manchas y Aclarado extra durante unos segundos (en un plazo de 10 segundos tras el encendido. Después de estos 10 segundos, la combinación de teclas activa y desactiva las señales acústicas).
4. Después de 3 segundos, el total de horas de funcionamiento del aparato aparece en la pantalla: por ejemplo, 1276 horas, la pantalla muestra el texto Hr durante 2 segundos, 12 (miles y cientos) durante 2 segundos y 76 (decenas y unidades).

ⓘ

Si el procedimiento no funciona (debido al tiempo de espera, a una posición incorrecta del selector de programas o a una combinación incorrecta de teclas), apague el aparato y repita la secuencia desde el principio.

10.3 Reinicio de fábrica

Esta función permite restaurar las opciones predeterminadas de fábrica. Para **activar** esta opción, siga los pasos a continuación:

1. Encienda el aparato pulsando la tecla On/Off.
2. Gire el mando de programa a cualquier posición.
3. Mantenga pulsados los botones Soft Plus y Vapor plus durante unos segundos (en un plazo de 10 segundos tras el encendido. Después de estos 10 segundos, la combinación de teclas activa y desactiva las señales acústicas).
4. La pantalla mostrará **– – –** durante unos 5 segundos.

ⓘ

Si el procedimiento no funciona (debido al tiempo de espera, a una posición incorrecta del selector de programas o a una combinación incorrecta de teclas), apague el aparato y repita la secuencia desde el principio.

11. ANTES DEL PRIMER USO

1. Asegúrese de que hay suministro eléctrico y de que el grifo de agua está abierto.
2. Vierta 2 litros de agua en el compartimento de detergente marcado con ⊔II⊔.

De esta manera, se activa el sistema de desagüe.

3. Vierta una pequeña cantidad de detergente en el compartimento marcado con ⊔II⊔.
4. Ajuste e inicie un programa para algodón a la temperatura más alta sin colada en el tambor.

Así se eliminará toda la posible suciedad que haya en el tambor y la cuba.

⚠ **ADVERTENCIA!**

Consulte los capítulos sobre seguridad.

12.1 Activación del aparato

1. Enchufe el aparato a la toma de corriente.
2. Abra el grifo.
3. Pulse el botón On/Off durante unos segundos para activar el aparato.

Se emite un breve sonido.

12.2 Carga de la colada

1. Abra la puerta del aparato.
2. Vacía los bolsillos y extienda las prendas antes de introducirlas en el aparato.
3. Coloca la colada en el tambor, una prenda cada vez.

No ponga demasiada colada en el tambor.

4. Cierra la puerta firmemente.

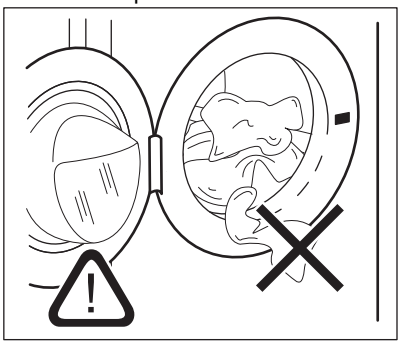

⚠ **PRECAUCIÓN!**

- Asegúrese de que no quedan prendas enganchadas entre el sello y la puerta para evitar riesgos de fugas de agua y daños la colada.

- El lavado de manchas muy aceitosas, grasientas o el uso de fragancias perfumadas podría dañar las piezas de goma de la lavadora.

12.3 Introducción del detergente y los aditivos

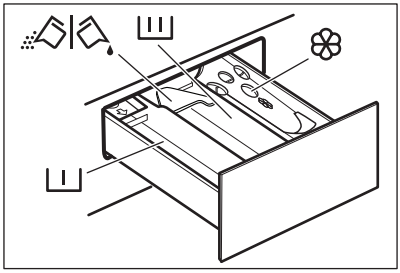

I - Compartimento de la fase de prelavado, programa de remojo o del quitamanchas.

II - Compartimento para la fase de lavado.

❀ - Compartimento para suavizante y otros tratamientos líquidos (suavizante, almidón).

MAX - Nivel máximo para la cantidad de aditivos líquidos.

- Tapa abatible para detergente líquido o en polvo.

ⓘ

Siga siempre las instrucciones que encontrará en el envase de los productos de detergente, aunque se recomienda no superar el nivel máximo indicado (**MAX**). Esta cantidad garantizará no obstante los mejores resultados de lavado.

ⓘ

Después de un ciclo de lavado, si fuera necesario, retire los restos de detergente del dosificador.

12.4 Compruebe la posición de la tapa del detergente

1. Tira del depósito del dosificador de detergente hasta el tope.

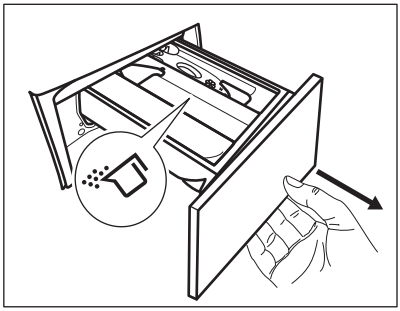

2. Presiona la palanca hacia abajo para retirar el dosificador.
3. Para utilizar detergente en polvo, sube la aleta.
4. Para utilizar detergente líquido, baja la aleta.

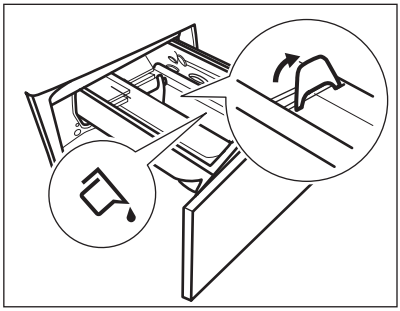

Con la tapa abatible en posición **BAJADA**:
- No utilice detergentes líquidos gelatinosos ni gruesos.
- No ponga más detergente líquido que el límite mostrado en la tapa abatible.
- No programes la fase de prelavado.
- No ajuste la función de Inicio retardado.

5. Mida el detergente y el suavizante.
6. Cierra con cuidado el dosificador de detergente.

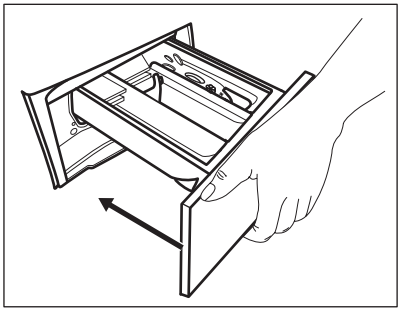

Asegúrate de que la aleta no impida el movimiento o el cierre del cajón.

12.5 Configurar un programa

1. Gire el selector para seleccionar el programa de lavado que desee. Eco 40-60 es el programa al que se refiere la información de la etiqueta energética.

El indicador del botón Inicio/Pausa ▷II parpadea.
La pantalla muestra una duración indicativa del programa.

2. Para cambiar la temperatura o la velocidad de centrifugado, toque los botones correspondientes.
3. Si lo desea, puede ajustar una o varias opciones tocando los botones correspondientes. Los indicadores correspondientes se encienden y la información proporcionada cambia en consecuencia en la pantalla.

ⓘ

Cuando **no es posible** una selección, una señal acústica avisa y la pantalla muestra **– – –**.

12.6 Inicio de un programa

Toque el botón Inicio/Pausa ▷II para iniciar el programa. No es posible iniciar el programa cuando el indicador del botón está apagado y no parpadea (por ejemplo, el selector de programa está una posición incorrecta).
El indicador relacionado deja de parpadear y permanece encendido.
El programa se inicia y la puerta se bloquea.
La pantalla muestra el indicador ⊸▯ y el

símbolo aparece para avisar de que todavía es posible detener el ciclo y añadir prendas.

La bomba de drenaje puede operar poco antes de que el aparato se llene de agua.

12.7 Inicio de un programa con inicio diferido

1. Toque el botón Inicio retardado repetidamente hasta que la pantalla muestre el tiempo de retardo deseado. La pantalla muestra el indicador
2. Toque el botón Inicio/Pausa . La puerta del aparato se bloquea y empieza la cuenta atrás del inicio diferido. La pantalla muestra el indicador .

El programa de lavado se pondrá en marcha de forma automática cuando termine la cuenta atrás.

Cancelación del inicio diferido una vez iniciada la cuenta atrás

Para cancelar el inicio retardado:

1. Toque el botón Inicio/Pausa para poner el aparato en pausa. El indicador correspondiente parpadea.
2. Toque el botón Inicio retardado repetidamente hasta que la pantalla indique y el indicador se apague.
3. Toque de nuevo el botón Inicio/Pausa para iniciar el programa inmediatamente.

Cambio del inicio diferido una vez iniciada la cuenta atrás

Para cambiar el inicio diferido:

1. Toque el botón Inicio/Pausa para poner el aparato en pausa. El indicador correspondiente parpadea.
2. Toque el botón Inicio retardado repetidamente hasta que la pantalla muestre el tiempo de retardo deseado.
3. Vuelva a tocar el botón Inicio/Pausa para comenzar la nueva cuenta atrás.

12.8 Detección de ProSense Systemcarga

La duración del programa en la pantalla se refiere a **una carga media/alta**.

Después de tocar el botón Inicio/Pausa , el indicador de carga máxima declarada se apaga, el botón ProSense System inicia la detección de carga de la colada:

1. El aparato detecta la carga en los primeros 30 segundos. En los programas en los que Extrarrápido está disponible, durante esta fase, las Extrarrápido barras ---- situadas bajo los dígitos de tiempo realizan una sencilla animación. El tambor gira brevemente.
2. La duración del programa se puede ajustar en consecuencia y puede aumentar o reducir. Tras otros 30 segundos, empieza el llenado de agua.

Al final de la detección de carga, **en caso de sobrecarga del tambor**, el indicador **MAX** parpadea en la pantalla:

En este caso, y durante otros 30 segundos, es posible hacer una pausa en el aparato y quitar las prendas que sobran.

Una vez quitadas, toque el botón Inicio/Pausa para empezar el programa de nuevo. La fase ProSense se puede repetir hasta tres veces (véase el punto 1).

Importante Si la cantidad de colada no se reduce, el programa de lavado empieza de todas formas a pesar de la sobrecarga. En este caso, no es posible garantizar los mejores resultados de lavado.

Transcurridos unos 20 minutos del inicio del programa, se puede ajustar de nuevo su duración en función de la capacidad de absorción de agua de los tejidos.

La detección ProSense se realiza solamente con programas de lavado completos y si la duración del programa no se ha reducido con el botón Extrarrápido.

ProSense System no está disponible en todos los programas, por ejemplo para Lana / Seda, Aclarado y programas con ciclos cortos.

12.9 Interrupción de un programa y cambio de opciones

Cuando el programa está en marcha, puede cambiar **solo algunas** opciones:

1. Toque el botón Inicio/Pausa ▷‖.

El indicador correspondiente parpadea.

2. Cambio de las opciones. La información mostrada en la pantalla cambia en consecuencia.
3. Vuelva a tocar el botón Inicio/Pausa ▷‖.

El programa de lavado continúa.

12.10 Cancelación de un programa en curso

1. Pulse el botón On/Off para cancelar el programa y apagar el aparato.
2. Pulse de nuevo el botón On/Off para encender el aparato.

Si el ProSense System ha terminado y el llenado de agua ya ha empezado, el nuevo programa se inicia **sin repetir el ProSense System**. El agua y el detergente no se evacúan para evitar desperdicios. La pantalla muestra la duración máxima del programa y la actualiza unos 20 minutos después del inicio del nuevo programa.

También hay una forma alternativa de cancelar:

1. Gire el mando de selección a la posición

- "Reset" (Restablecer).

2. Espere 1 segundo. La pantalla muestra ––– .

Ahora puedes ajustar un nuevo programa de lavado.

12.11 Apertura de la puerta - Adición de prendas

Mientras está en marcha un ciclo o el inicio retardado está activado, la puerta del aparato estará bloqueada.

Si la temperatura y el nivel de agua del tambor son demasiado elevados y/o el tambor sigue girando, no se puede abrir la puerta.

Puede abrir fácilmente la puerta para añadir o eliminar algunos elementos cuando el icono 👕+ está encendido.

1. Toque el botón Inicio/Pausa ▷‖.

En la pantalla, se apagará el indicador de Puerta bloqueada correspondiente.

2. Abra la puerta del aparato. Si es necesario, añada o retire las prendas.
3. Cierre la puerta y toque el botón Inicio/Pausa ▷‖.

Cuando el icono 👕+ se apaga, se puede abrir la puerta una vez que haya terminado el programa. También puede activar la opción de centrifugado o de desagüe y luego pulsar el botón Inicio/Pausa ▷‖. Si los ciclos de centrifugado y desagüe no están disponibles en el dial, se pueden ajustar a través de la aplicación.

12.12 Fin del programa

Cuando haya finalizado el programa, el aparato se para automáticamente. Suenan las señales acústicas, si están activadas. En la pantalla aparece 0:00

El indicador del botón Inicio/Pausa ▷‖ se apaga.

La puerta se desbloquea y el indicador 🔒 se apaga.

1. Pulse el botón On/Off para apagar el aparato.

Cinco minutos después de finalizar el programa, la función de ahorro de energía apaga automáticamente el aparato.

> ⓘ
>
> Cuando se vuelve a encender el aparato, la pantalla muestra el final del anterior programa ajustado. Gire el selector de programas para ajustar un nuevo ciclo.

2. Retire la colada del aparato.
3. Asegúrese de que el tambor está totalmente vacío.
4. Deje la puerta y el depósito de detergente ligeramente entreabiertos para evitar la formación de moho y olores desagradables.

12.13 Desagüe del agua tras el final del ciclo

Si se ha seleccionado un programa u opción que no vacía el agua del último aclarado, el programa termina, pero:

- El área de tiempo muestra 0:00 y la pantalla muestra la puerta bloqueada.
- El indicador del botón Inicio/Pausa empieza a parpadear.
- El tambor sigue girando a intervalos regulares para evitar arrugas en las prendas.
- La puerta permanece bloqueada.
- Debe drenar el agua para poder abrir la puerta:

1. Si fuera necesario, toca el botón Centrifugado para reducir la velocidad de centrifugado sugerida por el aparato.
2. Pulse el botón Inicio/Pausa: el aparato evacúa el agua y centrifuga.

El indicador de opción Agua en cuba o desaparece.

> ⓘ
>
> Si se ha ajustado Silencioso y la velocidad de centrifugado no cambia, cuando pulse el botón Inicio/Pausa, el aparato solo evacuará el agua.

3. Cuando el programa termina y el indicador de bloqueo de la puerta se apaga, puede abrir la puerta.
4. Pulsa el botón On/Off durante unos segundos para desactivar el aparato.

12.14 Función de espera

La función de espera apaga automáticamente el aparato para reducir el consumo de energía cuando:

- No se utiliza el aparato durante 5 minutos mientras no se está realizando un programa.
  Pulse la tecla On/Off para encender el aparato de nuevo.
- 5 minutos después de que termine el programa de lavado.
  Pulse el botón On/Off para encender el aparato de nuevo.
  La pantalla muestra el final del último programa.
  Gire el selector de programas para ajustar un nuevo ciclo.

Si gira el mando hasta la posición "Reset" •, el aparato se apaga automáticamente en 30 segundos.

> ⓘ
>
> Si selecciona un programa o una opción que finaliza con agua en el tambor, la función de espera **no desactiva** el aparato para recordarle que debe drenar el agua.

> ⓘ
>
> El mando a distancia inhibe la opción de espera, pero tras 15 minutos el aparato entra en el modo de espera de red y la pantalla solo muestra el indicador.

13. LIMPIEZA Y MANTENIMIENTO

⚠ **ADVERTENCIA!**

Consulte los capítulos sobre seguridad.

13.1 Programa de limpieza periódica

La limpieza periódica ayuda a prolongar la vida útil de su aparato.

Después de cada ciclo, deje la puerta y el dosificador de detergente ligeramente abiertos para que circule el aire y seque la humedad dentro del aparato.

Si el aparato no se utiliza durante mucho tiempo, cierre el grifo de agua y desenchufe el aparato.

Programa indicativo de limpieza periódica:

Descalcificación	Dos veces al año
Lavado de mantenimiento	Una vez al mes
Limpieza de la junta de la puerta	Cada dos meses
Limpieza del tambor	Cada dos meses
Limpieza del dosificador de detergente	Cada dos meses
Limpieza del filtro de la bomba de desagüe	Dos veces al año
Limpieza del tubo de entrada y el filtro de la válvula	Dos veces al año

13.2 Eliminación de objetos extraños

ⓘ

Asegúrese de que los bolsillos estén vacíos y que todos los elementos sueltos estén atados antes de ejecutar su ciclo.

Retire cualquier objeto extraño (como clips metálicos, botones, monedas, etc.) que pueda encontrar en el sello de la puerta, los filtros y el tambor. Consulte los párrafos «Junta de la puerta con trampa de doble labio», «Limpieza del tambor», «Limpieza de la bomba de desagüe» y «Limpieza del filtro del tubo de entrada y el filtro de la válvula». Tenga cuidado con las cortinas. Retire los ganchos y coloque las cortinas en una bolsa de lavado o funda de almohada. Si es necesario, ponte en contacto con el Centro de servicio autorizado.

13.3 Limpieza del exterior

Limpie el aparato solo con agua templada y jabón suave. Seque completamente todas las superficies. No utilice un estropajo o cualquier otro material que pueda rayar.

⚠ **PRECAUCIÓN!**

No utilice alcohol, disolventes ni otros productos químicos.

⚠ **PRECAUCIÓN!**

No limpie las superficies metálicas con detergentes a base de cloro.

13.4 Descalcificación

ⓘ

Si la dureza del agua de su zona es alta o media, se recomienda utilizar un descalcificador de agua para lavadoras.

Examine periódicamente el tambor para comprobar si hay cal.

Los detergentes normales ya contienen descalcificadores de agua, pero se recomienda ejecutar un ciclo con el tambor vacío y usar un descalcificador.

ⓘ

Siga siempre las instrucciones que encontrará en el envase del producto.

13.5 Lavado de mantenimiento

El uso repetido y prolongado de programas a baja temperatura puede provocar depósitos de detergente, restos de pelusa, acumulación de bacterias en el interior del tambor y la cuba. Esto podría causar malos olores y formación de moho. Para eliminar estos

depósitos y limpiar la parte interior del aparato, realice un lavado de mantenimiento periódicamente (al menos una vez al mes).

ⓘ

Consulte el capítulo sobre limpieza del tambor.

13.6 Junta de la puerta con trampa de doble labio

Este aparato está diseñado con un **sistema de desagüe autolimpiante** que permite que las fibras de pelusa ligeras que se caen de la ropa se descarguen con el agua. Examine periódicamente la junta y, si es necesario, límpiela como se describe en el siguiente diagrama. Las monedas, botones y otros pequeños objetos pueden ser recuperados al final del ciclo.

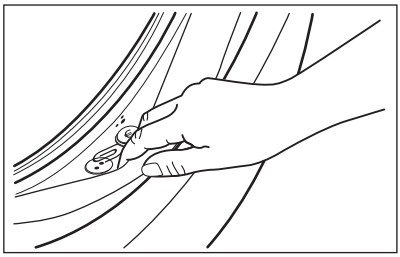

Límpiela cuando sea necesario con un agente limpiador de amoniaco en crema sin rascar la superficie de la junta.

ⓘ

Siga siempre las instrucciones que encontrará en el envase del producto.

Compruebe y retire los objetos (si los hubiera) que pudieran quedar atrapados en el pliegue.

Asegúrese de que no queden prendas enganchadas entre la junta y la puerta.

Limpie con un paño húmedo cualquier resto de suciedad o agua que quede en la junta de la puerta una vez finalizado el ciclo del programa.

13.7 Limpieza del tambor

Examine regularmente el tambor para evitar depósitos no deseados.

Los depósitos de óxido en el tambor pueden ocurrir debido a la oxidación del cuerpo extraño en el lavado o en el agua del grifo que contiene hierro.

Limpie el tambor con productos especiales para acero inoxidable.

ⓘ

Siga siempre las instrucciones que encontrará en el envase del producto.
No limpie el tambor con productos de descalcificación ácidos, no frote productos que contengan cloro o hierro o lana de acero.

Para una limpieza completa:

1. Saque toda la colada del tambor.
2. Ejecute un programa Algodón con la temperatura más alta.
3. Agregue una pequeña cantidad de detergente en polvo en el tambor vacío para enjuagar los residuos que quedan.

ⓘ

Ocasionalmente, al final de un ciclo, la pantalla puede mostrar el icono ⠿: esta es una recomendación para realizar la “limpieza del tambor”. Una vez realizada la limpieza del tambor, desaparece el icono.

13.8 Limpieza del dosificador de detergente

Para evitar posibles depósitos de detergente seco, coágulos de suavizante y/o formación de moho en el dosificador de detergente, realice cada dos meses el siguiente procedimiento de limpieza como se explica en los siguientes diagramas:

1. Abra el cajón. Presione la pestaña hacia abajo como se indica en la imagen y sáquela.

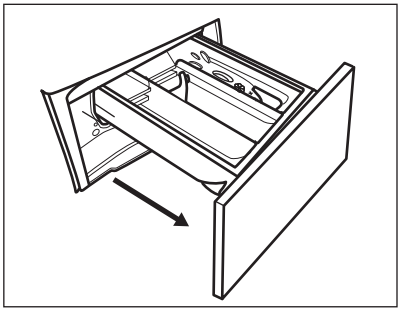

2. Retire la parte superior del compartimento de aditivo para ayudar a limpiarlo y enjuáguelo con agua templada para eliminar restos de detergente acumulado. Después de limpiarlo, vuelva a colocar la parte superior en su sitio.

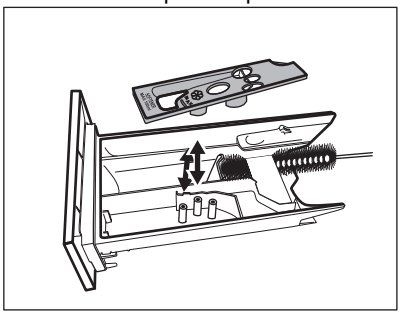

3. Asegúrese de eliminar todos los restos de detergente de la parte superior e inferior del hueco. Limpie el hueco con un cepillo pequeño.

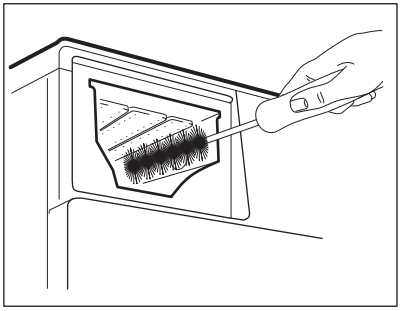

Proceda como se describe en los siguientes diagramas para limpiar el filtro de la bomba:

4. Inserte el depósito dosificador de detergente en los carriles guía y ciérrelo. Ejecute el programa de aclarado sin colada en el tambor.

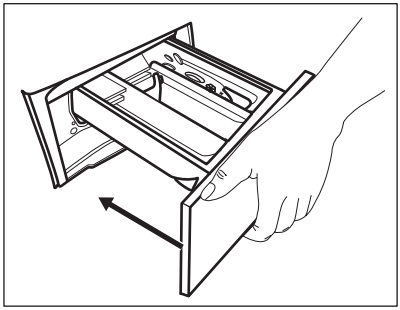

13.9 Limpieza del filtro de la bomba de desagüe

⚠ **ADVERTENCIA!**

Desenchufe el aparato de la toma de corriente.

ⓘ

Examine periódicamente el filtro de desagüe y asegúrese de que está limpio.

Limpie la bomba de desagüe si:
- El aparato no desagua.
- El tambor no gira.
- El aparato emite un ruido extraño debido al bloqueo de la bomba de desagüe.
- La pantalla muestra el código de alarma E20.

⚠ **ADVERTENCIA!**

- No retire el filtro mientras el aparato está en funcionamiento.
- No limpie la bomba si el agua del aparato está caliente. Espere a que se enfríe el agua.

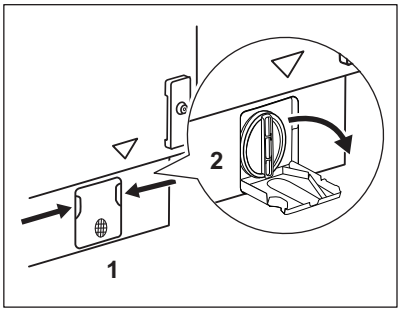

1. Abra la tapa de la bomba.

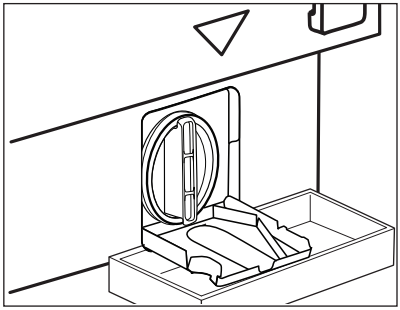

2. Coloque un recipiente debajo de la bomba de desagüe para recoger el agua que salga.
Tenga siempre a mano un trapo para secar el agua que se derrame al extraer el filtro.

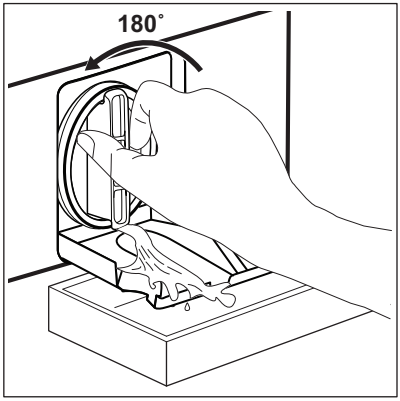

3. Gire el filtro 180 grados hacia la izquierda para abrirlo, sin retirarlo. Deje que salga el agua.
4. Cuando el recipiente esté lleno de agua, vuelva a girar el filtro y vacíe el contenedor.
5. Repita los pasos 3 y 4 hasta que deje de salir agua.

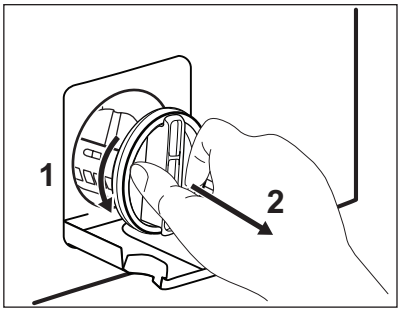

6. Gire el filtro hacia la izquierda y quítelo.

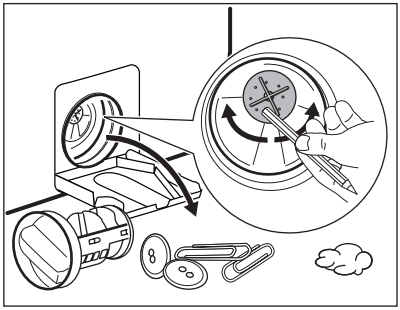

7. Si fuera necesario, retire las pelusas y objetos del hueco del filtro.
Asegúrese de que el rotor de la bomba gira. Si no es así, póngase en contacto con el servicio técnico autorizado.

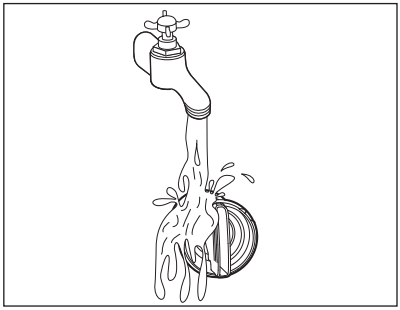

8. Limpia el filtro bajo el grifo de agua corriente.

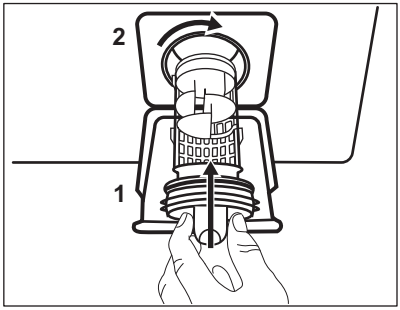

9. Vuelva a colocar el filtro en las guías especiales girándolo hacia la derecha. Asegúrese de que aprieta el filtro correctamente para evitar fugas.

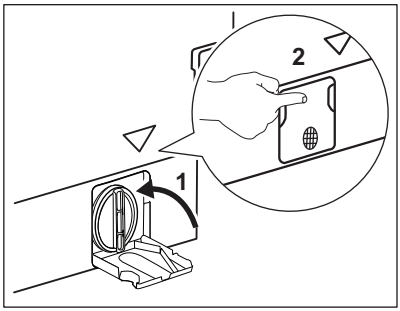

10. Cierre la tapa de la bomba.

Cuando se desagua con el procedimiento de drenaje de emergencia, se debe activar de nuevo el sistema de desagüe:

1. Vierta 2 litros de agua en el compartimento de lavado principal del dosificador de detergente.
2. Inicie el programa para desaguar.

13.10 Limpieza del tubo de entrada y el filtro de la válvula

Se recomienda limpiar dos veces al año ambos filtros del tubo de entrada y de la válvula para eliminar depósitos acumulados con el tiempo. Proceda como se describe en los siguientes diagramas para limpiar los filtros:

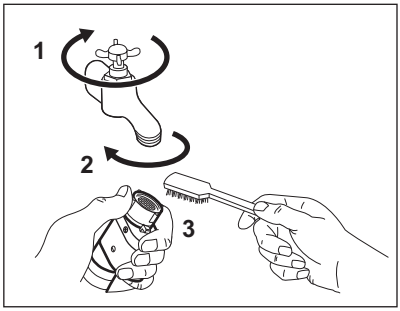

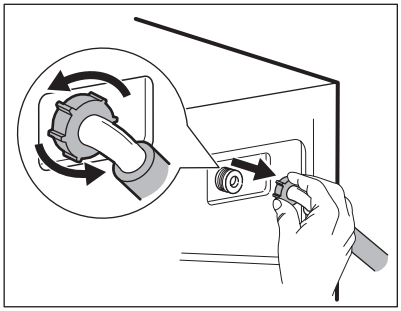

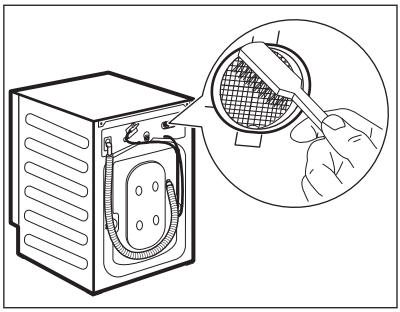

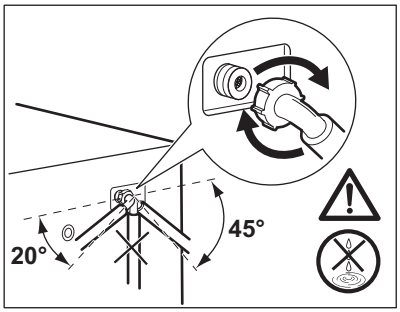

13.11 Desagüe de emergencia

Si el aparato no puede desaguar, realice el mismo procedimiento descrito en el apartado "Limpieza de la bomba de desagüe". Si es necesario, limpie la bomba.

Cuando se desagua con el procedimiento de drenaje de emergencia, se debe activar de nuevo el sistema de desagüe:

1. Vierta 2 litros de agua en el compartimento de lavado principal del dosificador de detergente.
2. Inicie el programa para desaguar.

13.12 Medidas anticongelación

Si el aparato está instalado en una zona donde la temperatura puede llegar a valores de 0 °C o inferiores, retire el agua restante del tubo de entrada y la bomba de desagüe.

1. Desenchufe el aparato de la toma de red.
2. Cierre la llave de paso.
3. Coloque los dos extremos del tubo de entrada en un recipiente y deje que salga el agua.
4. Vacíe la bomba de descarga. Consulte el procedimiento de desagüe de emergencia.
5. Cuando la bomba esté vacía, coloque de nuevo la manguera.

⚠ **ADVERTENCIA!**

Asegúrese de que la temperatura es superior a 0°C antes de usar de nuevo el aparato.
El fabricante no se hace responsable de los daños derivados de las bajas temperaturas.

14. SOLUCIÓN DE PROBLEMAS

⚠ **ADVERTENCIA!**

Consulte los capítulos sobre seguridad.

14.1 Códigos de alarma y posibles fallos

El aparato no se pone en marcha o se detiene durante su funcionamiento. Primero, intente buscar una solución al problema (consulte las tablas).

⚠ **ADVERTENCIA!**

Desenchufe el aparato antes de realizar cualquier comprobación.

Con algunos problemas, la pantalla muestra un código de alarma y puede que el botón Inicio/Pausa ▷II **parpadee continuamente:**

ⓘ

Si el aparato está sobrecargado, saque algunas prendas del tambor y/o mantenga presionada la puerta a la vez que toca el botón Inicio/Pausa hasta que el indicador deje de parpadear (consulte la imagen siguiente).

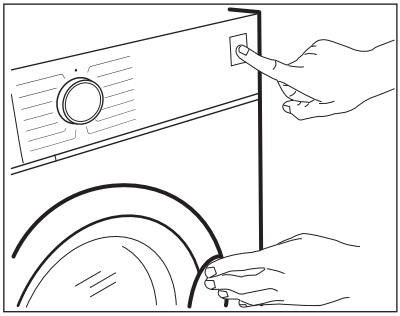

Problema	Posible solución
E 10 El aparato no carga agua correctamente.	• Compruebe que el grifo esté abierto. • Asegúrese de que la presión del suministro de agua no es demasiado baja. Para esta información, póngase en contacto con la empresa local de suministro de agua. • Compruebe que el grifo no está obstruido. • Compruebe que la manguera de entrada no esté doblada, dañada ni retorcida. • Compruebe que la manguera de entrada de agua esté conectada correctamente. • Compruebe que el filtro de la manguera de entrada y el filtro de la válvula no estén obstruidos. Consulte "Limpieza y mantenimiento".
E20 El aparato no desagua.	• Asegúrese de que el desagüe no está obstruido. • Asegúrese de que la manguera de desagüe no esté doblada ni retorcida. • Compruebe que el filtro de desagüe no esté obstruido. Limpie el filtro si fuera necesario. Consulte "Limpieza y mantenimiento". • Compruebe que la manguera de desagüe esté conectada correctamente. • Ajuste el programa de descarga si selecciona un programa sin fase de desagüe. Si el programa de desagüe no está disponible en el mando de programas, se puede ajustar mediante la App. • Ajuste el programa de descarga si selecciona una opción que termina con agua en la cuba.
E40 La puerta del aparato está abierta o no está bien cerrada.	• Compruebe que la puerta se ha cerrado correctamente.

E91 Fallo interno. No hay comunicación entre los elementos electrónicos del aparato.	• El programa no ha terminado correctamente o el aparato se ha apagado demasiado pronto. Apague y encienda el aparato. • Si el código de alarma vuelve a aparecer, póngase en contacto con el Centro de servicio técnico.
EH0 La corriente eléctrica es inestable.	• Espere hasta que la corriente eléctrica se estabilice.
EF0 El dispositivo contra inundación se ha activado.	• Desconecte el aparato y cierre el grifo. Póngase en contacto con el servicio técnico autorizado.

Si la pantalla muestra otros códigos de alarma, apague y encienda el aparato. Si el problema continúa, póngase en contacto con el Centro de servicio técnico.
En caso de que haya algún problema con el aparato, consulte la siguiente tabla para ver las posibles soluciones.

Problema	Posible solución
El programa no se inicia.	• Compruebe que el enchufe esté conectado a la toma de corriente. • Asegúrese de que la puerta del aparato esté cerrada. • Asegúrese de que no haya fusibles dañados en la caja de fusibles. • Asegúrese de haber pulsado Inicio/Pausa ▷II. • Si se ha ajustado el inicio diferido, cancele el ajuste o espere hasta el final de la cuenta atrás. • Desactive la función de bloqueo de seguridad para niños si está activada. • Compruebe la oposición del mando en el programa seleccionado.
El aparato se llena de agua y desagua inmediatamente.	• Compruebe que la manguera de desagüe esté en la posición correcta. Es posible que la manguera esté demasiado baja. Consulte las “instrucciones de instalación”.
La fase de centrifugado no funciona o el ciclo de lavado dura más de lo normal.	• Seleccione el programa de centrifugado. Si el programa de desagüe no está disponible en el mando de programas, se puede ajustar mediante la App. • Compruebe que el filtro de desagüe no esté obstruido. Limpie el filtro si fuera necesario. Consulte "Limpieza y mantenimiento". • Ajuste manualmente las prendas en la cuba e inicie de nuevo la fase de centrifugado. Este problema puede deberse a problemas de equilibrio.
Hay agua en el suelo.	• Compruebe que los acoplamientos de los tubos de agua estén bien apretados y de que no hay fugas de agua. • Compruebe que la manguera de entrada de agua y la manguera de desagüe no estén dañados. • Asegúrese de utilizar el detergente adecuado y la cantidad correcta.

Problema	Posible solución
No se puede abrir la puerta del aparato.	• Compruebe que no se ha seleccionado un programa de lavado que termine con agua en la cuba. • Compruebe que el programa de lavado ha finalizado. • Ajuste el programa de descarga o centrifugado si hay agua en el tambor. Si los programas de centrifugado y descarga no están disponibles en el dial de programas, se pueden ajustar a través de App. • Compruebe que el aparato recibe electricidad. • Este problema puede deberse a un fallo del aparato. Póngase en contacto con el servicio técnico autorizado. Si necesita abrir la puerta, lea atentamente “Apertura de emergencia de la puerta”. • Asegúrese de que el Modo de inicio diferido no esté activado. Desactívelo.
La pantalla no muestra el indicador inalámbrico ⟟.	• Verifique la señal inalámbrica. • Compruebe que la conexión inalámbrica está activada. Consulte la sección "Configuración de la conexión inalámbrica de la lavadora" en el capítulo "Wi-Fi - Configuración de conectividad". • Compruebe su red doméstica y el router. • Reinicie el router. • Póngase en contacto con su proveedor de servicios inalámbricos si tiene más problemas con la red inalámbrica.
La App no puede conectarse al aparato.	• Verifique la señal inalámbrica. • Compruebe si su dispositivo inteligente está conectado a la red inalámbrica. • Compruebe su red doméstica y el router. • Reinicie el router. • Póngase en contacto con su proveedor de servicios inalámbricos si tiene problemas con la red inalámbrica. • El aparato, el dispositivo inteligente, o ambos deben volver a configurarse porque se ha instalado un router nuevo o se ha modificado la configuración del router.
Con frecuencia, la App no puede conectarse al aparato.	• Compruebe que la señal inalámbrica llega al aparato. Pruebe a acercar su router lo máximo posible al aparato o quizá deba comprar un repetidor inalámbrico. • Compruebe que el microondas no perturba la señal inalámbrica. Apague el microondas. Evite utilizar el microondas y el mando a distancia del horno a la vez.
La pantalla muestra UPd. Todos los botones están inactivos, excepto On/Off .	• El aparato está descargando las actualizaciones disponibles. Espere hasta que el proceso de actualización haya terminado. Si desactiva el aparato durante la actualización, se reanudará cuando vuelva a activarlo.
El aparato produce un ruido extraño y vibra.	• Compruebe que el aparato esté correctamente nivelado. Consulte las “instrucciones de instalación”. • Compruebe que se hayan quitado el embalaje y los pasadores de transporte. Consulte las “instrucciones de instalación”. • Añada más colada en el tambor. Es posible que la carga sea demasiado pequeña.

Problema	Posible solución
La duración del programa aumenta o disminuye durante la ejecución del programa.	• El ProSense System puede ajustar la duración del programa en función del tipo y el volumen de la carga de la colada. Consulte "Detección de carga ProSense System" en el capítulo "Uso diario".
Los resultados de lavado no son satisfactorios.	• Aumente la cantidad de detergente o utilice otro. • Utilice productos especiales para eliminar las manchas difíciles antes de lavar la colada. • Asegúrese de poner la temperatura correcta. • Reduzca la carga de colada.
Demasiada espuma en el tambor durante el ciclo de lavado.	• Reduzca la cantidad de detergente o el número de pastillas o detergentes monodosis.
Después del ciclo de lavado, hay restos de detergente en el dosificador.	• Compruebe que la tapa esté en la posición correcta (hacia ARRIBA para el detergente en polvo, hacia ABAJO para el detergente líquido). • Compruebe que usa el dosificador de detergente según las indicaciones de este manual del usuario.

Una vez finalizada la revisión, encienda el aparato. El programa continuará a partir del punto en que se haya interrumpido.
Si el problema se vuelve a producir, póngase en contacto con el Centro de servicio técnico.
Los datos que necesita para el Centro de servicio técnico se encuentran en la placa de características.

14.2 Apertura de emergencia de la puerta

En caso de fallo de alimentación o funcionamiento, la puerta del aparato permanece cerrada. El programa de lavado continúa cuando se restablece la alimentación. Si la puerta permanece bloqueada en caso de fallo, es posible abrirla usando la función de desbloqueo de emergencia.

Antes de abrir la puerta:

⚠ **PRECAUCIÓN!**

¡Riesgo de quemaduras! Asegúrese de que la temperatura del agua no sea demasiado alta y la colada no esté caliente. Si fuera necesario, espere hasta que se enfríen.

⚠ **PRECAUCIÓN!**

Existe riesgo de sufrir heridas. Asegúrese de que el tambor no esté girando. Si fuera necesario, espere hasta que el tambor deje de girar.

ⓘ

Asegúrese de que el nivel de agua dentro del tambor no sea demasiado alto. Si fuera necesario, proceda con un desagüe de emergencia (consulte “Desagüe de emergencia” en el capítulo “Mantenimiento y limpieza”).

Para abrir la puerta, proceda de la siguiente manera:

1. Pulse el botón On/Off para apagar el aparato.
2. Desenchufe el aparato de la toma de red.
3. Tire del desbloqueo de emergencia hacia abajo una vez. Tire del desbloqueo una vez más, manténgalo en tensión y mientras tanto, abra la puerta del aparato. El desbloqueo de emergencia se

encuentra donde indica la imagen siguiente.

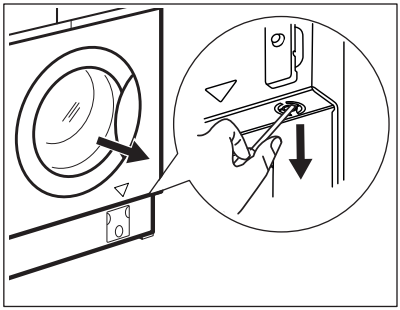

4. Saque la colada y cierre la puerta del aparato.

15. VALORES DE CONSUMO

15.1 Comentario

El código QR de la etiqueta energética suministrada con el aparato proporciona un enlace web a la información relacionada con el rendimiento del aparato en la base de datos de EU EPREL. Guarde la etiqueta energética como referencia junto con el manual de usuario y todos los demás documentos que se proporcionan con este aparato.
También puede encontrar la misma información en EPREL utilizando el enlace **https://eprel.ec.europa.eu** y el nombre del modelo y el número de producto que se encuentra en la placa de características del aparato.

Los valores y la duración del programa pueden variar dependiendo de las diferentes condiciones (por ejemplo, temperatura ambiente, temperatura y presión del agua, tamaño de la carga y tipo de ropa, tensión de alimentación) y también si se cambia el ajuste predeterminado de un programa.

15.2 Según el Reglamento de la Comisión UE 2019/2023

Eco 40-60 Programa	kg	kWh	Litros	hh:mm	% 1)	°C	rpm 2)
Carga completa	8.0	0.665	58.0	03:38	53.00	35.0	1351
Media carga	4.0	0.406	46.0	02:47	53.00	29.0	1351
Cuarto de carga	2.0	0.178	37.0	02:40	54.00	24.0	1351

1) Humedad restante al finalizar la fase de centrifugado. Cuanto más alta es la velocidad de giro, más alto es el ruido y más baja es la humedad restante.

2) Velocidad de centrifugado máxima.

Consumo de energía en diferentes modos

Apagado (W)	Espera (W)	Inicio retardado (W)	Espera en red (W)
0.50	0.50	4.00	2.00 1)

El tiempo para el modo Apagado/Espera es de 15 minutos como máximo.

1) El consumo de energía de la función conectada es de aproximadamente 17,5 kWh al año. Para desconectar esta función, consulte el capítulo "Wi-fi - Configuración de la conectividad".

15.3 Programas comunes

ⓘ

Estos valores son solo indicativos.

Programa	kg	kWh	Litros	hh:mm	% 1)	°C	rpm 2)
Algodón 3) 95 °C	8.0	2.250	85.0	04:00	52.00	85.0	1400
Algodón 60 °C	8.0	1.350	80.0	03:25	52.00	55.0	1400
Algodón 4) 20 °C	8.0	0.250	80.0	02:50	52.00	20.0	1400
Sintéticos 40 °C	3.0	0.650	75.0	02:25	35.00	40.0	1200
Prendas delicadas 5) 30 °C	2.0	0.360	50.0	01:10	35.00	30.0	1200
Lana 30 °C	1.5	0.200	55.0	01:05	30.00	30.0	1200

1) Humedad restante al finalizar la fase de centrifugado. Cuanto más alta es la velocidad de giro, más alto es el ruido y más baja es la humedad restante.

2) Indicador de referencia de la velocidad de giro.

3) Adecuado para el lavado de tejidos muy sucios.

4) Adecuado para lavar prendas de algodón, sintéticas y mixtas poco sucias.

5) También funciona como un ciclo de lavado rápido para ropa ligeramente sucia.

16. GUÍA RÁPIDA

16.1 Uso diario

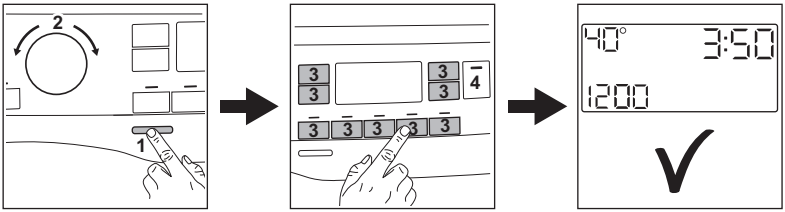

- Enchufe el aparato a la toma de corriente.
- Abra el grifo.
- Pulse el botón **On/Off** para encender el aparato **(1)**.
- Gire el selector para ajustar el programa que desee **(2)**.
- Seleccione las opciones disponibles con los botones táctiles correspondientes **(3)**.
- Introduzca las prendas en el tambor, una por una, sin superar la carga máxima recomendada. Cierre la puerta y asegúrese de que no quedan prendas enganchadas entre el sello y la puerta.
- Vierta el detergente y demás tratamientos en el compartimento correspondiente del dosificador de detergente.
- Toque el botón **Inicio/Pausa** ▷II para iniciar el programa **(4)**.
- El aparato se pone en marcha.
- Al final del programa, retire la colada.
- Pulse el botón **On/Off** para apagar el aparato.

16.2 Limpieza del filtro de la bomba de desagüe

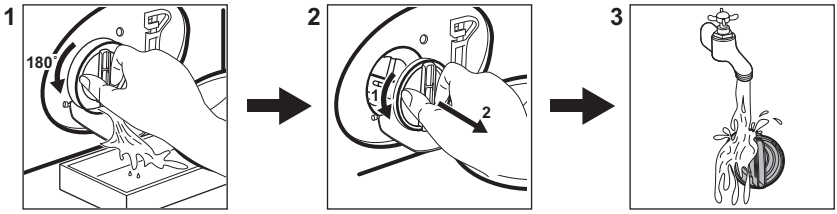

16.3 Tabla de programas

Programas	Carga	Descripción del producto
Eco 40-60 **1)**	8.0 kg	Algodón blanco y de color. Prendas con suciedad normal.
Algodón	8.0 kg	Algodón blanco y de color.
Sintéticos	3.0 kg	Prendas sintéticas o de tejido mixto.
Prendas delicadas	2.0 kg	Tejidos delicados como acrílicos, viscosa y poliéster.

Programas	Carga	Descripción del producto
PowerClean 59min	4.0 kg	Algodón y mezcla de tejidos sintéticos. Ideal para lavar la carga diaria en poco tiempo, para un mejor cuidado de la ropa y una buena limpieza a 30 °C.
Vapor	1.0 kg	Programa de vapor para prendas de algodón, sintéticas y delicadas.
Centrifugado/Descarga	8.0 kg	Todos los tejidos, excepto lana y tejidos muy delicados. Programa para centrifugar y descargar el agua.
Aclarado	8.0 kg	Todos los tejidos, excepto lana y tejidos muy delicados. Programa para aclarado y centrifugado.
Prendas de exterior	2.0 kg	Ropa deportiva moderna de intemperie.
Higiene	8.0 kg	Prendas de algodón blanco. Este programa con fase de vapor ayuda a eliminar gérmenes y bacterias.
20min 3kg	3.0 kg	**Prendas de algodón y sintéticas** poco sucias o que se han puesto una vez.
Ropa deportiva	3.0 kg	**Ropa deportiva sintética**. Ciclo corto intensivo para lavar a fondo ropa deportiva.
Tela vaquera	3.0 kg	**Programa especial para prendas de tela vaquera con una fase de lavado delicado para minimizar las marcas y la pérdida de color**. Para lograr un mejor cuidado, se recomienda realizar una carga reducida.
Lana / Seda	1.5 kg	Lana lavable a máquina, lana lavable a mano y delicados.

1) **De acuerdo con el Reglamento de la Comisión UE 2019/2023 y el decreto ucraniano 834/2023.** Este programa a 40 °C puede limpiar prendas de algodón con suciedad normal declaradas como lavables a 40 °C o 60 °C, juntas en el mismo ciclo.

ⓘ

La temperatura alcanzada en la colada, la duración del programa y otros datos se encuentran en el capítulo "Valores de consumo".
Los programas más eficientes en términos de consumo de energía son generalmente aquellos que funcionan a temperaturas más bajas y con mayor duración.

Cargar el aparato a la **capacidad máxima indicada para cada programa ayuda a reducir el consumo de energía y agua**.

Detergentes adecuados para cada programa

Programa	Polvo universal 1)	Líquido universal	Líquido para ropa de color	Lanas delicadas	Especial
Eco 40-60	▲	▲	▲	--	--
Algodón	▲	▲	▲	--	--
Sintéticos	▲	▲	▲	--	--
Prendas delicadas	--	--	--	▲	▲

Programa	Polvo universal[1)]	Líquido universal	Líquido para ropa de color	Lanas delicadas	Especial
PowerClean 59min	--	▲	▲	--	--
Prendas de exterior	--	--	--	▲	▲
Higiene	▲	▲	--	--	▲
20min 3kg	--	▲	▲	--	--
Ropa deportiva	--	▲	▲	--	▲
Tela vaquera	--	--	▲	▲	▲
Lana / Seda	--	--	--	▲	▲

1) A una temperatura superior a 60 °C se recomienda el uso de detergente en polvo.

▲ = Recomendado

-- = No recomendado

16.4 Tipo y cantidad de detergente.

- Utilice solo detergentes y otros tratamientos especialmente fabricados para lavadoras: Primero, siga estas reglas genéricas:
  - detergentes en polvo (también pastillas y detergentes monodosis) para todo tipo de tejidos, excepto los delicados. Son preferibles los detergentes en polvo con lejía para ropa blanca y programas de higiene.
  - detergentes líquidos (también detergentes monodosis), preferiblemente para programas de lavado a baja temperatura (60 °C máx.) para todo tipo de tejidos, o especiales solo para lana.
- No mezcle diferentes tipos de detergentes.
- Utilice menos detergente si:
  - está lavando una carga pequeña,
  - la colada está ligeramente sucia,
  - hay gran cantidad de espuma durante el lavado.
- Cuando utilice pastillas o cápsulas de detergente, colóquelas siempre dentro del tambor, no en el dosificador de detergente y siga las recomendaciones del fabricante.

La falta de detergente puede causar:

- resultados del lavado no satisfactorios,
- que la colada se vuelva gris,
- prendas grasientas.
- moho en el aparato.

El exceso de detergente puede provocar:

- espuma
- efecto de lavado reducido,
- aclarado inadecuado.
- un mayor impacto para el medio ambiente.

16.5 Programa de limpieza periódica

La limpieza periódica ayuda a prolongar la vida útil de su aparato.

Después de cada ciclo, deje la puerta y el dosificador de detergente ligeramente abiertos para que circule el aire y seque la humedad dentro del aparato.

Si el aparato no se utiliza durante mucho tiempo, cierre el grifo de agua y desenchufe el aparato.

Programa indicativo de limpieza periódica:

Descalcificación	Dos veces al año
Lavado de mantenimiento	Una vez al mes
Limpieza de la junta de la puerta	Cada dos meses
Limpieza del tambor	Cada dos meses
Limpieza del dosificador de detergente	Cada dos meses
Limpieza del filtro de la bomba de desagüe	Dos veces al año
Limpieza del tubo de entrada y el filtro de la válvula	Dos veces al año

Examine periódicamente el tambor para comprobar si hay cal. Recomendamos ejecutar un ciclo con el tambor vacío y un producto descalcificador ocasionalmente.

Eliminación de objetos extraños

ⓘ

Asegúrese de que los bolsillos estén vacíos y que todos los elementos sueltos estén atados antes de ejecutar su ciclo.

Retire cualquier objeto extraño (como clips metálicos, botones, monedas, etc.) que pueda encontrar en el sello de la puerta, los filtros y el tambor. Si es necesario, ponte en contacto con el Centro de servicio autorizado.

Sellado de puerta
Este aparato está diseñado con un **sistema de desagüe autolimpiante** que permite que las fibras de pelusa ligeras que se caen de la ropa se descarguen con el agua. Examine periódicamente la junta y, si es necesario, límpiela como se describe en el siguiente diagrama. Las monedas, botones y otros pequeños objetos pueden ser recuperados al final del ciclo.

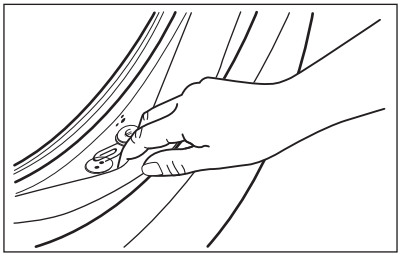

Límpiela cuando sea necesario con un agente limpiador de amoniaco en crema sin rascar la superficie de la junta.

Si fuera necesario, retire las pelusas y objetos del hueco del filtro.

16.6 Configuración de la conexión inalámbrica de la lavadora

1. Pulse el botón On/Off durante unos segundos para encender el aparato. Espere unos 10 segundos antes de proceder con la configuración inalámbrica.
2. Seleccione un programa girando el selector de programas.
3. Mantenga pulsados los botones Inicio retardado y Extrarrápido simultáneamente unos segundos hasta que suene un 'clic'. Suelte los botones.

   Aparece On en la pantalla durante 5 segundos y el indicador ⌔ empieza a parpadear.

El módulo inalámbrico comienza a arrancar.

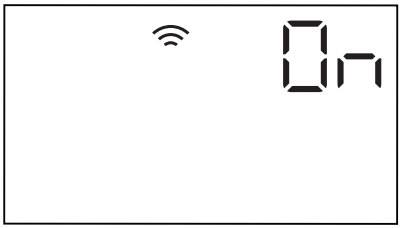

ⓘ

Asegúrese de que su aplicación está lista para la conexión.

4. Al cabo de unos segundos, aparece AP (**Punto de acceso**) en la pantalla.

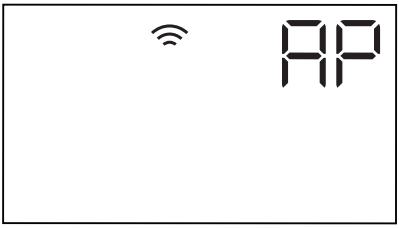

El punto de acceso estará abierto durante unos 3 minutos.

> ⓘ
> Mientras el dispositivo esté activado, seguirá intentando conectarse con las credenciales guardadas hasta que se desactive la conexión Wi-Fi o hasta que se restablezcan las credenciales.

5. Configure la aplicación "My AEG" en su dispositivo inteligente y siga las instrucciones para conectar el aparato a su red Wi-Fi.
6. Si está configurada la conectividad, cuando vuelve la pantalla de información del programa, el indicador ⌔ está en la pantalla.

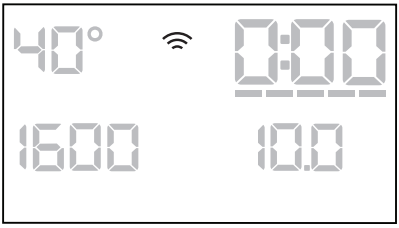

Para desconectar la conexión inalámbrica, pulse y retenga simultáneamente los botones Inicio retardado y Extrarrápido durante unos segundos hasta la primera señal acústica.

Suelte los botones. Aparece OFF en la pantalla durante 5 segundos.

> ⓘ
> Si apaga el dispositivo y lo vuelve a encender, la conexión inalámbrica se apaga automáticamente.

Para eliminar las credenciales inalámbricas, mantenga pulsados los botones Inicio retardado y Extrarrápido al mismo tiempo durante 10 segundos, hasta que el indicador de la segunda señal acústica --- aparezca en la pantalla.

17. ASPECTOS MEDIOAMBIENTALES

Recicle los materiales con el símbolo ♲. Coloque el embalaje en los contenedores correspondientes para reciclarlo. Ayude a proteger el medioambiente y la salud pública reciclando los residuos de aparatos eléctricos y electrónicos. No deseche los aparatos marcados con el símbolo 🗑 con los residuos domésticos. Lleve el producto a su centro de reciclaje local o póngase en contacto con su oficina municipal.

aeg.com

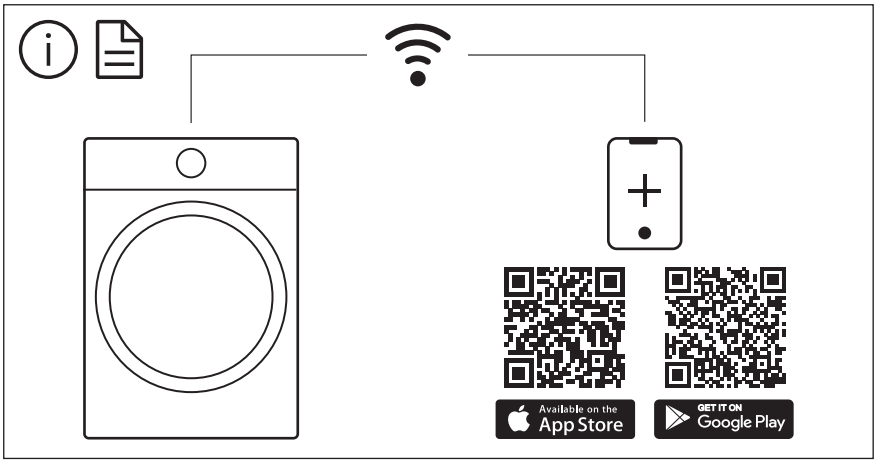

The software in this product contains components that are based on free and open source software. AEG gratefully acknowledges the contributions of the open software and robotics communities to the development project.

To access the source code of these free and open source software components whose license conditions require publishing, and to see their full copyright information and applicable license terms, please visit:
http://aeg.opensoftwarerepository.com (folder NIUS)

128036990-A-302026