Máquina de lavar e secar de livre instalação de 10.5 kg

LWT7256OCB

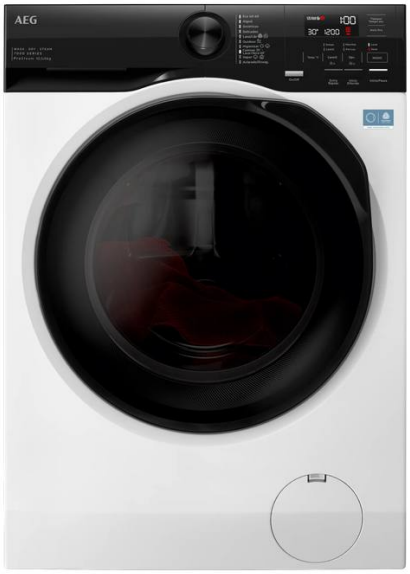

Lavar e secar de uma só vez, ou simplesmente refrescar com vapor
A máquina de lavar e secar 7000 ProSteam® é uma máquina da roupa 3 em 1 que simplifica o processo de lavagem da roupa oferecendo programas de lavagem, secagem e vapor. O vapor consome 96% menos água*, e é mais suave do que a lavagem, contribuindo para que a roupa se mantenha como nova durante mais tempo.

*Teste interno com carga de 1kg no programa Steam Refresh vs no programa Delicados.

Máquina de lavar e secar roupa de instalação livre, capacidade de 10,5 kg de lavagem (6 kg de secagem) e 1.600 rpm, com tecnologias ProSteam e PreciseWash e certificação Woolmark Blue, gaveta doseadora de grande capacidade, com porta plana escura e painel preto, motor Inverter e programa Higiene com vapor

Product Benefits & Features

ROUPA REFRESCADA,* RUGAS REDUZIDAS COM A OPÇÃO REFRESCAR A VAPOR
O programa Steam Refresh neutraliza os odores* e reduz os vincos nas roupas, incluindo de peças delicadas, em apenas 25 minutos. Para frescura adicional, basta juntar a nossa fragrância aromática. O resultado será aquele toque de frescura de roupa acabada de lavar.

*Teste externo mostra a neutralização de odor do fumo de cigarro num ciclo Steam Refresh.

Cuidado personalizado de lãs e tecidos delicados
SpecialCare adapta-se a cada tipo de tecido para uma limpeza suave, mas eficaz. Esta máquina certificada Woolmark Blue lava e seca a sua roupa do dia a dia, tecidos delicados e lã. Também restaura a proteção impermeável das roupas desportivas outdoor.

A tecnologia de deteção de carga otimiza o tempo e o consumo de água e energia
O AI Wash&Dry Assist, com tecnologia avançada de deteção de carga impulsionada pela Inteligência Artificial, otimiza os ciclos*. Ao lavar e secar cargas menores, reduz automaticamente o tempo, a água e o consumo de energia em até 40%, em comparação com um ciclo de carga completa**.

*Com base num algoritmo de deteção de peso, pré-treinado com uma variedade de cargas. Não são utilizados dados dos utilizadores para treinar a IA. **Teste interno realizado para tempo, consumo de água e energia num ciclo de Algodão a 30 °C otimizado com AI WashAssist, para 1 kg vs. carga máxima.

Quick 20' Wash & Dry 60' Rápido e conveniente
Com o Quick 20' Wash&Dry 60' pode lavar e secar uma carga mista de 1 kg em apenas uma hora, num só ciclo. Também pode optar apenas pelo ciclo de lavagem apenas e ter a roupa limpa em apenas 20 minutos. Cuidados rápidos e convenientes, ideais para quando está com pressa.

Motor Inverter+ concebido para maior precisão
O Motor Inverter+ é a evolução mais avançada do motor inverter. O seu rotor de magnetização permanente, assegura um controlo mais preciso e um desempenho consistente,. Graças a um algoritmo dedicado, reconhece com exatidão a quantidade de carga, ajustando o funcionamento para uma maior eficiência.

- Máquina de lavar e secar de livre instalação
- Secagem por condensação
- Início diferido até 20 h
- Programa Lavagem à mão
- Programa Lãs
- Programas de lavagem: Algodões, Delicados, Eco 40-60, Hygiene, Desporto, Quick 20 Wash&Dry 60, Enxaguamento, Vapor, Sintéticos, Lãs/Lavagem à mão
- Pés ajustáveis
- Protecção contra inundações

Máquina de lavar e secar de livre instalação de 10.5 kg

LWT7256OCB

Product Specification
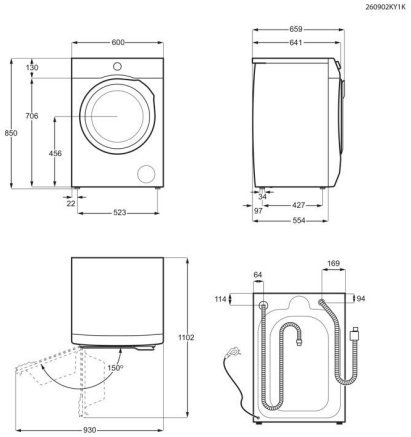
Classe de eficiência energética (Regulamento (UE) 2017/1369)	A
Classe de eficiência energética do ciclo de lavagem/secagem (Regulamento (UE) 2017/1369)	D
Velocidade máxima de centrifugação, rpm	1600
Tecnologia - secagem	Condensaçao de água
Certificação Woolmark	Woolmark Blue
Tambor	Protex
Aba para detergente líquido	Não
Lista de programas	Algodões, Delicados, Eco 40-60, Hygiene, Desporto, Quick 20 Wash&Dry 60, Enxaguamento, Vapor, Sintéticos, Lãs/Lavagem à mão
Funções	Secagem Auto, Início diferido, Modo, Ligar/Desligar, Opções, Centrifugação, Início/Pausa, Temperatura, Tempo de secagem, Time Save
Cor	Branco
Design	Display LED preto médio
Capacidade máxima em kg (UE 2017/1369)	10.5
Capacidade máxima em kg num ciclo de lavagem/secagem (UE 2017/1369)	6.0
Classe de eficiência de secagem por centrifugação do programa eco 40-60 (UE 2017/1369)	B
Consumo de energia em modo desligado (UE 2017/1369)	0.50
Consumo de energia em modo stand-by (UE 2017/1369)	0.5
Classe de emissão de ruído (UE 2017/1369)	B
Emissão de ruído aéreo (UE 2017/1369)	76
Indicadores - configuração	LED branco
Altura, mm	850
Largura, mm	600
Profundidade, mm	636
Profundidade total, mm	659
Frequência, Hz	50
Ligação (W)	2000
PNC	914 922 388
EAN	9315540426779