AEG

aeg.com/register

LWT7256OCB

PT Manual de instruções | **Máquina de lavar e secar**

Bem-vindo(a) à AEG! Obrigado por escolher o nosso aparelho.

No nosso esforço para sermos sustentáveis, estamos a reduzir os ativos de papel e a disponibilizar manuais do utilizador completos online. Aceda ao seu manual do utilizador completo em **aeg.com/manuals**

Obtenha conselhos de utilização, brochuras, resolução de problemas, informações sobre assistência e reparações em **aeg.com/support**

Adquira acessórios, consumíveis e peças de substituição originais para o seu aparelho em **aeg.com/shop**

Sujeito a alterações sem aviso prévio.

ÍNDICE

1. INFORMAÇÕES DE SEGURANÇA....2
2. INSTRUÇÕES DE SEGURANÇA....6
3. DESCRIÇÃO DO PRODUTO....8
4. INFORMAÇÃO TÉCNICA....9
5. INSTALAÇÃO....9
6. PAINEL DE COMMANDOS....15
7. SELETOR E BOTÕES....17
8. PROGRAMAS....20
9. ANTES DA PRIMEIRA UTILIZAÇÃO....28
10. DEFINIÇÕES....28
11. UTILIZAÇÃO DIÁRIA....29
12. UTILIZAÇÃO DIÁRIA - LAVAGEM E SECAGEM....32
13. UTILIZAÇÃO DIÁRIA - APENAS SECAGEM....35
14. COTÃO NOS TECIDOS....36
15. MANUTENÇÃO E LIMPEZA....36
16. RESOLUÇÃO DE PROBLEMAS....42
17. VALORES DE CONSUMO....45
18. GUIA RÁPIDO....48
19. PREOCUPAÇÕES AMBIENTAIS....52

1. ⚠ INFORMAÇÕES DE SEGURANÇA

Leia atentamente as instruções fornecidas antes de instalar e utilizar este aparelho. O fabricante não poderá ser responsabilizado por ferimentos ou danos resultantes de instalação ou utilização incorretas. Guarde sempre as instruções em local seguro e acessível para consultar no futuro.

1.1 Segurança de crianças e pessoas vulneráveis

⚠ **AVISO!**

Risco de asfixia, lesão ou incapacidade permanente.

- Este aparelho pode ser utilizado por crianças com 8 anos de idade ou mais velhas e por pessoas com capacidades físicas, sensoriais ou mentais reduzidas ou falta de experiência e conhecimento se forem supervisionadas ou instruídas no que respeita à utilização do aparelho de uma forma segura e compreenderem os perigos envolvidos.
- É necessário manter as crianças entre 3 e 8 anos de idade e pessoas com incapacidades muito extensas e complexas afastadas do aparelho, a menos que sejam constantemente vigiadas.
- É necessário manter as crianças com menos de 3 anos de idade afastadas do aparelho, a menos que sejam constantemente vigiadas.
- As crianças devem ser vigiadas para garantir que não brincam com o aparelho.
- Mantenha todos os materiais de embalagem fora do alcance das crianças e elimine-os de forma apropriada.
- Mantenha os detergentes fora do alcance das crianças.
- Mantenha as crianças e os animais domésticos afastados do aparelho quando a porta estiver aberta.
- Se o aparelho tiver um dispositivo de segurança para crianças, recomendamos que o ative.
- A limpeza e a manutenção básica do aparelho não devem ser efetuadas por crianças sem supervisão.

1.2 Segurança geral

- Este aparelho destina-se apenas a lavar e secar roupa de tipo doméstico, lavável e secável à máquina.
- Não utilize a função de secar se a roupa tiver sido suja com produtos químicos industriais.
- Este aparelho foi concebido unicamente para utilização doméstica num ambiente interior.

- Este aparelho pode ser utilizado em escritórios, quartos de hóspedes de hotéis, quartos de hóspedes de pousadas, casas de hóspedes de turismo rural e outros alojamentos semelhantes onde tal utilização não exceda os níveis de utilização doméstica (médios).
- Não altere as especificações deste aparelho.
- O aparelho pode ser instalado num espaço livre ou debaixo de um balcão de cozinha que tenha o espaço correto.
- Não instale o aparelho atrás de uma porta trancável, de uma porta de correr ou de uma porta com dobradiças para o lado oposto, que impeça a abertura total da porta do aparelho.
- Ligue a ficha na tomada elétrica apenas no final do processo de instalação. Certifique-se de que a ficha de alimentação elétrica está acessível após a instalação.
- A abertura de ventilação na base não deve ficar obstruída por carpete, tapete ou qualquer outro revestimento do piso.
- AVISO: O aparelho não pode ser alimentado através de algum dispositivo de comutação externo, como um temporizador, nem pode ser ligado a um circuito que seja ligado e desligado regularmente pelo fornecedor de eletricidade.
- Certifique-se de que o local de instalação do aparelho tem uma boa ventilação, para evitar o refluxo de gases indesejáveis para o local provenientes de aparelhos de queima de gás ou outros combustíveis, incluindo chama desprotegida.
- O ar que sai do aparelho não pode ser encaminhado para uma chaminé de exaustão de fumos de aparelhos que queimem gás ou outros combustíveis.
- A pressão da água fornecida tem de estar entre um mínimo de 0,5 bar (0,05 MPa) e um máximo de 10 bar (1,0 MPa).
- A carga máxima do aparelho é 10,5 kg. Não exceda a carga máxima para cada programa (consulte o capítulo "Programas").

- O aparelho deve ser ligado à rede de abastecimento de água com as mangueiras novas fornecidas com o aparelho ou com mangueiras novas fornecidas por um Centro de Assistência Técnica Autorizado.
- Não é permitido reutilizar uma mangueira antiga.
- Se o cabo de alimentação elétrica estiver danificado, deve ser substituído pelo fabricante, por um Centro de Assistência Técnica Autorizado ou por uma pessoa igualmente qualificada, para evitar perigos elétricos.
- Remova o cotão e os resíduos da embalagem que se tenham acumulado em torno do aparelho.
- Todas as peças que estejam contaminadas com substâncias como óleo vegetal ou mineral, acetona, álcool, gasolina, querosene, tira-nódoas, aguarrás, ceras e removedores de cera devem ser lavadas separadamente com uma quantidade extra de detergente antes de serem secas na máquina de lavar e secar.
- Não utilize o aparelho com artigos que estejam contaminados com produtos químicos industriais.
- Não utilize a máquina para secar peças não lavadas na máquina de lavar e secar.
- Todas as peças com espuma de borracha (espuma de látex), toucas de banho, tecidos impermeáveis, artigos e roupas com o avesso em borracha ou almofadas cheias com espuma de borracha não podem ser secas na máquina de lavar e secar.
- Os amaciadores e os produtos semelhantes devem ser utilizados de acordo com as instruções do fabricante do produto.
- Retire todos os objetos do vestuário que possam causar ignição, como isqueiros ou fósforos.
- AVISO: Nunca pare a máquina de lavar e secar antes do fim do ciclo de secagem, exceto se remover rapidamente e separar todas as peças para dissipar o calor residual.

- A parte final do ciclo de da máquina de lavar e secar é feita sem calor (ciclo de arrefecimento) para garantir que as peças ficam a uma temperatura que não as danifica.
- Não utilize jatos de água e/ou vapor a alta pressão para limpar o aparelho.
- Limpe o aparelho com um pano húmido. Utilize apenas detergentes neutros. Não utilize produtos abrasivos, esfregões abrasivos, solventes ou objetos metálicos.
- Antes de qualquer operação de manutenção, desative o aparelho e desligue a ficha da tomada elétrica.

2. INSTRUÇÕES DE SEGURANÇA

2.1 Instalação

ⓘ

A instalação deve cumprir com as regulamentações nacionais relevantes.

- Siga as instruções de instalação fornecidas com o aparelho.
- Não instale nem utilize o aparelho em locais onde a temperatura seja inferior a 0 °C ou onde fique exposto às condições meteorológicas.
- Mantenha o aparelho sempre na posição vertical quando estiver a ser transportado.
- Certifique-se de que existe circulação de ar entre o aparelho e o piso.
- Retire todos os materiais de embalagem e os parafusos de transporte.
- O piso onde instala o aparelho deve ser plano, estável, resistente ao calor e estar limpo.
- Guarde os parafusos de fixação para transporte num local seguro. Se o aparelho for transportado no futuro, é necessário instalar os parafusos para bloquear o tambor e evitar danos no interior do aparelho.
- Tenha sempre cuidado quando deslocar o aparelho porque ele é pesado. Utilize sempre luvas de proteção e calçado fechado.
- Não instale nem utilize o aparelho se estiver danificado.
- Não instale o aparelho em locais onde a porta do aparelho não possa ser aberta na totalidade.
- Ajuste os pés reguláveis de modo a criar o espaço necessário entre o aparelho e o piso.
- Quando o aparelho estiver colocado na sua posição definitiva, verifique se está corretamente nivelado, com a ajuda de um nível de bolha. Se não estiver, regule os pés até ficar nivelado.

2.2 Ligação elétrica

⚠ **AVISO!**

Risco de incêndio e choque elétrico.

- AVISO: Este aparelho foi concebido para ser instalado/ligado com ligação à terra no edifício.
- Utilize sempre uma tomada devidamente instalada e à prova de choques elétricos.
- Não utilize adaptadores de tomadas duplas ou triplas, nem cabos de extensão.
- Não desligue o aparelho puxando o cabo de alimentação. Puxe sempre a ficha.
- Não toque no cabo de alimentação ou na ficha com as mãos molhadas.

2.3 Ligação de água

- A água fornecida não pode exceder os 25°C.
- Não danifique as mangueiras da água.

- Antes de ligar o aparelho a canos novos, canos que não sejam usados há muito tempo, canos que tenham sido sujeitos a reparações ou canos que tenham recebido dispositivos novos (contador de água, etc.), deixe sair água até que saia limpa.
- Durante a primeira utilização do aparelho, certifique-se de que não existem fugas de água.
- Não utilize uma extensão de mangueira se a mangueira de entrada for demasiado pequena. Contacte um Centro de Assistência Técnica para saber como substituir a mangueira de entrada.
- Quando retirar o aparelho da embalagem, é possível que saia água da mangueira de escoamento. Isto deve-se aos testes do aparelho com a utilização de água na fábrica.
- Pode prolongar a mangueira de escoamento até ao máximo de 400 cm. Contacte um Centro de Assistência Técnica Autorizado para obter informações sobre outras mangueiras de escoamento e extensões.
- Certifique-se de que a torneira fica acessível após a instalação.

2.4 Utilização

⚠ **AVISO!**

Risco de ferimentos, choque elétrico, incêndio, queimaduras ou danos no aparelho.

- Não coloque produtos inflamáveis, nem objetos molhados com produtos inflamáveis, no interior, perto ou em cima do aparelho.
- Não toque no vidro da porta durante o funcionamento de um programa. O vidro pode ficar quente.
- Não seque peças danificadas (descosidas ou resgadas) que contenham forros ou enchimentos.
- Se tiver lavado a roupa com um removedor de nódoas, efectue mais um ciclo de enxaguamento antes de iniciar o ciclo de secagem.
- Certifique-se de que retira todos os objectos metálicos da roupa.
- Seque apenas tecidos que sejam adequados para secar no aparelho. Siga as instruções de lavagem das etiquetas da roupa.
- Não se sente nem se apoie na porta aberta do aparelho.
- Não seque peças encharcadas a pingar no aparelho.
- Não permita que objetos quentes toquem nas peças de plástico do aparelho.
- Se utilizar uma bola doseadora de detergente (se usar), remova-a antes de iniciar um programa de secagem.
- Não utilize uma bola doseadora de detergente quando seleccionar um programa sem paragens.

2.5 Assistência técnica

- Para reparar o aparelho, contacte o Centro de Assistência Técnica Autorizado. Utilize apenas peças sobressalentes originais.
- Note que uma reparação própria ou não profissional pode ter consequências para a segurança e anular a garantia.
- As peças sobressalentes que se seguem estão disponíveis durante pelo menos 10 anos após o modelo ter sido descontinuado: motor e escovas do motor, transmissão entre o motor e o tambor, bombas, amortecedores de choques e molas, tambor de lavagem, cruzeta do tambor e rolamentos esféricos relacionados, filamento de aquecimento e elementos de aquecimento, incluindo bombas de calor, tubagem e equipamento relacionado incluindo mangueiras, válvulas, filtros e aquastops, placas de circuito impressas, visores eletrónicos, interruptores de pressão, termóstatos e sensores, software e formware incluindo software de redefinição, porta, dobradiça e vedantes de porta, outros vedantes, unidade de bloqueio da porta, periféricos de plástico tais como dispensadores de detergente. A duração pode ser mais longa no seu país. Para saber mais informações, visite o nosso website.
- Note que algumas destas peças de reposição só estão disponíveis para reparadores profissionais e que nem todas as peças de reposição são relevantes para todos os modelos.

- Relativamente à(s) lâmpada(s) que está(ão) acesa(s) no interior deste produto e as lâmpadas de substituição, vendidas em separado: Estas lâmpadas destinam-se a suportar condições físicas extremas em eletrodomésticos, tais como temperatura, vibração, humidade, ou destinam-se a sinalizar informação relativamente ao estado operacional do aparelho. Não se destinam a ser utilizadas em outras aplicações e não se adequam à iluminação de espaços domésticos.

2.6 Eliminação

- Desligue o aparelho da alimentação eléctrica e do fornecimento de água.
- Corte o cabo de alimentação eléctrica do aparelho e elimine-o.
- Remova o trinco da porta para evitar que crianças ou animais de estimação fiquem presos no tambor.
- Elimine o equipamento em conformidade com os requisitos locais de eliminação de Resíduos de Equipamentos Eléctricos e Electrónicos (REEE).

3. DESCRIÇÃO DO PRODUTO

3.1 Visão geral do aparelho

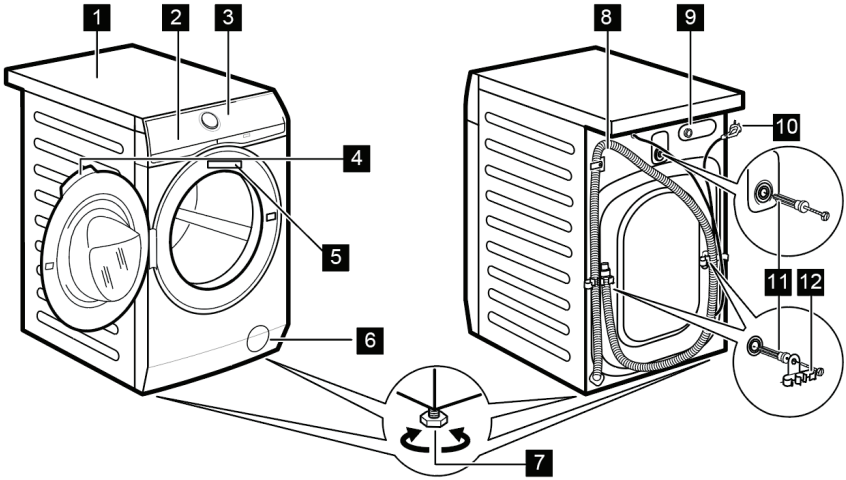

1 Tampo
2 Distribuidor do detergente
3 Painel de comandos
4 Puxador da porta
5 Placa de características
6 Filtro da bomba de escoamento
7 Pés de nivelamento do aparelho
8 Mangueira de escoamento
9 Ligação da mangueira de entrada
10 Cabo de alimentação
11 Parafusos de transporte
12 Suporte da mangueira

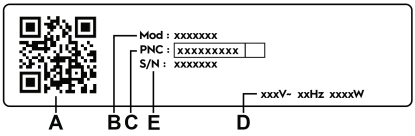

A placa de características indica:

A. código QR
B. Nome do modelo
C. Número do produto
D. Classificações elétricas
E. Número de série

Leia o **código QR** no aparelho para registar o seu produto e tirar o máximo partido dele.

- Aceda aos detalhes, documentação e artigos do seu aparelho sobre como utilizar as melhores fun cionalidades (Manual do Utilizador também disponível em **aeg.com/manuals**)
- Obtenha conselhos de utilização, resolução de problemas, informações de assistência e reparação (também disponíveis em **aeg.com/support**)
- Compre acessórios, consumíveis e peças sobressalentes originais para o seu aparelho (também dis poníveis em **aeg.com/shop**)

4. INFORMAÇÃO TÉCNICA

Dimensão	Largura/ Altura/ Profundidade total	60 cm /85 cm /65.9 cm
Ligação elétrica	Tensão Potência geral Fusível Frequência	230-240 V 2000 W 10 A 50 Hz
Nível de proteção contra a entrada de partículas sólidas e humi dade garantido pela tampa de proteção, exceto onde o equipa mento de baixa voltagem não tenha proteção contra humidade		IPX4
Fornecimento de água 1)		Água fria
Pressão do fornecimento de água	Mínimo Máximo	0,5 bar (0,05 MPa) 10 bar (1,0 MPa)
Carga máxima de lavagem	Algod.	10,5 kg
Carga máxima de secagem	Algod. Sintéticos	6 kg 4 kg

1) Ligue a mangueira de entrada de água a uma torneira de água com rosca de 3/4" .

5. INSTALAÇÃO

AVISO!

Consulte os capítulos relativos à segurança.

5.1 Como desembalar

AVISO!

Retire todos os materiais de embalagem e parafusos de transporte antes de instalar o aparelho.

⚠ **AVISO!**

Leia todas as instruções de instalação antes de prosseguir.

⚠ **AVISO!**

Use as luvas.

1. Remova a película externa. Se necessário, utilize um cortador.

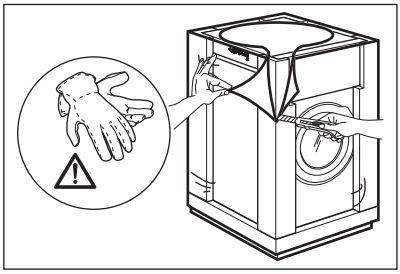

2. Retire a parte superior de cartão e os materiais de embalagem de polistireno.

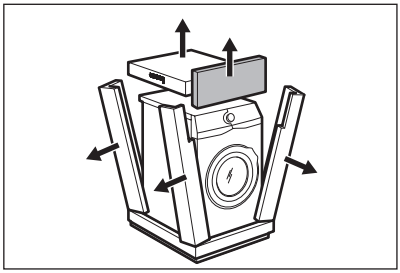

3. Remova a película interna.

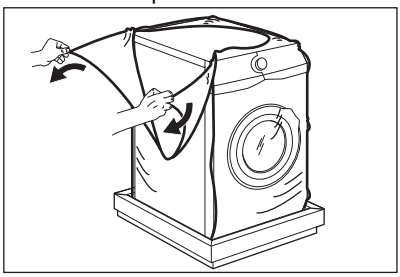

4. Abra a porta, retire a peça do vedante da porta e todos os objetos que estiverem dentro do tambor.

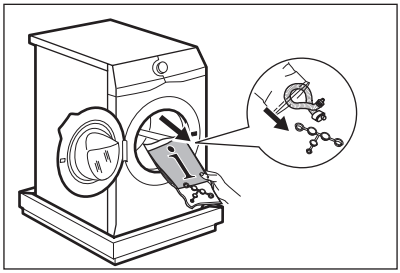

5. Coloque o aparelho com cuidado no chão, assente na parte de trás.
6. Coloque o elemento dianteiro da embalagem no chão, atrás do aparelho.

ⓘ

Certifique-se de que não danifica as mangueiras.

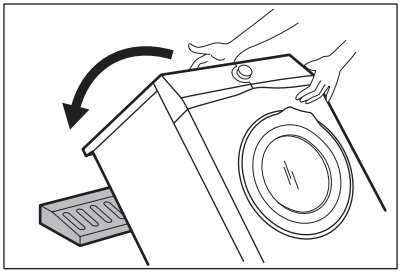

7. Remover a proteção da parte inferior.

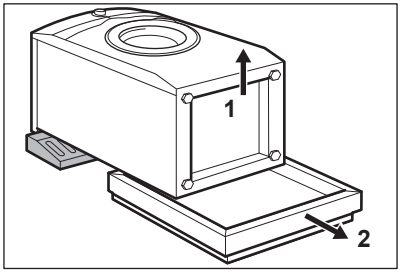

8. Puxe o aparelho para cima numa posição vertical.

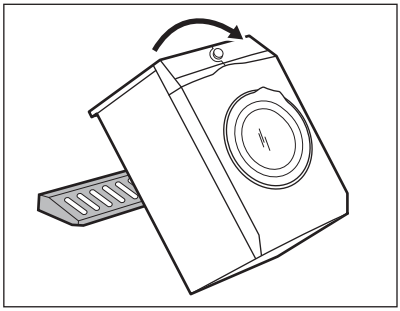

9. Retirar o cabo de alimentação e a mangueira de drenagem dos suportes de mangueiras.

ⓘ

É possível que saia alguma água da mangueira de drenagem. Isso deve-se aos testes do aparelho efetuados com água na fábrica.

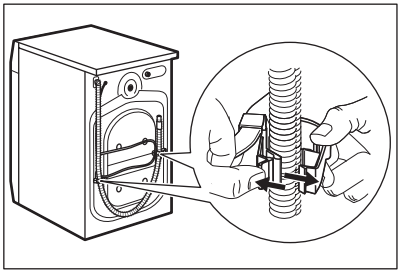

10. Retire os três parafusos.

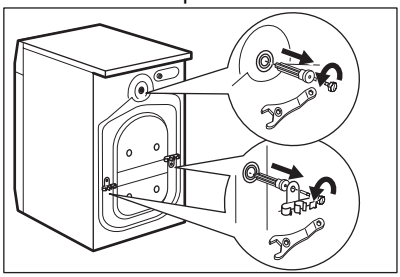

11. Retire os espaçadores de plástico.

12. Colocar as tampas de plástico, que se encontram no saco do manual do utilizador, nos respetivos orifícios.

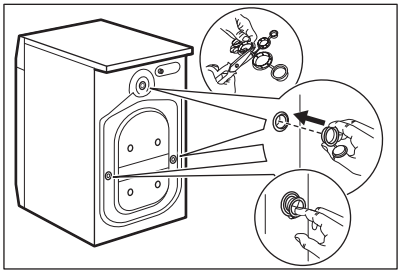

ⓘ

Recomendamos guardar o material de embalagem e os parafusos de transporte para quando for necessário movimentar o aparelho.

ⓘ

Os acessórios entregues com o aparelho podem variar dependendo do modelo.

5.2 Posicionamento e nivelamento

1. Instale o aparelho numa superfície plana e sólida.

ⓘ

Certifique-se de que não há carpetes a impedir a circulação de ar debaixo do aparelho.
Certifique-se de que o aparelho não toca na parede ou noutros aparelhos.

2. Desaperte ou aperte os pés para ajustar o nível.

⚠ **AVISO!**

Não coloque cartão, madeira ou materiais semelhantes debaixo dos pés do aparelho para ajustar o nível.

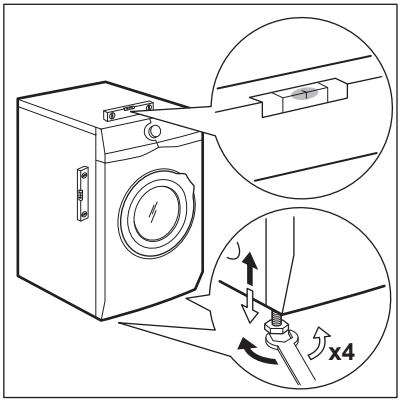

O aparelho deve ficar nivelado e estável.

> ⓘ
>
> A nivelação correta do aparelho impede a vibração, o ruído e o movimento do aparelho durante o funcionamento.

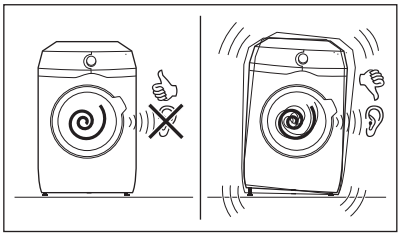

5.3 A mangueira de entrada

1. Ligue a mangueira de entrada de água na parte de trás do aparelho, se necessário. Normalmente, já é instalado na fábrica.

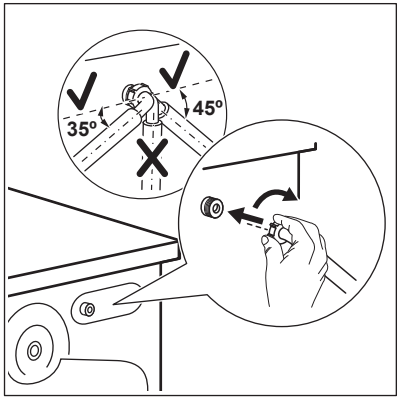

2. Vire a mangueira para a esquerda ou para a direita dependendo da posição da torneira. Certifique-se de que a mangueira de entrada não fica na posição vertical.
3. Se necessário, desaperte a porca para colocar a mangueira na posição correta.
4. Ligue a mangueira de entrada de água a uma torneira de água fria com rosca de 3/4".

> ⚠ **AVISO!**
>
> Para reduzir a força lateral, mantenha uma seção reta mínima de 200 mm de mangueira abaixo da conexão da torneira
>
> 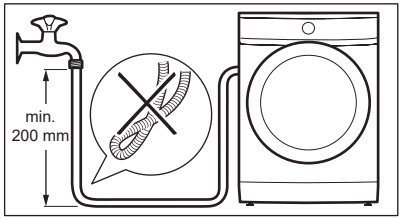
>

Alguns modelos podem conter mangueira de entrada com dispositivo de paragem de água. Evita quaisquer fugas na mangueira devido ao seu envelhecimento natural. O setor na janela mostra esta falha A. Se isto acontecer, feche a torneira de água e contacte o centro de assistência autorizado para obter informações sobre como substituir a mangueira.

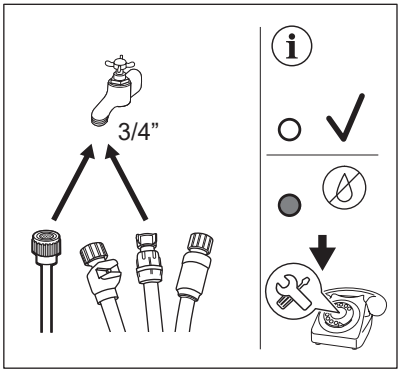

⚠ **AVISO!**

A água de entrada não deve exceder 25 °C.

⚠ **CUIDADO!**

Certifique-se de que não existem fugas nas uniões.

ⓘ

Não utilize uma extensão de mangueira se a mangueira de entrada for demasiado pequena. Contacte o centro de assistência para obter informações sobre a substituição da mangueira de entrada.

5.4 Dispositivo de retenção da água

A mangueira de entrada tem um dispositivo de bloqueio da passagem de água. Este dispositivo impede fugas de água na mangueira causadas pelo desgaste natural do tubo.

Esta anomalia é indicada no sector vermelho da janela “**A**”.

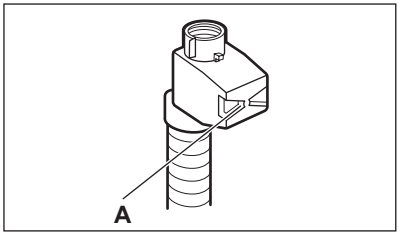

Se isto acontecer, feche a torneira de água e contacte um Centro de Assistência Técnica Autorizado para substituir a mangueira.

5.5 Escoamento de água

A mangueira de escoamento deve ser posicionada a uma altura não inferior a 60 cm e não superior a 100 cm do chão.

ⓘ

Pode prolongar a mangueira de escoamento até ao máximo de 400 cm. Contacte um Centro de Assistência Técnica Autorizado para comprar a outra mangueira de escoamento e a extensão.

É possível ligar a mangueira de escoamento de diferentes formas:

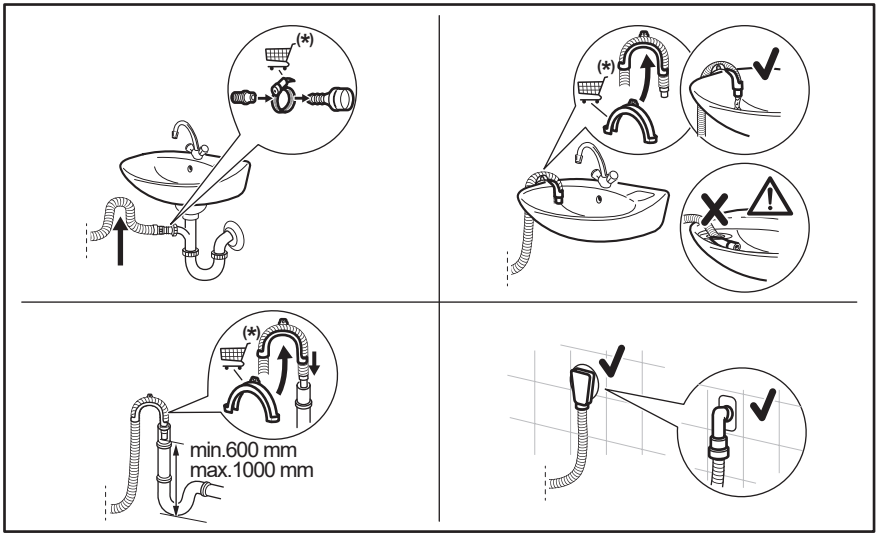

(*) Sujeito a alterações sem aviso prévio.

- Ligue a mangueira de escoamento no sifão e aperte-a com uma abraçadeira.
- Coloque a mangueira diretamente num tubo de escoamento encastrado na parede da divisão e aperte-a com uma abraçadeira.
- Sem a guia da mangueira em plástico, num sifão de lava-loiça - Introduza a mangueira de escoamento no sifão e aperte-a com uma abraçadeira.
- Num tubo de escoamento com orifício de ventilação – Introduza a mangueira de escoamento diretamente no tubo de escoamento ou tubo vertical.
- A mangueira de escoamento pode ser dobrada em U e colocada à volta da guia de plástico. Na borda de um lava-loiças - Fixe a guia à torneira de água ou à parede.

ⓘ

Certifique-se de que a mangueira de escoamento fica em arco para evitar a entrada de partículas dentro do aparelho a partir do lava-loiças.

ⓘ

Certifique-se de que a guia de plástico não se move durante o escoamento do aparelho e que a mangueira de escoamento não fica imersa em água. Isso poderá causar um retorno de água suja para dentro do aparelho.
Compre acessórios a um fornecedor autorizado.

ⓘ

A extremidade da mangueira de escoamento deve estar sempre ventilada, isto é, o diâmetro interno do tubo de escoamento (mín. 38 mm - mín. 1,5") deve ser superior ao diâmetro externo da mangueira de escoamento.

5.6 Ligação elétrica

No final da instalação, pode ligar a ficha à tomada elétrica.

A placa de características e o capítulo "Dados técnicos" indicam as características elétricas necessárias. Certifique-se de que são compatíveis com a fonte de alimentação elétrica.

Verifique se a instalação elétrica de sua casa suporta a carga máxima necessária, tendo também em conta quaisquer outros aparelhos que possam estar em funcionamento.

Ligue a máquina a uma tomada ligada à terra.

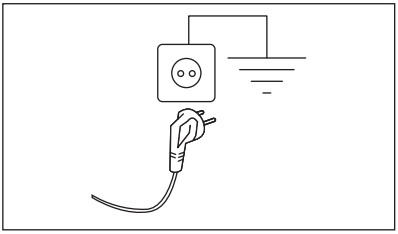

O cabo de alimentação deve estar acessível após a instalação da máquina

Para qualquer trabalho elétrico necessário para instalar este aparelho, contacte o nosso Centro de Assistência Técnica Autorizado.

O fabricante rejeita qualquer responsabilidade por danos ou ferimentos causados pelo não cumprimento das precauções de segurança acima.

6. PAINEL DE COMMANDOS

6.1 Descrição do painel de comandos

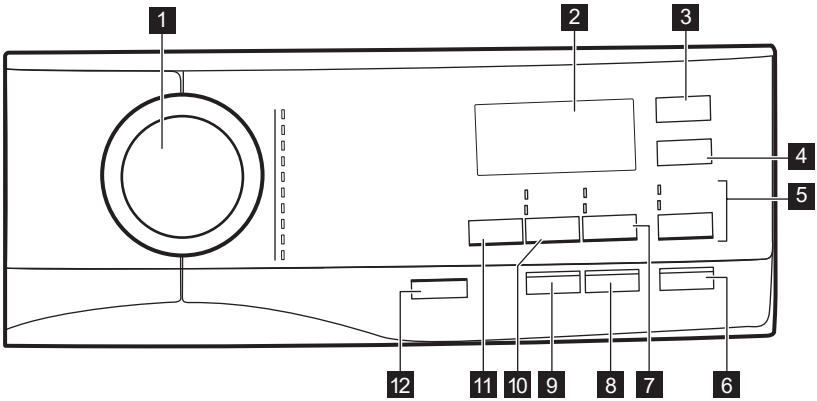

1 Seletor de programas

2 Visor

3 Tiempo/Tempo sec. botão tátil

4 Auto Dry botão tátil

5 MODO toque no botão e
- Lavar modo
- Secar modo

6 Inicio/Pausa botão tátil

7 Opc. botão tátil, opção de Enxaguamento Extra permanente 3s e
- Manchas opção
- Pre-Lav. opção

8 Inicio Diferido botão tátil

9 Extra Rápido botão tátil

10 Centrif. botão tátil, opção Bloqueio para crianças 3s
- Drenar opção
- Centrif. opção

11 Temp. °C botão tátil

12 On/Off botão de pressão

6.2 Visor

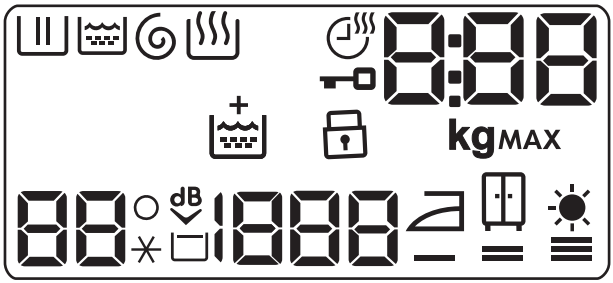

	Indicador da fase de lavagem: pisca du rante a fase de pré-lavagem e lavagem.		Indicador de bloqueio de segurança con tra crianças.
	Indicador da fase de enxaguamento. Pis ca durante a fase de enxaguamento.		Indicador de temperatura. O indicador aparece quando é selecionada a la vagem a frio.
	Indicador de fase de escoamento e cen trifugação. Pisca durante a fase de esco amento e centrifugação.	dB	Indicador extra silencioso.
	Opção de enxaguamento extra perma nente.		Indicador de cuba cheia.
	Indicador da fase de secagem.		Indicador de velocidade de centrifuga ção.
	Indicador de tempo de secagem.		Indicador de secagem para engomar.
	Indicador de porta bloqueada.		Indicador de secagem extra.
MAX	Indicador de roupa máxima. Pisca quan do a carga de roupa excede a carga má xima declarada do programa seleciona do. Se executar um programa com o tambor sobrecarregado, MAX também pisca no fim do programa.		Indicador de secagem para guardar.
	O indicador digital pode apresentar: • Duração do programa (por exemplo, 2:40, fase de lavagem e/ou secagem). • Inicio diferido (por exemplo, 30' ou 2h). • Fim do ciclo (0). • Código de aviso (por exemplo, E20). • Indicador de carga máxima (8.88 kg max). O valor é apresentado durante três segundos após a sele ção do programa, alternado com a duração do ciclo. O ícone kg pisca durante a deteção da carga de roupa (consulte o parágrafo “Deteção de carga PROSENSE”).		

7. SELETOR E BOTÕES

7.1 On/Off

Premir este botão durante alguns segundos permite ativar ou desativar o aparelho. O aparelho emite dois sons diferentes quando é ativado ou desativado.

Uma vez que a função Stand-by (Espera) desativa automaticamente o aparelho para diminuir o consumo de energia em algumas situações, pode ser necessário ativar o aparelho novamente.

ⓘ

O programa selecionado por defeito, na máquina ligada, é sempre o programa Eco 40-60.

Para saber mais, consulte a secção “Stand-by (Espera)” no capítulo “Utilização diária”.

7.2 Introdução

ⓘ

As opções/funções não podem ser seleccionadas com todos os programas de lavagem. Verifique a compatibilidade entre as opções/funções e os programas de lavagem na “Tabela de programas”. O aparelho não permite a selecção de opções/funções incompatíveis em conjunto, porque algumas opções/funções excluem outras.
Certifique-se de que o ecrã e os botões tácteis estão sempre limpos e secos.

7.3 Temp. °C

Quando selecionar um programa de lavagem, o aparelho propõe automaticamente uma temperatura predefinida.

Toque repetidamente neste botão até que o visor indique a temperatura pretendida.

Quando o visor apresentar os indicadores ✳ e – –, o aparelho não aquece a água.

7.4 Centrif.

Quando selecionar um programa, o aparelho seleciona automaticamente a velocidade de centrifugação padrão permitida.

Toque repetidamente neste botão para:

- **Alterar a velocidade de centrifugação.**

ⓘ

O visor indica apenas as velocidades de centrifugação disponíveis para o programa definido.

- **Ative a opção Cuba cheia .**
  A centrifugação final não é efetuada. A água do último enxaguamento não é escoada para evitar que os tecidos fiquem enrugados. O programa de lavagem termina com a água no tambor.

  O visor apresenta o indicador ⊟. A porta permanece bloqueada e o tambor roda regularmente para reduzir os vincos. É necessário escoar a água para desbloquear a porta.
  Se tocar no botão Inicio/Pausa, o aparelho executa a fase de centrifugação e escoa a água.

ⓘ

O aparelho escoa a água automaticamente após cerca de 18 horas.

- **Ative a função Extra silencioso.**
  As fases de centrifugação intermédia e final são suprimidas e o programa termina com a água no tambor. Isto ajuda a reduzir os vincos.

  O visor apresenta o indicador dB. A porta permanece bloqueada. O tambor roda regularmente para reduzir os vincos. É necessário escoar a água para desbloquear a porta.
  Uma vez que o programa é muito silencioso, é adequado para o período noturno em que as tarifas de eletricidade são inferiores. Em alguns programas, os enxaguamentos são realizados com mais água.

Se tocar no botão Inicio/Pausa, o aparelho executa apenas a fase de escoamento.

ⓘ

O aparelho escoa a água automaticamente após cerca de 18 horas.

- **Ative a opção de apenas escoamento** (**saltar as fases de lavagem, enxaguamento e centrifugação**): Drenagem.
  O aparelho executa apenas a fase de escoamento do programa de lavagem selecionado.

  O visor apresenta o indicador – – (fria), o indicador – – – (sem centrifugação) e o indicador ⟲.
- **Ative a opção de apenas centrifugação** (**saltar as fases de lavagem e enxaguamento**): Centrif..

ⓘ

Antes de selecionar esta opção, selecione um programa de lavagem para as peças de vestuário. O aparelho executará o ciclo de centrifugação mais adequado aos seus cuidados com o vestuário (por exemplo, para artigos sintéticos, em primeiro lugar selecione o programa de lavagem Sintéticos e, de seguida, a opção Centrif.).

O aparelho executa apenas a fase de centrifugação do programa de lavagem selecionado.

O visor apresenta o indicador – – (fria), o indicador de fase ⟲ e a velocidade de centrifugação.

7.5 Opc.

Prima repetidamente este botão para ativar uma das duas opções.

O indicador correspondente acende-se no visor.

- **Manchas**
  Selecione esta opção para adicionar uma fase de tira-nódoas a um programa, para tratar roupa muito suja ou manchada com um tira-nódoas.
  Coloque o tira-nódoas no compartimento |_|. O tira-nódoas será adicionado na fase apropriada do programa de lavagem.

ⓘ

Esta opção não está disponível para temperaturas inferiores a 40 °C.

- **Pre-Lav.** |_|
  Utilize esta opção para adicionar uma fase de pré-lavagem a 30 °C antes da fase de lavagem.
  Esta opção é recomendada para roupa com bastante sujidade, especialmente se tiver areia, pó, lama ou outras partículas sólidas.

ⓘ

Estas opções podem aumentar a duração do programa.

ⓘ

Estas duas opções não podem ser selecionadas em simultâneo.

7.6 Inicio Diferido

Com esta opção, pode atrasar o Inicio de um programa para uma hora mais conveniente.

Toque repetidamente no botão para selecionar o atraso pretendido. O tempo aumenta em passos de 30 minutos até aos 90 minutos e depois em passos de 2 horas até às 20 horas.

Após iniciar o ciclo com o botão Inicio/Pausa , o visor apresenta o tempo de atraso selecionado e o aparelho inicia a contagem decrescente.

7.7 Extra Rápido

Com esta opção, pode diminuir a duração do programa.

- Se a roupa tiver sujidade normal ou ligeira, pode ser recomendável encurtar a duração do programa de lavagem. Toque neste botão **uma vez** para diminuir a duração.

- Se a carga de roupa for mais pequena, toque neste botão **duas vezes** para selecionar um programa extrarrápido.

A duração do programa é atualizada no visor em conformidade.

Quando este botão é selecionado, o LED por cima do botão acende.

> ⓘ
> Esta opção também pode ser utilizada para encurtar a duração do programa de vapor.

7.8 Tiempo/Tempo sec.

No programa que está selecionado, toque neste botão para definir o tempo que mais se adequa aos tecidos que tem para secar (consulte a tabela “Secagem por tempo”). O visor apresenta o valor definido.

De cada vez que tocar neste botão, o tempo aumenta 5 minutos.

> ⓘ
> Alguns valores de tempo não estão disponíveis para os diferentes tipos de tecido.

7.9 Auto Dry

Toque neste botão para selecionar um dos 3 níveis de secagem automáticos propostos pelo aparelho.

O visor apresenta o indicador do nível de secagem correspondente:

- **Seco para engomar**: roupa para engomar.
- **Seco para guardar**: roupa para guardar.
- **Secagem extra**: roupa para secar totalmente.

> ⓘ
> Alguns níveis automáticos não estão disponíveis para todos os tipos de tecido.

7.10 MODO

Com este botão, um ciclo pode ser:
- **Apenas lavagem** : Indicador Lavar aceso.
- **Lavagem e secagem** : Indicadores Lavar e Secagem acesos.
- **Apenas secagem** : Indicador Secagem aceso.

7.11 Inicio/Pausa

Toque no botão Inicio/Pausa para iniciar ou parar o funcionamento do aparelho ou interromper um programa em curso.

8. PROGRAMAS

8.1 Tabela de programas

Programa Temperatura pre definida Gama de tempera tura	Velocidade de centrifugação de referência Intervalo de velocidade de centrifugação	Carga máxi ma	Descrição do programa
Eco 40-60 (Apenas modo lavar) **1)**	1600 rpm	10,5 kg	**Algodão branco e de cores resistentes**. Peças com sujidade normal.
Eco 40-60 + Nível se co para guardar (mo do de lavar e secar) **2)**	1600 rpm	6 kg	
Eco 40-60 + Nível se co para guardar (ape nas modo secar)	-	6 kg	**Algodão branco e de cores resistentes**.
Algod. Fria - 95 °C	1600 rpm	10,5 kg	**Algodão branco e de cor**. Para roupa com sujida de normal, excessiva ou ligeira.
Sintéticos Fria - 60 °C	1200 rpm	4 kg	**Artigos de tecido sintético ou misto**. Peças com sujidade normal.
Delicados Fria - 40 °C	1200 rpm	2 kg	**Tecidos delicados, como acrílico, viscose e po liéster, bem como tecidos mistos que precisam de lavagem suave**. Para roupa com sujidade nor mal e ligeira.
Lana/Lãs Fria - 40 °C	1200 rpm	1.5 kg	**Lãs laváveis na máquina, lãs de lavar à mão e outros tecidos** com o símbolo de cuidado “lavar à mão”**3)**.

Programa Temperatura pre definida Gama de tempera tura	Velocidade de centrifugação de referência Intervalo de velocidade de centrifugação	Carga máxi ma	Descrição do programa
Outdoor Fria - 40 °C	1200 rpm	2 kg	ⓘ Não utilize amaciador e certifique-se de que não existem resíduos de ama ciador no distribuidor de detergente. **Roupa de exterior, técnica e desportiva ou casa cos impermeáveis e ventilados, casacos com forro amovível de velo ou outro material isolan te**. ⓘ Se utilizar um programa combinado de lavagem e secagem, a fase de seca gem também funciona como restaura dor da repelência da água. **Certifique-se de que a etiqueta de cuidado do vestuário permite a secagem em se cador de roupa.**
Higienizar 60 °C	1600 rpm	10,5 kg	**Peças de algodão branco.** Este programa de lava gem de alto desempenho remove mais de 99,99% das bactérias e vírus[4)] Manter a temperatura acima de 60 °C durante a fase de lavagem; uma fase de enxaguamento melhorada assegura uma remoção adequada de resíduos de detergente e microrganis mos. Este programa assegura também uma redu ção adequada de pólens/itens alergénicos.
Camisas 20'- Lava+Seca 60' 30 °C – 40 °C	1200 rpm	1 kg	Programa para tratar até 1 kg de carga de **camisas sintéticas misturadas** em apenas em 20 minutos. Adicione uma fase de secagem para ter um ciclo OneGo (lavagem e secagem) completo em 60 mi nutos.

Programa Temperatura pre definida Gama de tempera tura	Velocidade de centrifugação de referência Intervalo de velocidade de centrifugação	Carga máxi ma	Descrição do programa
Vapor		1 kg	Artigos de algodão, sintéticos e mistos. Ciclo de va por especial sem lavagem que pode ser utilizado para preparar roupa seca para engomar ou refres car roupa usada apenas uma vez. Este programa reduz os vincos, os odores e relaxa as fibras. Não utilize detergente. Quando o programa terminar, retire rapidamente a roupa do tambor[5] Se necessário, remova as nó doas lavando ou aplicando tira-nódoas na máquina. O programa de vapor não realiza qualquer ciclo hi giénico. Não selecione um programa de vapor com estes tipos de artigos: • Roupa não adequada para secagem em seca dor. • Roupa com etiqueta “Só limpeza a seco”.
Aclarado/Enxag.	1600 rpm	10,5 kg	Para enxaguar e centrifugar a roupa. **Todos os te cidos**, excepto lãs e tecidos muito delicados. Redu za a velocidade de centrifugação de acordo com o tipo de roupa.

[1] **De acordo com o Regulamento da Comissão UE 2019/2023 e o decreto ucraniano 834/2023.** Este progra ma na temperatura e velocidade de centrifugação padrão, apenas em modo de lavagem com capacidade nominal de 10,5 kg pode limpar normalmente e em conjunto roupa de algodão suja declarada lavável a 40 ºC ou 60 ºC no mesmo ciclo.

Para a temperatura alcançada na roupa, a duração do programa e outros dados, consulte o capítulo "Valores de consumo".
Os programas mais eficientes em termos de consumo de energia são geralmente aqueles que são executa dos a temperaturas mais baixas e com uma duração mais longa.

[2] **De acordo com o Regulamento da Comissão UE 2019/2023 e o decreto ucraniano 834/2023.** Este progra ma, à temperatura e velocidade de centrifugação padrão, no modo de lavagem e secagem, com capacidade nomi nal de 6 kg e com o nível de secagem Secar Guardar realiza o ciclo de lavagem e secagem capaz de limpar normalmente e em conjunto roupa de algodão suja declarada lavável a 40 ºC ou 60 ºC no mesmo ciclo e, após a fase de secagem, a roupa pode ser imediatamente guardada num armário.

[3] Durante este ciclo, o tambor roda lentamente para garantir uma lavagem suave. Pode parecer que o tambor não roda ou não roda apropriadamente, mas tal é normal para este programa.

[4] Testado para Staphylococcus aureus, Enterococcus faecium, Candida albicans, Pseudomonas aeruginosa e MS2 Bacteriophage em testes externos realizados pela Swissatest Testmaterialien AG em 2021 (Relatório de tes te n.º 202120117).

[5] Se selecionar um programa de vapor com roupa seca, no final do ciclo a roupa pode ficar húmida. Seque as peças ao ar durante cerca de 10 minutos. Este programa não elimina odores particularmente intensos.

Compatibilidade das opções com os programas

Programa / Opções	Eco 40-60	Algod.	Sintéticos	Delicados	Lana/Lãs	Outdoor	Higienizar	Camisas 20´-Lava+Seca 60´	Vapor	Aclarado/Enxag.
---							■			
	■	■	■	■	■	■	■			■
dB		■	■	■						
Pre-Lav.		■	■				■			
Manchas 1)		■	■				■			
Aclarado Extra		■	■	■		■	■			■
Extra Rápido 2)		■	■	■					■	
Tiempo/Tempo sec.	■	■	■	■	■	■	■			
Auto Dry	■ 3)	■	■	■	■	■	■			
Inicio Diferido	■	■	■	■	■	■	■	■	■	■

1) Esta opção não está disponível para temperaturas inferiores a 40 °C.

2) Se selecionar a duração menor, recomendamos que diminua a quantidade de roupa. Pode carregar totalmente o aparelho, mas os resultados da lavagem serão menos satisfatórios.

3) Não selecionável com o nível Seco para engomar.

Detergentes adequados para cada programa

Programa	Detergente universal em pó[1]	Detergente universal lí quido	Detergente lí quido para te cidos de cor	Lãs delicadas	Detergente especial
Eco 40-60	▲	▲	▲	--	--
Algod.	▲	▲	▲	--	--
Sintéticos	▲	▲	▲	--	--
Delicados	--	--	--	▲	▲
Lana/Lãs	--	--	--	▲	▲
Outdoor	--	--	--	▲	▲
Higienizar	▲	▲	--	--	▲
Camisas 20´-Lava+Seca 60'	--	▲	▲	--	--

1) A uma temperatura superior a 60 ºC, recomenda-se a utilização de detergente em pó.

▲ = Recomendado

-- = Não recomendado

8.2 Woolmark Premium Wool Care - Azul

- O ciclo de lavagem para roupas de lã desta máquina foi aprovado pela The Woolmark Company para a lavagem de roupas de lã em que a "lavagem à mão" esteja indicada no rótulo, contanto que as roupas sejam lavadas de acordo com as indicações do rótulo e as instruções da fabricante desta máquina de lavar.**M1230**.
- O ciclo de secagem de roupas de lã desta máquina foi testado e aprovado pela The Woolmark Company. O ciclo é adequado para secar roupas de lã em que a "lavagem à mão" esteja indicada no rótulo, contanto que as roupas sejam lavadas em um ciclo de lavagem à mão aprovado pela Woolmark e secadas de acordo com as instruções da fabricante. **M1224**.

8.3 Vapor programas

Os programas Vapor podem ser utilizados para reduzir rugas e odores em peças de roupa (como algodão, sintéticos, tecidos mistos, incluindo peças delicadas) que só precisam de ser refrescadas, em pouco tempo, evitando lavar.

As fibras do tecido ficam relaxadas e depois, passar a ferro, não exige esforço. Quando o ciclo terminar, retire rapidamente a roupa do tambor.

A duração do ciclo pode ser reduzida até 15 minutos através da opção Extra Rápido .

NÃO defina este modo com o seguinte tipo de itens:

- Roupa não adequada para secagem em secador.
- Roupa com etiqueta “Só limpeza a seco”.

ⓘ

Não utilize detergente!
Os programas Vapor não removem odores particularmente intensos e não executam qualquer ciclo higiénico.
Após o tratamento a vapor, a roupa pode ficar húmida. Pendure os artigos durante alguns minutos.

A fragrância (AEG Steam Fragrance)

O AEG Steam Fragrance permite-lhe refrescar até a sua roupa delicada, removendo os vincos e adicionando frescura com uma fragrância suave desenvolvida exclusivamente por **AEG**. Ao refrescar a sua roupa com vapor, em vez de executar ciclos de lavagem completos, irá manter a sua roupa com aspeto e sensação de nova por mais tempo. Pode utilizar a fragrância em segurança com os programas Caxemira e Vapor - se estiverem disponíveis - para tecidos delicados como caxemira e lã. Ao tratar uma carga mais pequena, reduza a dose da fragrância e a duração do ciclo: em apenas quinze minutos, a sua roupa recuperará a sensação de "acabada de lavar".

Leia atentamente as instruções fornecidas com a fragrância.

NÃO:

- Seque na máquina de secar as roupas tratadas com fragrância. O seu benefício evaporaria.
- Utilize a fragrância com finalidades diferentes das aqui descritas.
- Utilize a fragrância em peças de roupa novas. Peças de roupa novas podem conter resíduos de compostos do acabamento que não são compatíveis com a fragrância.

ⓘ

A fragrância está disponível na loja online **AEG** ou num representante autorizado.

8.4 Secagem automática

Os tempos iniciais do ciclo para programas com a opção Auto Dry são apenas estimativas, o tempo de secagem real pode ser ligeiramente diferente do tempo apresentado.

Nível de secagem	Tipo de tecido	Carga
Secagem extra Para atoalhados	**Algodão e linho** (roupões, toalhas de banho, etc.)	até 6 kg
Seco para guardar Para artigos que serão guardados	**Algodão e linho** (roupões, toalhas de banho, etc.)	até 6 kg
	Tecidos sintéticos e mistos (camisolas, blusas, roupa interior, roupa de casa e roupa de cama)	até 4 kg
	Tecidos delicados (tecidos mistos de acrílico, viscose e poliéster)	até 2 kg
	Peças de lã (camisolas de lã)	até 1 kg
	Roupa desportiva de exterior (roupa de exterior, técnica e despor tiva, casacos impermeáveis e com tecido respirável, casacos com forro)	até 2 kg
Seco para engomar Adequado para engomar	**Algodão e linho** (lençóis, toalhas de mesa, camisas, etc.)	até 6 kg

8.5 Secagem temporizada

Nível de seca gem	Tipo de tecido	Carga (kg) Velocidade de centrifugação (rpm)	Duração suge rida (min.)
Secagem extra Para atoalhados	**Algodão e linho** (roupões, toalhas de banho, etc.)	6 1600	245 - 265
		4 1600	165 - 185
		2 1600	125 - 135

Nível de secagem	Tipo de tecido	Carga (kg) Velocidade de centrifugação (rpm)	Duração sugerida (min.)
	Denim (jeans, peças resistentes como roupa de trabalho em ganga)	4 1600	170 - 190
		2 1600	115 - 125
Seco para guardar Para artigos que serão guardados	**Algodão e linho** (roupões, toalhas de banho, etc.)	6 1600	235 - 255
		4 1600	155 -175
		2 1600	115 - 125
	Tecidos sintéticos e mistos (camisolas, blusas, roupa interior, roupa de casa e roupa de cama)	4 1200	135 - 145
		1 1200	40 - 50
	Delicados (tecidos mistos de acrílico, viscose e poliéster)	2 1200	140 - 160
		1 1200	70 - 80
	Lã (camisolas de lã)	1 1200	110 - 130
	Roupa desportiva de exterior (roupa de exterior, técnica e desportiva, casacos impermeáveis e com tecido respirável, casacos com forro)	2 1200	140 - 160
		1 1200	70 - 80
	Denim (peças em ganga, jeans)	4 1600	160 -180
		2 1600	105 - 115
Seco para engomar Adequado para engomar	**Algodão e linho** (lençóis, toalhas de mesa, camisas, etc.)	6 1600	170 -190
		4 1600	105 - 125
		2 1600	75 - 85

9. ANTES DA PRIMEIRA UTILIZAÇÃO

ⓘ

Durante a instalação ou antes da primeira utilização, pode observar alguma água no aparelho. Este é uma água residual deixada após um teste funcional completo na fábrica para garantir que o aparelho é entregue aos clientes em perfeito estado de funcionamento e não é motivo para preocupação.

1. Certifique-se de que todos os parafusos de fixação para efeitos de transporte foram removidos do aparelho.
2. Certifique-se de que existe alimentação elétrica e que a torneira da água está aberta.
3. Coloque 2 litros de água no compartimento do detergente que está marcado com ⊔II⊔.

Esta ação ativa o sistema de escoamento.

4. Coloque uma pequena quantidade de detergente no compartimento do detergente que está marcado com ⊔II⊔.
5. Selecione e inicie um programa para algodão com a temperatura mais elevada e sem roupa no tambor.

Isto remove toda a sujidade do tambor e da cuba.

10. DEFINIÇÕES

10.1 Bloqueio para crianças

Com esta opção, pode impedir que as crianças brinquem com o painel de comandos.

- Para **ativar/desativar** esta opção, toque no botão Centrifugação até o indicador **se acender/apagar** no visor.

Pode ativar esta opção:

- Depois de tocar no botão Inicio/Pausa : todos os botões e o controlador do programa são desativados (exceto o botão On/Off).
- Antes de tocar no botão Inicio/Pausa : o aparelho não pode iniciar.

O aparelho mantém a seleção desta opção mesmo após ser desligado.

10.2 Sinais sonoros

Tocar simultaneamente nos botões Opção ePods® durante 3 segundos para desativar os sinais sonoros de final de programa.

ⓘ

Se o aparelho tem alguma avaria, os sinais sonoros continuam ativados.

10.3 Enxaguamento Extra Permanente 3s

Com esta opção, pode ter sempre um ou dois enxaguamentos extra quando selecionar um novo programa.

Para **ativar/desativar** esta opção, mantenha premido o botão Opção durante 3 segundos até o indicador **se acender/apagar** no visor.

Quando estiver ativado, o aparelho volta a esta opção após alterar/reiniciar o programa.

ⓘ

Esta opção aumenta a duração do programa.

11. UTILIZAÇÃO DIÁRIA

⚠ **AVISO!**

Consulte os capítulos relativos à segurança.

11.1 Ativar o aparelho

1. Ligue a ficha à tomada elétrica.
2. Abra a torneira da água.
3. Prima o botão On/Off durante alguns segundos para ativar o aparelho. O indicador do botão Inicio/Pausa começa a piscar.

O seletor de programas é colocado automaticamente no programa predefinido e apenas o indicador Lavar acende por cima do botão Modo.

O visor apresenta a carga máxima (durante alguns segundos), a temperatura predefinida, a velocidade de centrifugação predefinida, os indicadores das fases que compõem o programa e a duração do ciclo.

11.2 Carregar a roupa

- Abra a porta do aparelho.
- Deve sacudir a roupa antes de a colocar no aparelho.
- Coloque a roupa no tambor, uma peça de cada vez.

Certifique-se de que não coloca demasiada roupa no tambor.

- Feche bem a porta.

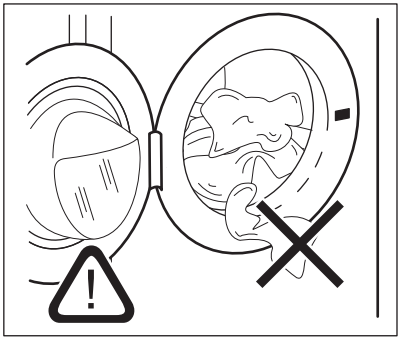

⚠ **CUIDADO!**

- Certifique-se de que não deixa roupa entre o vedante e a porta. Existe o risco de fuga de água ou danos na roupa.
- Lavar manchas muito oleosas e gordurosas ou utilizar perfume de fragrância pode danificar as peças de borracha do aparelho.

11.3 Encher o detergente e aditivos

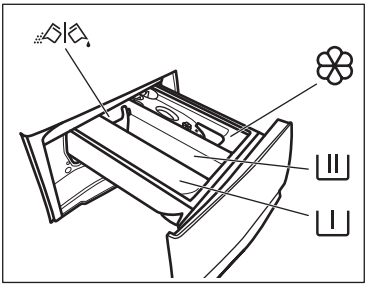

I	Compartimento para pré-lavagem, saponária ou tira-nódoas.
II	Compartimento para a fase de lavagem.
❀	Compartimento para aditivos líquidos (amaciador de roupa, goma).
MAX	Nível máximo para a quantidade de aditivos líquidos.
	Aba para detergente em pó ou líquido.

ⓘ

Respeite as instruções indicadas nas embalagens dos detergentes, mas recomendamos que não exceda o nível máximo indicado (MAX). Esta quantidade garante os melhores resultados de lavagem.

ⓘ

Após um ciclo de lavagem, remova os resíduos de detergente do distribuidor de detergente, se necessário.

11.4 Verifique a posição da aba

1. Puxe o distribuidor de detergente totalmente para fora até este parar.
2. Pressione a alavanca para baixo para remover o dispensador.
3. Para utilizar detergente em pó, vire a aba para cima.
4. Para utilizar detergente líquido, vire a aba para baixo .

ⓘ

Com a aba na posição PARA BAIXO:

- Não utilize detergentes líquidos gelatinosos ou espessos.
- Não coloque uma quantidade de detergente líquido superior ao limite indicado na aba.
- Não selecione a fase de pré-lavagem.
- Não selecione a função de Inicio diferido.

5. Meça a quantidade de detergente e amaciador.
6. Feche cuidadosamente o dispensador de detergente.

Certifique-se de que a aba não provoca um bloqueio quando fecha a gaveta.

11.5 Selecionar um programa

1. Rode o seletor de programas para selecionar o programa de lavagem pretendido. O indicador do programa correspondente acende-se.

O indicador do botão Inicio/Pausa pisca.
O visor apresenta a carga máxima declarada para o programa definido (durante alguns segundos), a temperatura predefinida, a velocidade de centrifugação predefinida, os indicadores de fase de lavagem (se existirem) e o indicador da duração do programa.

2. Para alterar a temperatura e/ou a velocidade de centrifugação, toque nos botões correspondentes.
3. Se desejar, defina uma ou mais opções tocando nos botões correspondentes. Os indicadores correspondentes aparecem no visor e a informação apresentada muda em conformidade.

ⓘ

Para efetuar apenas a lavagem, certifique-se de que apenas o indicador Lavar está aceso por cima do botão Modo.

ⓘ

Se uma seleção **não for possível**, o indicador não aparece e o aparelho emite sinais sonoros.

11.6 Iniciar um programa

Toque no botão Inicio/Pausa para iniciar o programa.
O indicador correspondente pára de piscar e fica aceso.
O programa inicia e a porta é bloqueada. O visor apresenta o indicador .

ⓘ

A bomba de escoamento pode funcionar durante algum tempo enquanto o aparelho faz o enchimento com água.

11.7 Iniciar um programa com Inicio diferido

1. Toque repetidamente neste botão até o visor apresentar o tempo de atraso pretendido. O indicador Inicio Diferido acende-se.
2. Toque no botão Inicio/Pausa .

O aparelho inicia a contagem decrescente do Inicio diferido.
Quando a contagem decrescente terminar, o programa inicia.

ⓘ

O cálculo do ProSense é iniciado no fim da contagem decrescente.

Cancelar o Inicio diferido com a contagem decrescente já iniciada

Para cancelar o Inicio diferido:

1. Toque no botão Inicio/Pausa para colocar o aparelho em pausa. O indicador correspondente pisca.
2. Toque repetidamente no botão Inicio Diferido até que o visor apresente .

3. Toque novamente no botão Inicio/Pausa para iniciar o programa imediatamente.

Alterar o Inicio diferido com a contagem decrescente já iniciada

Para alterar o Inicio diferido:

1. Toque no botão Inicio/Pausa para colocar o aparelho em pausa. O indicador correspondente pisca.
2. Toque repetidamente no botão Inicio Diferido até o visor apresentar o tempo de atraso pretendido.
3. Toque novamente no botão Inicio/Pausa para iniciar a nova contagem decrescente.

11.8 ProSense System deteção de carga

ⓘ

A duração do programa indicada no visor aplica-se a uma **carga média/elevada**.

Após tocar no botão Inicio/Pausa , o indicador da carga máxima declarada apaga-se, o indicador pisca, o ProSense System inicia a deteção da carga de roupa:

1. O aparelho deteta a carga nos primeiros 30 segundos: o indicador kg pisca e a área dos dígitos mostra --- e o tambor roda durante algum tempo.
2. No final da deteção de carga, o indicador kg para de piscar. A duração do programa será ajustada em conformidade e pode aumentar ou diminuir. Após mais 30 segundos, o enchimento com água é iniciado.

No fim da deteção de carga, **em caso de sobrecarga do tambor**, o indicador MAX pisca no visor.

Nesta situação, o utilizador tem 30 segundos para parar o aparelho e remover a roupa em excesso.

Após a remoção da roupa em excesso, toque no botão Inicio/Pausa para retomar o programa. A fase ProSense System pode ser repetida até três vezes (ver ponto 1).

Importante! Se a quantidade de roupa não for reduzida, o programa de lavagem inicia de qualquer forma apesar da sobrecarga. Neste caso, não é possível garantir os melhores resultados de lavagem.

ⓘ

Cerca de 20 minutos após o Inicio do programa, a duração do programa pode ser ajustada novamente, dependendo da quantidade de água que os tecidos absorverem.

ⓘ

Esta deteção ProSense System é feita apenas nos programas de lavagem completa (sem selecionar a opção de saltar fases).

ⓘ

O ProSense System não está disponível com alguns programas, como Lãs, programas com ciclos curtos e sem fase de lavagem.

11.9 Indicadores de fase de programa

Após o Inicio do programa, o indicador da fase em curso fica intermitente e os restantes indicadores de fase ficam acesos.

Por exemplo, fase de lavagem ou pré-lavagem em curso: .

Quando a fase terminar, o indicador correspondente pára de piscar e fica aceso. O indicador da fase seguinte começa a piscar.

Por exemplo, fase de enxaguamento em curso: .

Se selecionar um programa de vapor o indicador da fase de vapor acende-se.

11.10 Interromper um programa e alterar as opções

Durante o funcionamento de um programa, é possível alterar **apenas algumas** opções:

1. Toque no botão Inicio/Pausa .

O indicador correspondente pisca.

2. Altere as opções. As informações indicadas no visor mudam em conformidade.
3. Toque novamente no botão Inicio/Pausa .

O programa de lavagem continua.

11.11 Cancelar um programa em curso

1. Prima o botão On/Off para cancelar o programa e desativar o aparelho.
2. Prima o botão On/Off novamente para ativar o aparelho.

Já pode selecionar um novo programa de lavagem.

> ⓘ
>
> Se a fase ProSense já tiver sido executada e o enchimento com água já tiver iniciado, o novo programa inicia **sem repetir a fase ProSense**. A água e o detergente não são escoados, para evitar desperdício. O visor indica a duração máxima do programa e atualiza-a cerca de 20 minutos após o Inicio do novo programa.

11.12 Abrir a porta - Adicionar roupa

Quando um programa ou o Inicio diferido está em funcionamento, a porta do aparelho está bloqueada.

> ⓘ
>
> Se a temperatura e o nível da água no tambor forem demasiado elevados e/ou o tambor ainda estiver a rodar, não é possível abrir a porta.

1. Toque no botão Inicio/Pausa .

O indicador de porta bloqueada apaga-se no visor.

2. Abra a porta do aparelho. Se necessário, coloque ou retire peças.
3. Feche a porta e toque no botão Inicio/Pausa .

O programa ou o Inicio diferido prosseguem.

4. A porta pode ser aberta quando o programa terminar ou se selecionar o programa/função de centrifugação ou escoamento e depois premir o botão Inicio/Pausa .

11.13 Fim do programa

Quando o programa terminar, o aparelho para automaticamente. O aparelho emite sinais sonoros (caso estejam ativos).

O visor apresenta todos os indicadores de fase de lavagem acesos e a área do tempo apresenta 0.

O indicador do botão Inicio/Pausa apaga-se.

A porta é desbloqueada e o indicador apaga-se.

MAX pisca no final do programa se o tambor estiver sobrecarregado.

1. Prima o botão On/Off para desativar o aparelho.

Cinco minutos após o fim do programa, a função de poupança de energia desativa automaticamente o aparelho.

> ⓘ
>
> Quando voltar a ativar o aparelho, este propõe Eco 40-60 como programa predefinido. Rode o selector de programas para seleccionar um novo ciclo.

2. Retire a roupa do aparelho.
3. Certifique-se de que o tambor está vazio.
4. Mantenha a porta e o distribuidor de detergente entreabertos para evitar bolores e odores.
5. Feche a torneira da água.

11.14 Escoar a água após o fim do ciclo

Se tiver escolhido um programa ou uma opção que não escoa a água do último enxaguamento, o programa termina, mas:

- O visor apresenta o indicador 0, o indicador de opção ou dB e o indicador de porta bloqueada . O indicador da fase em curso fica intermitente.
- O tambor continuar a rodar regularmente para evitar vincos na roupa.

- A porta permanece bloqueada.
- É necessário escoar a água para abrir a porta:

1. Se necessário, toque no botão Centrifugação para selecionar uma velocidade de centrifugação inferior à que o aparelho sugere.
2. Toque no botão :
   - Se tiver seleccionado ▭, aparelho escoa a água e faz a centrifugação.
   - Se tiver seleccionado dB, aparelho apenas escoa a água.

O indicador da opção ▭ ou dB apaga-se, mas o indicador ⊙ pisca e só depois se apaga.

3. Quando o programa terminar e o indicador de bloqueio da porta 🔒 se apagar, pode abrir a porta.
4. Prima o botão On/Off durante alguns segundos para desativar o aparelho.

> ⓘ
> Em todo o caso, o aparelho escoa a água automaticamente após cerca de 18 horas.

11.15 Opção em espera

A função Stand-by (Espera) desactiva automaticamente o aparelho para diminuir o consumo de energia quando:

- O aparelho não é utilizado durante 5 minutos antes de o utilizador tocar no botão Inicio/Pausa .
  Prima o botão On/Off para ativar novamente o aparelho.
- 5 minutos após o fim do programa de lavagem.
  Prima o botão On/Off para ativar novamente o aparelho.
  O aparelho propõe Eco 40-60 como programa predefinido.
  Rode o selector de programas para seleccionar um novo ciclo.

> ⓘ
> Se seleccionar um programa ou uma opção que termina com água no tambor, a função Stand-by **não desativa** o aparelho, para lembrar que é necessário escoar a água.

12. UTILIZAÇÃO DIÁRIA - LAVAGEM E SECAGEM

> ⚠ **AVISO!**
> Consulte os capítulos relativos à segurança.

> ⓘ
> Este aparelho é uma máquina de lavar e secar automática.

12.1 Programas completos de lavagem e secagem

Programas não automáticos de lavagem e secagem

Em alguns programas de lavagem, pode combinar o modo Lavar e Secagem para fazer funcionar um programa completo de lavagem e secagem.

Proceda assim:

1. Após carregar a roupa suja e o detergente, prima no botão On/Off durante alguns segundos para ativar o aparelho.
2. Carregue a roupa, uma peça de cada vez.
3. Coloque o detergente e os aditivos no compartimento adequado.
4. Rode o seletor de programas para o programa de lavagem. O visor mostra a temperatura e a centrifugação padrão. Se necessário, altere-as conforme a roupa. O visor apresenta também a carga máxima recomendada para a fase de lavagem.
5. Defina as opções que desejar se estiverem disponíveis.
6. Toque no botão Modo uma vez para ativar também a função de secagem. Os indicadores Lavar e Secagem acendem-

se. Os indicadores e aparecem no visor. O visor apresenta também a carga máxima recomendada para um programa de lavagem e secagem (por exemplo 5,0 kg de algodão).

7. Agora, pode escolher um nível de secagem automático ou uma secagem temporizada específica.

12.2 Lavar e secar - Níveis automáticos

1. Toque no botão Auto Dry repetidamente até que o visor indique o nível de secagem pretendido. Os indicadores no visor acendem em conformidade:

   a. **Seco p/ Engomar**: para peças de algodão;

   b. **Seco p/ Guardar**: para peças de algodão e sintéticas;

   c. **Secagem Extra**: para peças de algodão.

O tempo apresentado no visor é a duração do ciclo de lavagem + ciclo de secagem, calculado com base numa carga predefinida.

> Para proporcionar uma boa secagem em menos tempo e com menos consumo de energia, o aparelho não permite a seleção de uma velocidade de centrifugação demasiado baixa nos programas de lavagem e secagem.

2. Toque no botão Inicio/Pausa para iniciar o programa. O cálculo PROSENSE inicia.

O visor apresenta o indicador de porta bloqueada e o indicador da fase em curso começa a piscar.
O visor apresenta também o tempo restante do programa.

12.3 Lavagem e secagem temporizada

1. Toque no botão Tempo de Secagem repetidamente para definir o valor de tempo pretendido (consulte a tabela “Secagem por tempo” no capítulo “Programas”). O indicador do nível de secagem apaga-se e o indicador acende-se.

De cada vez que tocar neste botão, o tempo aumenta 5 minutos. O visor apresenta o novo tempo definido.

2. Toque em Inicio/Pausa para iniciar o programa. A ProSense estimativa inicia.

O visor apresenta o indicador de porta bloqueada e o indicador da fase em curso começa a piscar.
O visor apresenta também o tempo restante do programa.

12.4 No fim do programa de secagem

- A máquina pára automaticamente.
- São emitidos sinais sonoros (caso estejam activos).
- O símbolo acende-se no visor.
- O indicador do botão Inicio/Pausa apaga-se. O símbolo de porta bloqueada apaga-se.
- Prima o botão On/Off durante alguns segundos para desactivar o aparelho.

> Alguns minutos após o fim do programa, a função de poupança de energia desactiva automaticamente o aparelho.

1. Retire a roupa do aparelho.
2. Certifique-se de que o tambor fica vazio.

> Após a fase de secagem, limpe o tambor, a junta vedante e o interior da porta com um pano molhado.

13. UTILIZAÇÃO DIÁRIA - APENAS SECAGEM

AVISO!

Consulte os capítulos relativos à segurança.

Este aparelho é uma máquina de lavar e secar automática.

13.1 Preparação para a secagem

1. Prima o botão On/Off durante alguns segundos para ativar o aparelho.

Com um programa de apenas secagem, o visor não apresenta a carga máxima e o cálculo ProSense é desativado.

2. Carregue a roupa, uma peça de cada vez.
3. Rode o seletor de programas para o programa adequado à roupa que pretende secar.
4. Toque no botão Modo duas vezes para excluir a lavagem e executar apenas a secagem. O indicador Secagem está aceso. Os indicadores e aparecem no visor.

Para obter um bom desempenho quando secar grandes quantidades de roupa, certifique-se de que a roupa não está enrolada e que fica distribuída uniformemente pelo tambor.

13.2 Secar - Níveis automáticos

1. Toque no botão Auto Dry repetidamente até que o visor indique o nível de secagem pretendido. Os indicadores no visor acendem em conformidade:

   a. **Seco p/ Engomar**: para peças de algodão;

   b. **Seco p/ Guardar**: para peças de algodão e sintéticas;

   c. **Secagem Extra**: para peças de algodão.

O visor apresenta a duração do programa de secagem.

Para proporcionar uma boa secagem em menos tempo e com menos consumo de energia, o aparelho não permite a seleção de uma velocidade de centrifugação demasiado baixa nos programas de lavagem e secagem.

2. Toque no botão Inicio/Pausa para iniciar o programa.

O visor apresenta o indicador de porta bloqueada e o indicador da fase em curso começa a piscar.
O visor apresenta também o tempo restante do programa.

13.3 Secagem por tempo

1. Toque no botão Tempo de Secagem repetidamente para definir o valor de tempo pretendido (consulte a tabela “Secagem por tempo” no capítulo “Programas”). O indicador do nível de secagem apaga-se e o indicador acende-se.

De cada vez que tocar neste botão, o tempo aumenta 5 minutos. O visor apresenta o novo tempo definido.

2. Toque em Inicio/Pausa para iniciar o programa.

O visor apresenta o indicador de porta bloqueada e o indicador da fase em curso começa a piscar.
O visor apresenta também o tempo restante do programa.

13.4 No fim do programa de secagem

- A máquina pára automaticamente.

- São emitidos sinais sonoros (caso estejam activos).
- O símbolo acende-se no visor.
- O indicador do botão Inicio/Pausa apaga-se. O símbolo de porta bloqueada apaga-se.
- Prima o botão On/Off durante alguns segundos para desactivar o aparelho.

Alguns minutos após o fim do programa, a função de poupança de energia desactiva automaticamente o aparelho.

1. Retire a roupa do aparelho.
2. Certifique-se de que o tambor fica vazio.

Após a fase de secagem, limpe o tambor, a junta vedante e o interior da porta com um pano molhado.

14. COTÃO NOS TECIDOS

Durante a fase de lavagem e/ou fase de secagem, alguns tipos de tecido (tecido turco, lã e sweatshirts) podem libertar cotão.

O cotão libertado pode aderir aos tecidos durante o ciclo seguinte.

Este problema aumenta com os tecidos técnicos.

Para evitar o cotão na roupa:

- Não lave tecidos escuros depois de ter lavado e secado tecidos de cores claras (toalha de mãos, lã e sweatshirt) e vice-versa.
- Seque estes tipos de tecido ao ar após a primeira lavagem.
- Limpe o filtro de escoamento.
- Após a fase de secagem, limpe o tambor vazio, a junta vedante e a porta com um pano molhado.

Para remover o cotão do interior do tambor, execute um programa especial:

- Esvazie o tambor.
- Limpe o tambor, a junta vedante e a porta com um pano molhado.
- Selecione o programa de enxaguamento.
- Prima simultaneamente os botões Centrifugação e Extra Rápido até que o visor indique **CLE** para ativar a função de limpeza.
- Toque no botão Inicio/Pausa para iniciar o programa.

Se utilizar o aparelho com muita frequência, execute o programa **CLE** regularmente. Consulte o capítulo "Manutenção e limpeza - Lavagem de manutenção".

15. MANUTENÇÃO E LIMPEZA

AVISO!

Consulte os capítulos relativos à segurança.

15.1 Programa de limpeza periódica

A limpeza periódica ajuda a prolongar a vida do seu aparelho.

Após cada ciclo, mantenha a porta e o dispensador de detergente ligeiramente abertos para obter circulação de ar e secar a humidade no interior do aparelho.

Se o aparelho não for utilizado durante um período prolongado, feche a torneira da água e desligue o aparelho.

Tabela de limpeza periódica indicativa:

Descalcificação	Duas vezes por ano
Lavagem de manutenção	Uma vez por mês
Limpar o vedante da por ta	A cada dois meses
Limpar o tambor	A cada dois meses
Remover o cotão do tam bor	Duas vezes por mês[1)]
Limpar o dispensador de detergente	A cada dois meses
Limpar o filtro da bomba de escoamento	Duas vezes por ano
Limpar a mangueira de entrada e o filtro da vál vula	Duas vezes por ano

1) Consulte o capítulo "Cotão nos tecidos".

15.2 Remover objetos estranhos

ⓘ

Certifique-se de que os bolsos estão vazios e todos os elementos soltos estão amarrados antes de executar o seu ciclo.

Retire quaisquer objetos estranhos (tais como: clipes metálicos, botões, moedas, etc.) que possa encontrar no vedante da porta, os filtros e o tambor. Consulte os parágrafos "Vedante da porta com compartimento de bordo duplo", "Limpar o filtro da bomba de escoamento" e "Limpar a mangueira de admissão e o filtro da válvula". Tenha cuidado com as cortinas. Retire os ganchos e coloque as cortinas num saco de lavagem ou numa fronha. Se necessário, contacte um Centro de Assistência Técnica Autorizado.

15.3 Limpeza externa

Limpe o aparelho apenas com detergente suave e água morna. Seque totalmente todas as superfícies.

Não utilize esfregões ou qualquer material abrasivo.

⚠ **CUIDADO!**

Não utilize álcool, solventes ou produtos químicos semelhantes.

⚠ **CUIDADO!**

Não limpe as superfícies de metal com detergente à base de cloro.

15.4 Descalcificação

ⓘ

Se a água na sua área for dura ou média, recomendamos que utilize um descalcificador de água para máquinas de lavar roupa (descalcificando ocasionalmente).

Inspecione regularmente o tambor para verificar se existe acumulação de calcário.

ⓘ

Cumpra sempre as instruções das embalagens dos produtos.

15.5 Lavagem de manutenção

A utilização repetida e prolongada de programas de baixa temperatura pode causar a acumulação de depósitos de detergente e cotão e a proliferação bacteriana no interior do tambor e da cuba.

Para eliminar estes depósitos e desinfetar o interior do aparelho, execute uma lavagem de manutenção regularmente (pelo menos uma vez por mês).

Execute o programa de algodão com a temperatura máxima e coloque uma pequena quantidade de detergente em pó ou, se disponível, execute o programa Limpeza da Máquina.

15.6 Vedante da porta

Este aparelho está concebido com um **sistema de escoamento de auto-limpeza**, que permite às fibras leves de cotão libertadas das roupas serem escoadas com a água. Examine regularmente o vedante e, se necessário, limpe conforme descrito no diagrama seguinte. Moedas, botões, outros

pequenos artigos podem ser recuperados no final do ciclo.

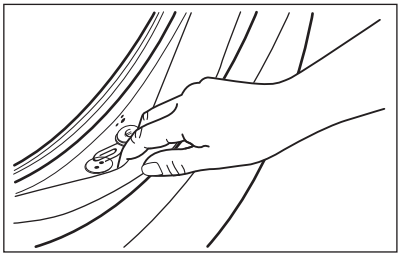

Se necessário, limpe o vedante com um creme de limpeza à base de amónia sem o riscar.

ⓘ

Siga sempre as instruções das embalagens dos produtos.

15.7 Limpar o tambor

Examine regularmente o tambor para evitar depósitos indesejados.
Limpe o tambor com um produto especial para aço inoxidável.

ⓘ

Cumpra sempre as instruções das embalagens dos produtos.
Não limpe o tambor com produtos de descalcificação ácidos, produtos de limpeza com cloro ou ferro ou aço.

Para uma limpeza profunda:

1. Limpe o tambor com um produto especial para aço inoxidável.
2. Execute um programa curto de algodão a temperatura alta com o tambor vazio e com uma pequena quantidade de detergente em pó ou, se disponível, execute o programa Limpeza da Máquina.

15.8 Limpar o dispensador de detergente

Para evitar a acumulação de detergente seco ou coágulos de amaciador e/ou a formação de bolor na gaveta do distribuidor de detergente, execute de dois em dois meses o seguinte procedimento de limpeza, conforme explicado nos seguintes diagramas:

1. Abra a gaveta. Pressione a patilha para baixo conforme indicado na figura e puxe a gaveta para fora.

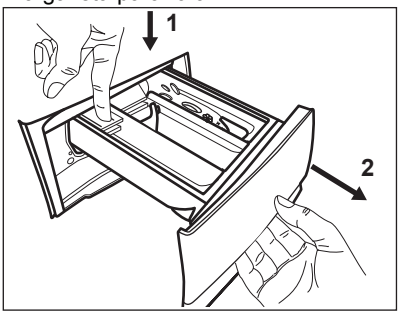

2. Retire a parte superior do compartimento do aditivo para ajudar na limpeza. Certifique-se de que remove todos os resíduos de detergente das partes superior e inferior da cavidade. Utilize uma escova pequena para limpar a cavidade.

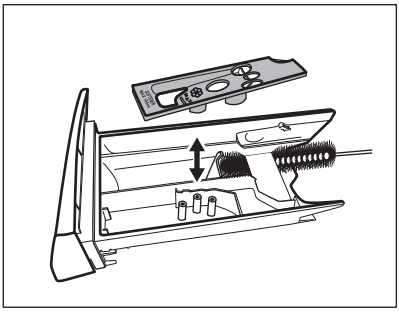

3. Lave a gaveta de detergente sob água quente para remover qualquer vestígio de detergente acumulado. Após a limpeza, coloque a parte superior na devida posição.

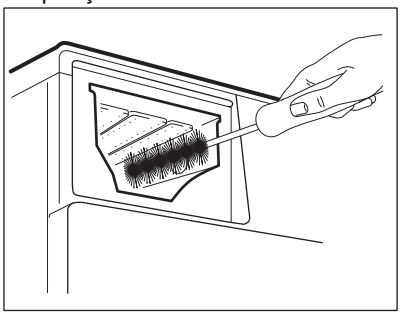

4. Introduza a gaveta do detergente nas calhas e feche-a. Execute o programa de enxaguamento sem roupa no tambor.

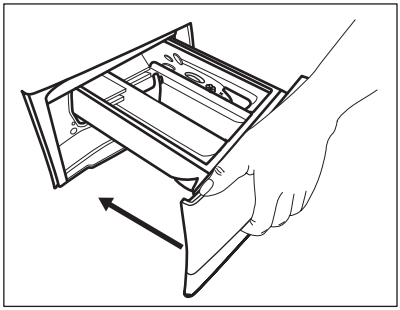

15.9 Limpar o filtro da bomba de escoamento

⚠ **AVISO!**

Desligue a ficha da tomada elétrica.

ⓘ

Verifique regularmente o filtro da bomba de escoamento e limpe-o sempre que estiver sujo.

Limpe o filtro da bomba de escoamento se
- O aparelho não escoa a água.
- O tambor não roda.
- O aparelho emite um ruído anormal devido ao bloqueio da bomba de escoamento.
- O visor mostra o código de alarme E20.

⚠ **AVISO!**

- Não retire o filtro enquanto o aparelho estiver a funcionar.
- Não limpe a bomba se existir água quente no aparelho. Aguarde até que a água arrefeça.

Proceda conforme descrito nos diagramas seguintes para limpar o filtro da bomba: Tenha sempre um pano à mão para secar os salpicos de água depois de retirar o filtro.

1. Abra a tampa da bomba.

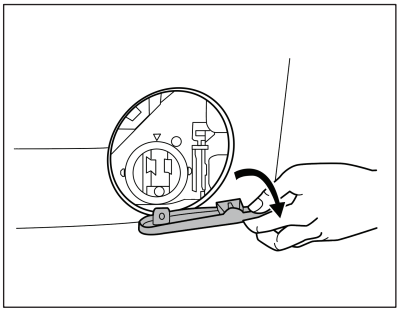

2. Coloque um recipiente adequado por baixo da acesso à bomba de escoamento para recolher a água que sair.
3. Abra o colector para baixo. Tenha sempre um pano à mão para secar os salpicos de água depois de retirar o filtro.

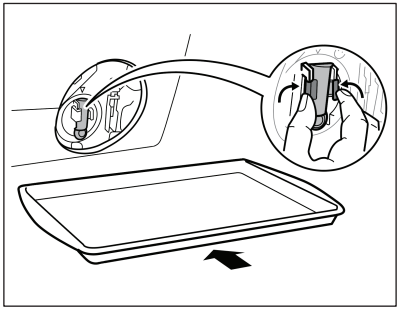

4. Rode o filtro 180 graus no sentido anti-horário para o abrir e não o retire. Deixe a água escoar.

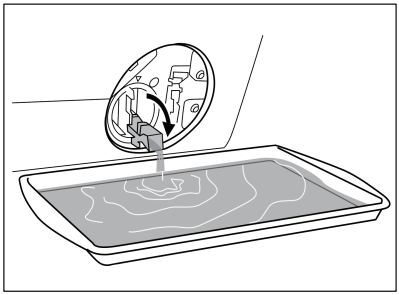

5. Quando a bacia estiver cheia de água, rode o filtro no sentido inverso e esvazie a bacia.
6. Repita os passos 4 e 5 até que não saia mais água.
7. Rode o filtro no sentido anti-horário para o retirar.

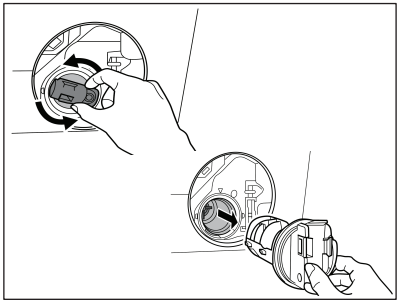

8. Se necessário, retire o cotão e todos os objectos estranhos da cavidade do filtro.
9. Certifique-se de que o impulsor da bomba pode rodar. Se não rodar, contacte um Centro de Assistência Técnica Autorizado.

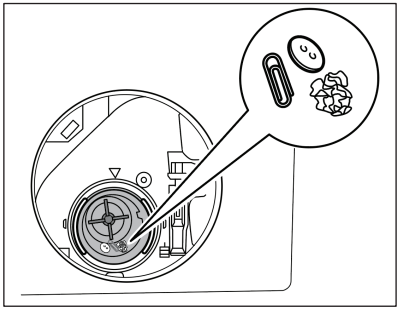

10. Limpe o filtro sob água da torneira.

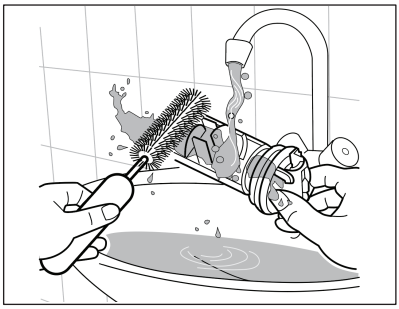

11. Reinstale o filtro nas guias especiais rodando-o no sentido horário. Certifique-se de que aperta o filtro correctamente para evitar fugas.

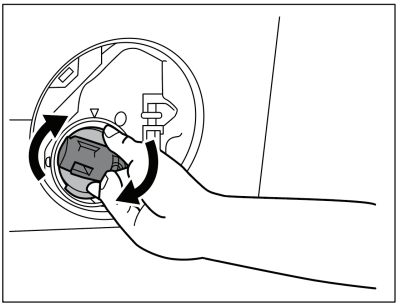

12. Feche a tampa da bomba.

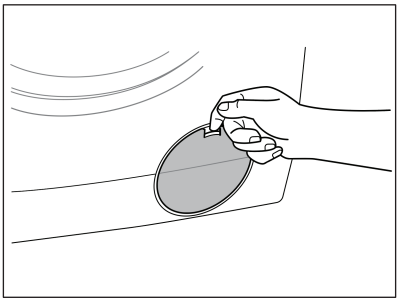

Se escoar a água com o processo de escoamento de emergência, terá de activar novamente o sistema de escoamento:

a. Coloque 2 litros de água no compartimento de lavagem principal do distribuidor de detergente.
b. Inicie o programa para escoar a água.

15.10 Limpar a mangueira de entrada e o filtro da válvula

É recomendável limpar duas vezes por ano ambos os filtros da mangueira de entrada de água para remover quaisquer depósitos que se tenham acumulado com o tempo. Proceda conforme descrito nos diagramas seguintes para limpar os filtros:

1. Retire a mangueira de entrada da torneira e limpe o filtro.

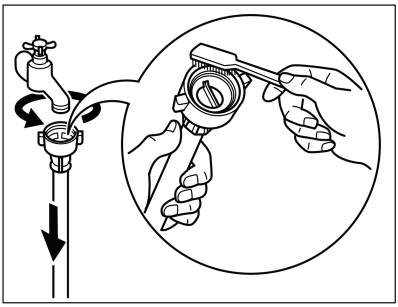

2. Retire a mangueira de entrada do aparelho desapertando a porca.

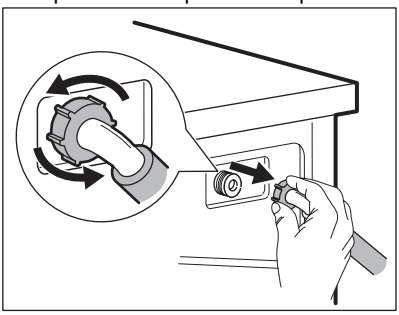

3. Limpe o filtro da válvula na parte de trás do aparelho com uma escova de dentes.

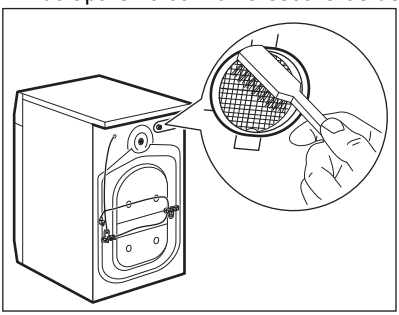

4. Quando ligar a mangueira ao aparelho, vire-a para a esquerda ou para a direita (não a deixe na posição vertical) dependendo da posição da torneira da água.

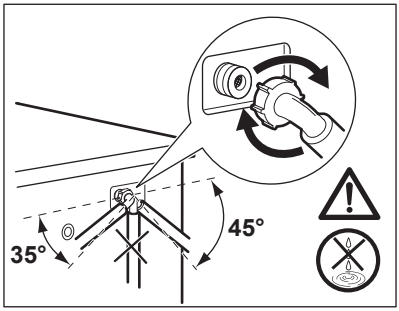

15.11 Drenagem de emergência

Se o aparelho não conseguir escoar a água, execute o procedimento descrito no parágrafo “Limpar o filtro da bomba de escoamento”. Se necessário, limpe a bomba.

Se escoar a água com o processo de escoamento de emergência, terá de activar novamente o sistema de escoamento:

1. Coloque 2 litros de água no compartimento de lavagem principal do distribuidor de detergente.
2. Inicie o programa para escoar a água.

15.12 Precauções contra congelação

Se o aparelho for instalado num local onde a temperatura possa ser igual ou inferior a 0 °C, retire a água restante da mangueira de entrada e da bomba de escoamento.

1. Desligue a ficha de alimentação eléctrica da tomada.
2. Feche a torneira da água.
3. Coloque as duas extremidades da mangueira de entrada dentro de um recipiente e deixe a água sair da mangueira.
4. Esvazie a bomba de escoamento. Consulte o procedimento de escoamento de emergência.
5. Quando a bomba de escoamento estiver vazia, instale novamente a mangueira de entrada.

⚠ **AVISO!**

Antes de utilizar novamente o aparelho, certifique-se de que a temperatura é superior a 0 °C.
O fabricante não poderá ser responsabilizado por quaisquer danos causados por baixas temperaturas.

16. RESOLUÇÃO DE PROBLEMAS

⚠ **AVISO!**

Consulte os capítulos relativos à segurança.

16.1 Códigos de alarme e falhas possíveis

O aparelho não inicia ou para durante o funcionamento. Começar por tentar encontrar uma solução para o problema (consultar as tabelas).

⚠ **AVISO!**

Desativar o aparelho antes de efetuar qualquer verificação.

Com alguns problemas, o visor exibe um código de alarme e o botão Inicio/Pausa **pode ficar intermitente continuamente:**

ⓘ

Se o aparelho estiver sobrecarregado, remova algumas peças de roupa do tambor e/ou pressione a porta enquanto toca no botão Inicio/Pausa até que o indicador pare de piscar (observe a figura abaixo).

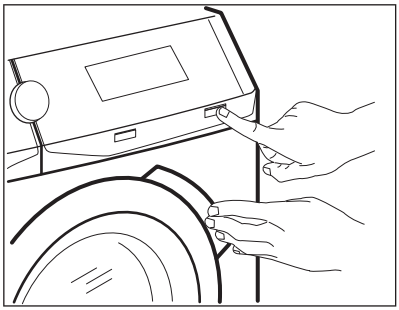

Problema	Solução possível

E 10 O aparelho não enche corre tamente com água.	• Assegurar que a torneira da água está aberta. • Certifique-se de que a pressão do abastecimento de água não está demasia do baixa. Para obter estas informações, contacte os serviços locais de abaste cimento de água. • Certifique-se de que a torneira da água não está obstruída. • Assegurar que a mangueira de admissão não está torcida, nem tem danos ou vincos. • Verificar se a ligação da mangueira de admissão de água está correta. • Verificar se o filtro da mangueira de entrada e o filtro da válvula não estão en tupidos. Consultar “Manutenção e limpeza”.
E20 O aparelho não escoa a água.	• Certifique-se de que o sifão do lava-loiça não está obstruído. • Certifique-se de que a mangueira de entrada não tem dobras ou vincos. • Assegurar que o filtro da mangueira de admissão não está entupido. Se ne cessário, limpar o filtro. Consultar “Manutenção e limpeza”. • Verificar se a ligação da mangueira de admissão de água está correta. • Definir o programa de escoamento se definir um programa sem fase de esco amento. • Definir o programa de escoamento se definir uma opção que termine com água no tambor.
E40 A porta do aparelho está aberta ou mal fechada.	• Verificar se a porta está bem fechada.
E91 Avaria interna. Não há co municação entre os elemen tos eletrónicos do aparelho.	• O programa não terminou corretamente ou o aparelho parou demasiado cedo. Desligar e voltar a ligar o aparelho. • Se o código de alarme aparecer outra vez, contactar um Centro de Assistên cia Técnica Autorizado.
EH0 A corrente elétrica está ins tável.	• Aguardar até a corrente elétrica estabilizar.
EF0 O dispositivo anti-inundação foi ativado.	• Desligar o aparelho e fechar a torneira da água. Contactar um Centro de As sistência Técnica autorizado.

Se o visor apresentar outros códigos de alarme, desativar e ativar o aparelho. Se o problema persistir, contactar um Centro de Assistência Técnica autorizado.
No caso de um problema diferente com o aparelho, verifique a tabela abaixo para possíveis soluções.

Problema	Solução possível
O programa não inicia.	• Verificar se a ficha está ligada à tomada elétrica. • Certifique-se de que a porta do aparelho está fechada. • Certifique-se de que não há um disjuntor desligado no quadro elétrico. • Certifique-se de que tocou em Inicio/Pausa . • Se foi selecionada a opção de início programado, cancelar esta definição ou aguardar até a contagem decrescente terminar. • Desativar a função de bloqueio para crianças se estiver ligada. • Verificar se o botão está na posição do programa selecionado.
O aparelho enche-se com água e escoa de imediato.	• Controlar se a mangueira de escoamento está na posição correta. A manguei ra pode estar posicionada demasiado baixa. Consultar as “Instruções de ins talação”.
A fase de centrifugação não inicia ou o ciclo de lavagem demora mais tempo do que o normal.	• Definir o programa de centrifugação. • Assegurar que o filtro da mangueira de admissão não está entupido. Se ne cessário, limpar o filtro. Consultar “Manutenção e limpeza”. • Equilibrar manualmente as peças no tambor e iniciar novamente a fase de centrifugação. Este problema pode ser causado por problemas de equilíbrio.
Há água no chão.	• Verificar se as uniões das mangueiras de água estão bem apertadas e sem fugas de água. • Controlar se a mangueira de entrada de água e a mangueira de escoamento não estão danificadas. • Verificar se está a usar o detergente certo e a quantidade correta.
Não é possível abrir a porta do aparelho	• Verificar se não foi selecionado um programa de lavagem que termina com água no tambor. • Verificar se o programa de lavagem terminou. • Definir o programa de escoamento ou centrifugação se houver água no tam bor. • Controlar se o aparelho está a receber energia elétrica. • Este problema pode ser causado por uma avaria no aparelho. Contactar um Centro de Assistência Técnica autorizado.
O aparelho emite um ruído anormal e vibra.	• Verificar se o aparelho está bem nivelado. Consultar as “Instruções de instala ção”. • Certifique-se de que os materiais de embalagem e os parafusos de transporte foram removidos. Consultar as “Instruções de instalação”. • Colocar mais roupa no tambor. A carga pode ser demasiado pequena.
A duração do programa au menta ou diminui durante a execução do programa.	• A função ProSense System consegue ajustar a duração do programa de acor do com o tipo e carga de roupa. Consulte a secção "Deteção de carga Pro Sense System" no capítulo "Utilização diária".
Os resultados da lavagem não são satisfatórios.	• Aumentar a quantidade de detergente ou usar um detergente diferente. • Usar produtos especiais para remover as nódoas difíceis antes de lavar a rou pa. • Certifique-se de que definiu a temperatura correta. • Diminuir a carga de roupa.
Demasiada espuma no tam bor durante o ciclo de lava gem.	• Reduza a quantidade de detergente ou o número de pastilhas ou detergentes de dose única.

Problema	Solução possível
Depois do ciclo de lavagem, a gaveta do distribuidor fica com resíduos de detergente.	• Verificar se a aba está na posição correta (SUPERIOR para detergente em pó – INFERIOR para detergente líquido). • Verificar se está a ser usado o distribuidor de detergente de acordo com as indicações do manual do utilizador.
O aparelho não seca ou não seca corretamente.	• Abrir a torneira da água. • Assegurar que o filtro da mangueira de admissão não está entupido. • Reduzir a carga de roupa. • Assegurar que foi selecionado o ciclo correto. Se necessário, definir nova mente um tempo de secagem curto.
A roupa está cheia de cotão de cores diferentes.	Os tecidos lavados no ciclo anterior libertaram cotão de uma cor diferente: • A fase de secagem ajuda a eliminar algum cotão. • Limpar a roupa com um tira-cotão. No caso de uma quantidade excessiva de cotão no tambor, consulte o parágrafo “Cotão nos tecidos” para obter mais detalhes.

Ativar o aparelho depois desta verificação. O programa continua a partir do ponto onde foi interrompido.
Se o problema voltar a ocorrer, contactar um Centro de Assistência Técnica autorizado.
Os dados necessários para o centro de assistência encontram-se na placa de classificação da máquina.

17. VALORES DE CONSUMO

17.1 Introdução

ⓘ

O código QR na etiqueta de energia fornecida com o aparelho disponibiliza-lhe uma ligação da web para a informação relacionada com o desempenho do aparelho na base de dados da EU EPREL. Mantenha a etiqueta de energia para consulta juntamente com o manual do utilizador e todos os outros documentos disponibilizados com este aparelho.
É também possível encontrar a mesma informação na EPREL utilizando o link **https://eprel.ec.europa.eu** e o nome do modelo e o número do produto que encontra na placa de caraterísticas do aparelho.

17.2 De acordo com o Regulamento da Comissão UE 2019/2023 e o decreto ucraniano 834/2023

Apenas lavagem

Eco 40-60 programa	kg	kWh	Litros	hh:mm	% 1)	°C	rpm 2)
Carga total	10,50	0,950	64,0	03:59	53,00	38	1,500
Meia carga	5,25	0,660	50,0	02:59	53,00	36	1,550
Um quarto de carga	2,50	0,195	40,0	02:40	53,00	23	1,550

1) Humidade restante no fim da fase de centrifugação. Quanto mais alta for a velocidade de centrifugação, mais alto é o ruído e mais baixa a humidade restante.

2) Velocidade máxima de centrifugação.

Programa do ciclo de lavagem e secagem

Eco 40-60 secagem e nível de secar para guardar	kg	kWh	Litros	hh:mm	% 1)	°C	rpm 2)
Carga total	6,0	3,795	87,0	07:45	0,00	27	1,500
Meia carga	3,0	1,980	58,0	05:00	0,00	25	1,550

1) Humidade restante no fim da fase de centrifugação. Quanto mais alta for a velocidade de centrifugação, mais alto é o ruído e mais baixa a humidade restante.

2) Velocidade máxima de centrifugação.

Consumo energético em modos diferentes

Off (desligado) (W)	Stand-by (W)	Início programado (W)
0,50	0,50	4,00
O tempo para o modo de Off/Stand-by é de 15 minutos no máximo.		

17.3 Programas comuns - Lavagem apenas

ⓘ

Estes valores são apenas indicativos.

Programa	kg	kWh	Litros	hh:mm	% 1)	°C	rpm 2)
Algod. 90 °C 3)	10,5	3,200	90,0	04:10	44,00	85	1,600

Programa	kg	kWh	Litros	hh:mm	% 1)	°C	rpm2)
Algod. 60 °C	10,5	2,200	90,0	04:00	44,00	55	1,600
Algod. 20 °C 4)	10,5	0,400	90,0	03:20	44,00	20	1,600
Sintéticos 40 °C	4,0	0,800	55,0	02:15	35,00	40	1,200
Delicados 5) 30 °C	2.0	0,400	60,0	01:05	35,00	30	1,200
Lana/Lãs 30 °C	1.5	0,300	65,0	01:05	30,00	30	1,200

1) Humidade restante no fim da fase de centrifugação. Quanto mais alta for a velocidade de centrifugação, mais alto é o ruído e mais baixa a humidade restante.

2) Velocidade máxima de centrifugação.

3) Adequado para a lavagem de têxteis muito sujos.

4) Adequado para lavar tecidos de algodão, sintéticos e mistos ligeiramente sujos.

5) Também executa um ciclo rápido de lavagem para roupa ligeiramente suja.

17.4 Programas comuns - Lavar e secar

ⓘ

Estes valores são apenas indicativos.

Programa	kg	kWh	Litros	hh:mm	% 1)	°C	rpm2)
Sintéticos 40 °C	4,0	2,800	85,0	05:00	1,00	40,0	1,200

1) Humidade restante no fim da fase de centrifugação. Quanto mais alta for a velocidade de centrifugação, mais alto é o ruído e mais baixa a humidade restante.

2) Velocidade máxima de centrifugação.

18. GUIA RÁPIDO

18.1 Utilização diária

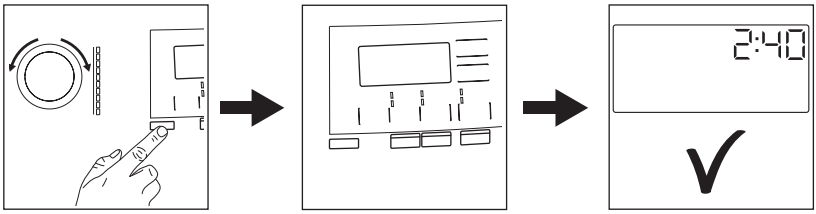

- Ligue a ficha à tomada elétrica.
- Abra a torneira da água.
- Prima o botão **On/Off** para ligar o aparelho.
- Rode o selector de programas para definir o programa pretendido.
- Defina as opções pretendidas através dos botões táteis correspondentes.
- Coloque a roupa no tambor, uma peça de cada vez sem exceder a carga máxima sugerida. Feche a porta e certifique-se de que não deixa roupa entre o vedante e a porta.
- Verta detergente e outro tratamento no compartimento adequado do dispensador de detergente.
- Para iniciar o programa, toque no botão **Inicio/Pausa**.
- O aparelho inicia o programa.
- No final do programa, retire a roupa.
- Prima o botão **On/Off** para desligar o aparelho.

18.2 Limpar o filtro da bomba de escoamento

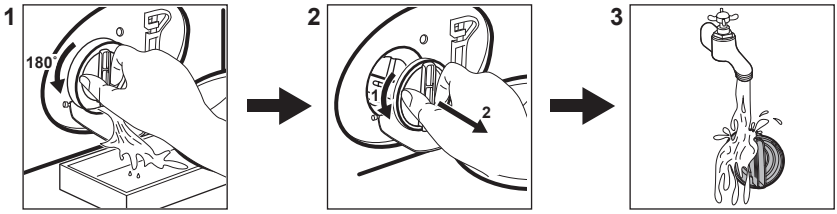

Limpe o filtro regularmente, especialmente se o código de alarme E20 aparecer no visor.

18.3 Programas

Programa Temperatura predefi nida Gama de temperatura	Carga máxima	Descrição do programa
Eco 40-60 (Apenas modo lavar) **1)**	10,5 kg	**Algodão branco e de cores resistentes**. Peças com sujidade normal.
Eco 40-60 + Nível seco pa ra guardar (modo de lavar e secar) **2)**	6 kg	
Eco 40-60 + Nível seco pa ra guardar (apenas modo secar)	6 kg	**Algodão branco e de cores resistentes**.
Algod.	10,5 kg	**Algodão branco e de cor**. Para roupa com sujidade normal, excessiva ou ligeira.
Sintéticos	4 kg	**Artigos de tecido sintético ou misto**. Peças com sujidade normal.
Delicados	2 kg	**Tecidos delicados, como acrílico, viscose e poliéster, bem como tecidos mistos que precisam de lavagem suave**. Pa ra roupa com sujidade normal e ligeira.
Lana/Lãs	1,5 kg	**Lãs laváveis na máquina, lãs de lavar à mão e outros teci dos** com o símbolo de cuidado “lavar à mão”**3)**.
Outdoor	2 kg	Vestuário desportivo de exterior moderno.
Higienizar	10,5 kg	Peças de algodão branco. Este programa remove mais de 99,99% das bactérias e vírus**4)**
Camisas 20'- Lava+Seca 60'	1 kg	Programa para tratar até 1 kg de carga de **camisas sintéticas misturadas** em apenas em 20 minutos. Adicione uma fase de secagem para ter um ciclo OneGo (lavagem e secagem) com pleto em 60 minutos.
Vapor	1 kg	Peças de algodão e sintéticas que tenham de ser desenruga das.

Programa Temperatura predefi nida Gama de temperatura	Carga máxima	Descrição do programa
Aclarado/Enxag.	10,5 kg	Para enxaguar e centrifugar a roupa. **Todos os tecidos**, ex cepto lãs e tecidos muito delicados. Reduza a velocidade de centrifugação de acordo com o tipo de roupa.

1) **De acordo com o Regulamento da Comissão UE 2019/2023 e o decreto ucraniano 834/2023.** Este progra ma na temperatura e velocidade de centrifugação padrão, apenas em modo de lavagem com capacidade nominal de 10,5 kg pode limpar normalmente e em conjunto roupa de algodão suja declarada lavável a 40 ºC ou 60 ºC no mesmo ciclo.

ⓘ

Para a temperatura alcançada na roupa, a duração do programa e outros dados, consulte o capítulo "Valores de consumo".
Os programas mais eficientes em termos de consumo de energia são geralmente aqueles que são executa dos a temperaturas mais baixas e com uma duração mais longa.

2) **De acordo com o Regulamento da Comissão UE 2019/2023 e o decreto ucraniano 834/2023.** Este progra ma, à temperatura e velocidade de centrifugação padrão, no modo de lavagem e secagem, com capacidade nomi nal de 6 kg e com o nível de secagem Secar Guardar realiza o ciclo de lavagem e secagem capaz de limpar normalmente e em conjunto roupa de algodão suja declarada lavável a 40 ºC ou 60 ºC no mesmo ciclo e, após a fase de secagem, a roupa pode ser imediatamente guardada num armário.

3) Durante este ciclo, o tambor roda lentamente para garantir uma lavagem suave. Pode parecer que o tambor não roda ou não roda apropriadamente, mas tal é normal para este programa.

4) Testado para Staphylococcus aureus, Enterococcus faecium, Candida albicans, Pseudomonas aeruginosa e MS2 Bacteriophage em testes externos realizados pela Swissatest Testmaterialien AG em 2021 (Relatório de tes te n.º 202120117).

Carregar o aparelho com a **capacidade máxima indicada para cada programa, ajuda a reduzir o consumo de energia e de água**.

Detergentes adequados para cada programa

Programa	Detergente universal em pó 1)	Detergente universal lí quido	Detergente lí quido para te cidos de cor	Lãs delicadas	Detergente especial
Eco 40-60	▲	▲	▲	--	--
Algod.	▲	▲	▲	--	--
Sintéticos	▲	▲	▲	--	--
Delicados	--	--	--	▲	▲
Lana/Lãs	--	--	--	▲	▲
Outdoor	--	--	--	▲	▲
Higienizar	▲	▲	--	--	▲
Camisas 20'- Lava+Seca 60'	--	▲	▲	--	--

1) A uma temperatura superior a 60 ºC, recomenda-se a utilização de detergente em pó.

▲ = Recomendado

-- = Não recomendado

18.4 Tipo e quantidade de detergente.

- Utilize apenas detergentes e outros tratamentos especialmente concebidos para máquinas de lavar: Em primeiro lugar, siga estas regras genéricas:
  - detergentes em pó (também pastilhas e detergentes de dose única) para todos os tipos de tecidos, à exceção dos delicados. Prefira detergentes em pó que contenham lixívia para roupa branca e higienização de roupas,
  - detergentes líquidos (também detergentes de dose única), de preferência para programas de lavagem a baixa temperatura (máximo 60 °C) para todos os tipos de tecidos ou especiais apenas para lãs.
- Não misture tipos diferentes de detergentes.
- Utilize menos detergente se:
  - estiver a lavar uma carga pequena,
  - a roupa estiver pouco suja,
  - existem grandes quantidades de espuma durante a lavagem.
- Quando utilizar pastilhas ou cápsulas de detergente, coloque-as sempre no interior do tambor e não no dispensador de detergente e siga as recomendações do fabricante.

Detergente insuficiente pode provocar:
- resultados de lavagem não satisfatórios,
- a carga a lavar fica cinzenta,
- roupa gordurosa,
- bolor no aparelho.

Detergente em excesso pode provocar:
- formação de espuma de sabão,
- efeito reduzido da lavagem,
- enxaguamento inadequado,
- um maior impacto no ambiente.

18.5 Programa de limpeza periódica

A limpeza periódica ajuda a prolongar a vida do seu aparelho.

Após cada ciclo, mantenha a porta e o dispensador de detergente ligeiramente abertos para obter circulação de ar e secar a humidade no interior do aparelho.

Se o aparelho não for utilizado durante um período prolongado, feche a torneira da água e desligue o aparelho.

Tabela de limpeza periódica indicativa:

Descalcificação	Duas vezes por ano
Lavagem de manutenção	Uma vez por mês
Limpar o vedante da por ta	A cada dois meses
Limpar o tambor	A cada dois meses
Remover o cotão do tam bor	Duas vezes por mês
Limpar o dispensador de detergente	A cada dois meses
Limpar o filtro da bomba de escoamento	Duas vezes por ano
Limpar a mangueira de entrada e o filtro da vál vula	Duas vezes por ano

Inspecione regularmente o tambor para verificar se existe acumulação de calcário. Recomendamos que execute ocasionalmente um ciclo com o tambor vazio e um produto de descalcificação.

Remover objetos estranhos

ⓘ

Certifique-se de que os bolsos estão vazios e todos os elementos soltos estão amarrados antes de executar o seu ciclo.

Retire quaisquer objetos estranhos (tais como: clipes metálicos, botões, moedas, etc.) que possa encontrar no vedante da porta, os filtros e o tambor. Se necessário, contacte um Centro de Assistência Técnica Autorizado.

Vedante da porta
Este aparelho está concebido com um **sistema de escoamento de auto-limpeza**, que permite às fibras leves de cotão libertadas das roupas serem escoadas com a água. Examine regularmente o vedante e, se necessário, limpe conforme descrito no diagrama seguinte. Moedas, botões, outros pequenos artigos podem ser recuperados no final do ciclo.

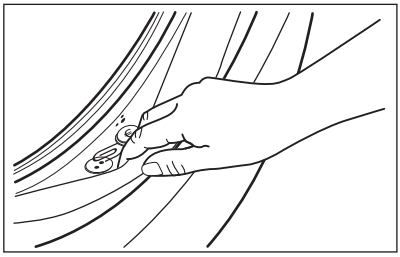

Se necessário, limpe o vedante com um creme de limpeza à base de amónia sem o riscar.

Se necessário, retire o cotão e todos os objectos estranhos da cavidade do filtro.

19. PREOCUPAÇÕES AMBIENTAIS

Recicle os materiais que apresentem o símbolo ♲. Coloque a embalagem nos contentores indicados para reciclagem. Ajude a proteger o ambiente e a saúde pública através da reciclagem dos aparelhos elétricos e eletrónicos. Não elimine aparelhos marcados com o símbolo ☒ com o lixo doméstico. Coloque o produto num ponto de recolha para reciclagem local ou contacte as suas autoridades municipais.

aeg.com

G0054431-002-A32124608/B