AEG

Frigorífico de integrar de 193 cm

ORM9M521EG

Um combinado de encastrar que se funde com o seu design
O Perfect Fit MultiChill série 8000 integra-se perfeitamente no layout da sua cozinha com uma estética semi-integrada. A sua configuração versátil de quatro portas oferece também um armazenamento flexível.

Frigorífico americano de 4 portas de integrar Série 8000 Slot In, de 193 cm x 91,4 cm, com acabamento em vidro preto brilhante, No Frost, Cooling 360° com LED Multiflow, gaveta GreenZone, compartimento com temperatura variável e sistema de instalação Perfect Fit

Product Benefits & Features

Gaveta de vidro selada com múltiplas temperaturas
Maximize a frescura: a gaveta de vidro com temperatura regulável permite conservar de forma ideal a -4.0°, 0 °C ou +4 °C. Por estar selada em relação ao resto do frigorífico, também protege os alimentos de contaminações cruzadas de odores.

Canais de ar para um clima estável. Painel LED para máxima visibilidade
Proteja os alimentos com temperatura e humidade consistentes em todo o frigorífico. Com o Cooling 360 LED, múltiplos canais de ar na parede traseira asseguram a circulação ativa do ar, enquanto um painel LED ilumina todos os níveis do interior.

Proteção dos nutrientes, sabor, textura, cor e peso dos alimentos
Desfrute das frutas e legumes por mais tempo e reduza o desperdício. A gaveta selada em vidro GreenZone, com membrana de controlo de humidade, separa-os do restante frigorífico, preservando os nutrientes, o sabor, a textura, a cor e o peso.

Encontre facilmente os alimentos com maior visibilidade
Uma luz integrada ilumina o interior do congelador, facilitando a identificação dos ingredientes e reduzindo o tempo de abertura da porta.

Instalação harmoniosa para uma integração perfeita na sua cozinha atual
A instalação PerfectFit permite minimizar o espaço em redor do frigorífico. O resultado é uma estética semi-integrada e sofisticada, que realça o design moderno da sua cozinha.

- Congelador No Frost
- Descongelação automática do frigorífico
- Função Coolmatic para um arrefecimento rápido dos ingredientes frescos
- Congelador com função Frostmatic para congelamento rápido
- Display LCD na porta
- Iluminação interior (congelador)
- Iluminação interior
- Prateleiras: 3 largura completa, Vidro com guarnição
- Meias gavetas de legumes: 1 GreenZone + 1 Variable Temperature Compartment
- Prateleiras no congelador: 1, Largura total, Vidro
- Gavetas no congelador: 4, Plástico transparente
- Porta com abertura à Esquerda e direita
- Pés ajustáveis

AEG

Frigorífico de integrar de 193 cm

ORM9M521EG

Product Specification

Classe do Produto	Side-by-Side
Cor	Vidro preto brilhante
Classe de eficiência energética (Regulamento (UE) 2017/1369)	E
Volume total (UE 2017/1369)	544
Nº termóstatos	1
Classe climática (UE) 2017/1369	SN-N-ST-T
Consumo ponderado de energia em kiloWatts hora por ano (kWh/a) (EU) 2017/1369	342
Capacidade de congelação (secção de 4 estrelas) (UE2017/1369)	10
Número de estrelas ou compartimento congelador	4
Autonomia sem corrente (h)	10
Soma do volume dos compartimentos de congelação (UE 2017/1369)	229
Soma do volume dos compartimentos de refrigeração (UE 2017/1369)	315
Tecnologia de frio do congelador	No Frost
Temperatura ambiente mín ºC	10
Classe de emissão de ruído aéreo (UE 2017/1369)	C
Emissão de ruído aéreo (UE 2017/1369)	38
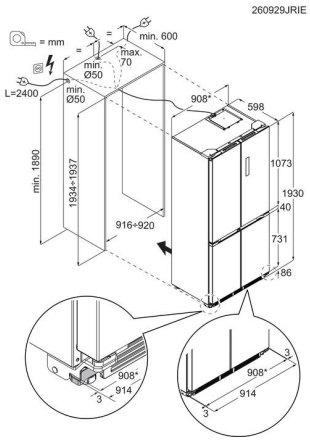
Índice de eficiência energética (UE 2017/1369)	100
Instalação	Encastre
Tipo de controlo	Eletrónico Tátil
Tipo de porta	1
Dobradiças das portas	Esquerda e direita
Iluminação	Interna. LED
Dimensões (AxLxP), em mm	1930x914x598
Dimensões de encastre (AxLxP), em mm	0x0x0
Ventilador	Metal MultiFlow com painel LED
Descongelação Automática	Sim
Segurança para crianças	Não
Iluminação LED	Sim
Porta reversível	Não
Espaço para garrafas	Não
Dispensador de água	Não
Gaveta LongFresh	Não
LowFrost	Não
Porta sobre porta	Não
Porta deslizante	Não
Suportes para ovos	1 para 6
Compartimento diário	Nenhum
Prateleiras da porta 1	2, Largura total, transparentes, Com orla