AEG

Máquina de secar roupa Bomba de calor de 9 kg

TR819OBOB

Máquina de secar Série 8000 AbsoluteCare®
As máquinas de secar S8000 AbsoluteCare® utilizam a tecnologia de bomba de calor. Adicionalmente, controlam com precisão o movimento tambor e a temperatura de secagem, garantindo que as lãs não encolhem e que a seda não perde a sua forma. A tecnologia AbsoluteCare®, com certificação Woolmark Blue, restaura a impermeabilidade de

Máquina de secar roupa com bomba de calor Série 8000 AbsoluteCare® de 9 kg, certificação Woolmark Blue e programa Outdoor, porta preta, painel branco, motor Inverter e filtro EasyClean

Product Benefits & Features

ABSOLUTECARE®. GARANTIA DE NÃO ENCOLHIMENTO*
A tecnologia AbsoluteCare® usa o sistema de secagem de bomba de calor, combinado com movimentos precisos do tambor e temperaturas adequadas para secar as suas roupas em segurança, mesmo as peças mais delicadas. Garante que as lãs não encolhem e que a seda não perde a sua forma. Restaura a

*Em comparação com a secagem plana

PROGRAMA MIXDRY: SECAGEM MISTA DE ALGODÕES E SINTÉTICOS
O programa MixDry seca de forma fácil, minuciosa e uniforme peças de roupa de algodão e sintéticos, sem secar em demasia nem deixar a roupa húmida. Não é necessária qualquer triagem.*

*Testado com uma carga mista de algodão e sintéticos até 5 kg.

O programa Hygiene elimina mais de 99.99% das bactérias e vírus da roupa
O programa Hygiene certificado pela Swissatest funciona acima dos 60ºC, eliminando 99,99% das bactérias e vírus* da roupa. Agora pode secar edredões, almofadas e outas peças de roupa com confiança.

*Teste externo para Candida albicans, MS2 Bacteriophage e Escherichia coli feito pela Swissatest Testmaterialien AG em 2021 (Relatório de Teste Nro. 20212038)

PRECISEDRY. AJUSTA O TEMPO E ENERGIA. PROTEGE AS SUAS ROUPAS
Os avançados sensores de humidade PreciseDry ajustam o tempo e energia ao medirem a temperatura e humidade de cada carga. Oferecem cuidado adequado a cada carga, para que a sua roupa se mantenha com o melhor aspeto e toque durante mais tempo.

SensiDry® seca uniformemente toda a roupa
A tecnologia SensiDry® usa sensores precisos para garantir que as roupas secam uniformemente a baixas temperaturas, sem prolongar a duração do ciclo. Uma secagem suave que garante que as peças de roupa nunca são sujeitas a calor desnecessário, para que durem mais tempo.

- Capacidade de secagem: 9 kg
- Tecnologia com bomba de calor
- Painel com o texto em
- Sensor de secagem
- Programas adicionais de secagem por tempo
- Programas especiais:
- Programas de secagem por tempo: min.
- Display LCD médio
- Início diferido
- Indicadores LED das fases do programa
- Indicadores luminosos: Condensador obstruído, Filtro, Depósito
- Posição do depósito de condensação e capacidade: Panel left recycled, 5.25 l
- Pés ajustáveis

AEG

Máquina de secar roupa Bomba de calor de 9 kg

TR819OBOB

Product Specification

Classe de eficiência energética (Regulamento (UE) 2017/1369)	C
Classe de eficiência de condensação	B
Classe de emissão de ruído (UE 2017/1369)	B
Tipo de produto	Secador de Bomba de Calor
Capacidade de secagem em kg	9.0
Certificação Woolmark	Woolmark Blue
Filtro	Filtro Easy Clean
Nº Registro EPREL NEL	2740422
Design	Display Médio LCD/LED
Lista de programas	Roupa de cama XL, Algodões, Delicados, Eco, Hygiene, MixDry, Desporto, Sedas, Sintéticos, Lãs
Outros indicadores	Condensador obstruído, Filtro, Depósito
Funções	Antirrugas, Início diferido, Secagem, Ligar/Desligar, Silencioso, Início/Pausa, Tempo de secagem
Instalação do produto	de livre instalação
Emissão de ruído aéreo (UE 2017/1369)	64
Consumo padrão do programa Eco em kWh	1.84
Classe energética comercial	C
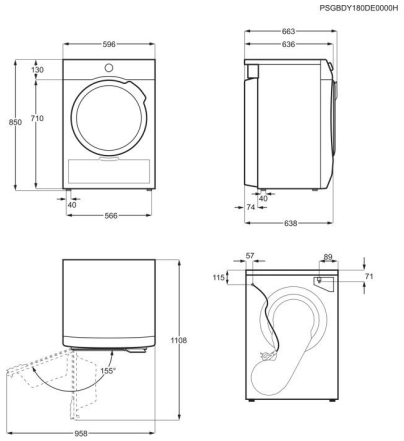
Consumo de energia para 100 ciclos do programa Eco (UE 2017/1369)	110
Consumo do programa Eco com carga completa em kWh	1.75
Percentagem de eficiência de condensação	91
Eficiência média de condensação no programa ECO com meia carga	91
Eficiência média de condensação no programa ECO com carga completa	91
Duração do programa ECO	3:05
Índice de eficiência energética (UE 2017/1369)	59.8
O consumo de energia do programa eco em kWH por ciclo (UE 2017/1369)	1.1
Consumo ponderado de energia do programa Eco em kWh	1.10
Duração ponderada do programa Eco	2:08
Duração do programa ECO com meia carga	1:50
Consumo de energia em modo stand-by (UE 2017/1369)	0.13
Consumo de energia em modo desligado (UE 2017/1369)	0.13
Consumo em W do início diferido	4.00