KWNS 4784 DE

Combinado congelador e garrafeira de instalação livre
com FlexiFrame, duas zonas de temperatura separadas e ActiveHumidity.



- Armazenamento de garrafas de todos os tamanhos e formas com FlexiFrame
- Temperatura ideal de consumo e conservação com zonas de temperatura separadas
- Regulação ideal da humidade do ar com ActiveHumidity
- Proteção ideal do vinho graças ao vidro isolante resistente aos raios UV
- Cubos de gelo através de IceMaker com ligação à água da rede
- Já não precisa de descongelar manualmente graças ao NoFrost



Código EAN: 4002516612445 / Número de material: 12156940 /
Número de material antigo: 39478440EU1

Informações gerais	
Designação do modelo	KWNS 4784 DE
N.º de mat. do fabricante	12156940
Número EAN	4002516612445
Classe de marketing	Platinum
Categoria do aparelho	
Garrafeira	•
Tipo de construção	
Aparelho de instalação livre	•
Batente da porta	Esquerda
Sentido de abertura da porta alterável	•
Adequado para Side-by-Side	•
Design	
Cor do exterior	Silver
Cor da fronte	Aço inoxidável CleanSteel
Porta de vidro escurecido	Sim
Iluminação da garrafeira	LED contínuo regulável
Iluminação do compartimento congelador	LED
Iluminação do IceMaker	•
Conforto de utilização	
Miele@home	•
Auxiliar de abertura de porta	SideOpen
ActiveHumidity	•
NoFrost	•
VarioRoom	•
SoftClose	•
IceMaker com ligação à água de rede	•
Sistema Silence	•
Número de grelhas	4
Material das grelhas	Faia
Número de grelhas FlexiFrame	4
SelfClose FlexiFrame	•
NoteBoard	Sim
Armazenamento com pouca vibração	•
Smart Extras	
RemoteUpdate	•
WineStorage Guide	•
Modos de refrigeração	•
Notificações push	•
Iluminação de apresentação	•
Integração Smart Home	•
ActiveHumidity	•
Comando	
Tipo de comando	FreshTouch
Frigorífico desconectável	•
Regulação da temperatura independente para compartimento frigorífico e compartimento congelador	•
SuperFrost	•

KWNS 4784 DE

Combinado congelador e garrafeira de instalação livre
com FlexiFrame, duas zonas de temperatura separadas e ActiveHumidity.



Código EAN: 4002516612445 / Número de material: 12156940 /
Número de material antigo: 39478440EU1

Número de zonas de temperatura	3
Número de zonas de temperatura	2
Intervalo de temp. mín. ajustável em °C	5
Intervalo de temp. máx. ajustável em °C	20
Modo Sabbat	•
Frigorífico/compartimento frigorífico	
Parede posterior seca	StainlessSteel
Congelador/compartimento congelador	
Número de gavetas de congelação	4
Eficiência	
Classe de eficiência energética (A–G)	D
Consumo energético anual em kWh	189,80
Consumo energético em 24 horas em kWh	0,52
Segurança	
Função de bloqueio	•
Alarme acústico da porta	•
Alarme acústico de temperatura do compartimento congelador	•
Alarme acústico de temperatura	•
Alarme ótico da porta	•
Alarme ótico de temperatura	•
Indicação de falta de energia elétrica na zona para vinhos	•
Caraterísticas técnicas	
Largura do aparelho em mm	597
Altura do aparelho em mm	1854
Profundidade do aparelho em mm	694
Peso em kg	99,1
Classe climática	SN-T
Compartimento congelador 4 estrelas em l	133
Zona para vinhos em l	171
Volume útil total em l	303
Número de garrafas de Bordeaux de 0,75 l	44 garrafas
Tempo de conservação em caso de avaria em h	24
Capacidade de congelação em kg/24 horas	10,00
Classe de emissão de ruído (A–D)	C
Potência sonora em dB(A) re1pW	36
Consumo de energia em miliamperes (mA)	1400
Tensão em V	220 - 240
Fusível em A	10
Número de fases	1
Frequência em Hz	50 - 60
Comprimento do cabo elétrico em m	2,0
Acessórios fornecidos	
Filtro Active AirClean	•

KWNS 4784 DE

Combinado congelador e garrafeira de instalação livre
com FlexiFrame, duas zonas de temperatura separadas e ActiveHumidity.

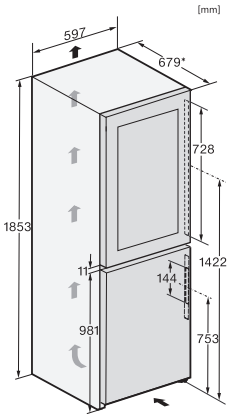

KWNS4784DE edt/cs, Rioja, installation sketch

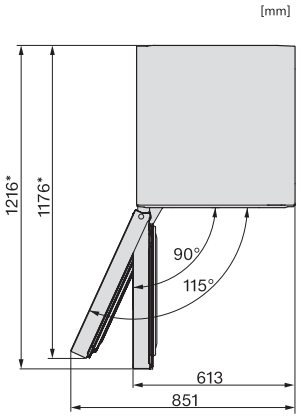

KWNS4784DE edt/cs, Rioja, top view

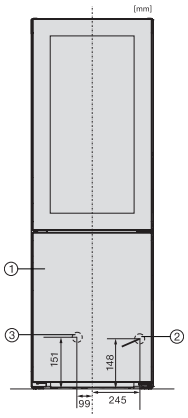

KWNS4784DE edt/cs, Rioja, installation

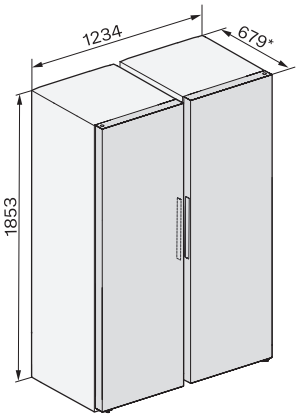

KWTS4785F, KS4887DD, KWTS4785F, KS4383ED, KWTS4785F, KWNS4784DE, KWNS4784DE, KS4887DD, installation sketch

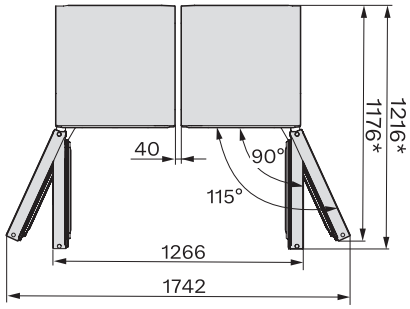

KWTS4785F, KS4887DD, KWTS4785F, KS4383ED, KWTS4785F, KWNS4784DE, KWNS4784DE, KS4887DD,top view