Frigorífico 1 porta de livre instalação de 1850 mm

ORK6P361DW



Design sofisticado. Controlo de refrigeração ajustável
O Frigorífico da Série 7000 GreenZone apresenta um design minimalista e moderno que se integra facilmente na sua cozinha. A gaveta GreenZone dispõe de um controlo de humidade manual, oferecendo-lhe uma forma simples de manter frutas e legumes frescos sob as condições ideais.

Frigorífico de 1 porta de instalação livre, 1850 mm x 598 mm, com sistema Multiflow, visor no interior, gaveta ExtraChill, sistema de abertura Quick Open, compressor Inverter e possibilidade de combinação com o modelo OAG6P271DW

Product Benefits & Features



O fluxo de ar independente cria um ambiente estável para frutas e legumes.
A gaveta GreenZone dispõe de um fluxo de ar independente com controlo de humidade ajustável manualmente. Isto permite a criação de um microclima estável para preservar o sabor, a textura e os nutrientes das frutas e legumes.



A circulação ativa de ar assegura um clima estável em todos os cantos
O Cooling 360 Metal protege a qualidade dos alimentos, mantendo a temperatura e a humidade estáveis em todo o frigorífico. Múltiplos canais de ar na parede traseira circulam ativamente o ar frio para cada canto.



Mais alimentos, menos desorganização: gavetas espaçosas e prateleiras modulares
Armazenamento de grande capacidade: as gavetas espaçosas e as prateleiras modulares otimizam o volume útil para que possa armazenar mais alimentos com mais organização.



O design otimizado para cantos adapta-se facilmente às cozinhas mais pequenas
Design adaptável a cantos para uma maior flexibilidade: as gavetas permanecem totalmente acessíveis, mesmo quando colocadas a um canto, onde a abertura da porta se encontra limitada a 90°.



Iluminação LED para uma visibilidade perfeita
A iluminação LED garante uma visibilidade perfeita. Todas as prateleiras e compartimentos ficam claramente iluminados, facilitando a organização e a localização dos alimentos.

- Função Férias
- Função Coolmatic para arrefecimento dos alimentos frescos
- Indicador sonoro e luminoso de porta aberta
- 3 largura completa Prateleiras, White Plastic
- 1 para 8 suporte(s) para ovos
- Iluminação interior
- Cor: Branco
- Porta com abertura Direita e reversível
- Pés ajustáveis

Frigorífico 1 porta de livre instalação de 1850 mm

ORK6P361DW

Product Specification

Classe do Produto	Frigorífico
Cor	Branco
Prateleira para garrafas	1
Classe de eficiência energética (Regulamento (UE) 2017/1369)	D
Soma do volume dos compartimentos de refrigeração (UE 2017/1369)	359
Classe climática (UE) 2017/1369	SN-N-ST-T
Consumo ponderado de energia em kiloWatts hora por ano (kWh/a) (EU) 2017/1369	111
Tipo descongelação frigorífico	Auto
Nº de prateleiras do frigorífico	3 largura completa
Prateleiras da porta 1	3, Largura total, transparentes
Compartimento diário	Nenhum
Suportes para ovos	1 para 8
Tipo de gavetas do frigorífico	1 gaveta simples + 1 gaveta GreenZone
Gavetas especiais do frigorífico	Plástico branco
Iluminação	1 Top LED
Índice de eficiência energética (UE 2017/1369)	80
Classe de emissão de ruído aéreo (UE 2017/1369)	C

Emissão de ruído aéreo (UE 2017/1369)	36
Temperatura ambiente mín ºC	10
Temperatura ambiente máx ºC	43
Temperatura recomendada (alimentos frescos) (UE2017/1369)	4
Instalação	Livre instalação
Tipo de porta	1
N.º Portas	1
Porta reversível	Sim
Dobradiças das portas	Direita e reversível
Tipo de controlo	Eletrónico Tátil
Dimensões (AxLxP), em mm	1850x595x660
Dimensões de encastre (AxLxP), em mm	Não
Ventilador	Cooling 360 Plastic
Segurança para crianças	Não
Iluminação LED	Sim
Porta sobre porta	Não
Porta deslizante	Não
Voltagem, V	220V - 240V
Frequência, Hz	50 Hz
Ligação (W)	1
Comprimento do cabo, (m)	2.6
PNC	923 421 638
EAN	7333394169293

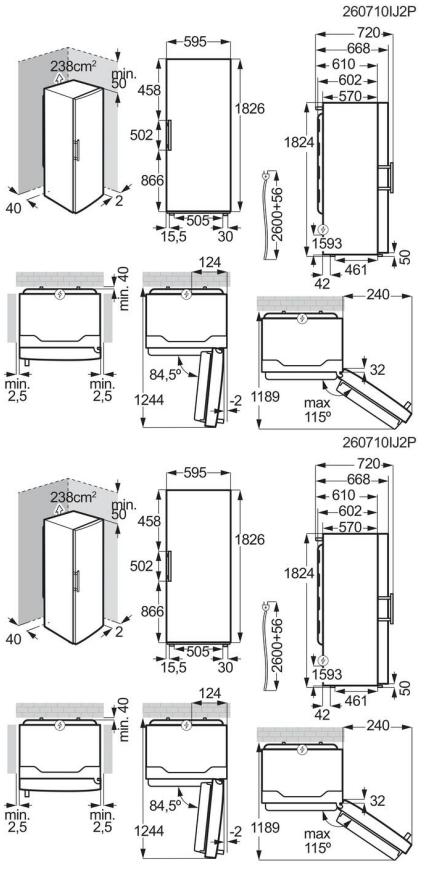

Frigorífico 1 porta de livre instalação de 1850 mm

ORK6P361DW